

NEFF COLLECTION

Das Programm 2022/2023

KOCHEN INSPIRIERT MENSCHEN.
MENSCHEN INSPIRIEREN UNS.

NEFF COLLECTION PARTNER

FÜR DEN KÜCHEN- UND MÖBELFACHHANDEL

KOCHEN AUS LEIDENSCHAFT SEIT 1877

OFFEN WIE *KEIN ANDERER*





Happy Birthday, Slide&Hide®!

Im Jahr 2002 entwickelten wir eine Backofentür, die mit allen Regeln brach und den bis dahin bekannten Öffnungsmechanismus – das einfache Aufklappen der Tür – hinterfragte. Seitdem verschwindet Slide&Hide®, die einzige voll versenkbare Backofentür, mit nur einem Handgriff komplett unter dem Backofen und schafft so mehr Raum in der Küche.

Dafür verantwortlich waren ein außergewöhnlicher Teamspirit und unsere ganz besondere Grundhaltung, die bis heute geprägt ist durch Offenheit und Weitblick, Mut und Kreativität. Profitieren auch Sie von unseren einzigartigen Produkthighlights, wie dem Slide&Hide®, dem TwistPadFire® und der SeamlessCombination. Begeistern Sie gemeinsam mit uns alle aufgeschlossenen Köche da draußen mit Vielfalt und Ideenreichtum.

INHALT

DAS NEFF COLLECTION-PROGRAMM

DAS BESONDERE GENIESSEN	004 – 007
EINBAUBACKÖFEN	008 – 018
Einbaubacköfen im Überblick	019
Einbaubacköfen	020 – 031
NEFF Collection Backofen-Sets	032 – 033
VIB-Struktur Backöfen	034
Maßzeichnungen	035 – 039
EINBAU-KOMPAKTGERÄTE	040 – 043
Kompakt-Einbaugeräte im Überblick	044
Einbau-Kaffeevollautomat	045
Einbaubackofen mit Full Steam/CircoTherm®	046 – 048
Mikrowellen-Geräte/ Vakuumierschublade/ Wärmeschubladen	048 – 055
VIB-Struktur Kompaktgeräte	056
Maßzeichnungen	057 – 063
AUTARKE ELEKTRO-KOCHFELDER	064 – 069
Autarke Kochfelder im Überblick	070
Autarke Elektro-Kochfelder mit Flex Induction/Induktion	071 – 081
VIB-Struktur Kochfelder	082
Maßzeichnungen	083 – 087
DUNSTABZÜGE	088 – 093
Integrierte Kochfeldabzüge	094 – 098
Maßzeichnungen	099 – 111
Ausfahrbare Dunstabzüge aus Glas	112 – 115
Maßzeichnungen	116 – 121
DUNSTABZÜGE	122 –125
Dunstabzüge im Überblick	126
Wandessen	127 – 131
Integrierte Designhauben	132
Flachschirmhauben	133
Maßzeichnungen	134 – 143
GESCHIRRSPÜLER	144 – 151
Geschirrspüler im Überblick	152
Geschirrspüler 60 cm	153 – 159
Geschirrspüler 45 cm	160
VIB-Struktur Geschirrspüler	161
Maßzeichnungen	162 – 163
Geräteinformationen	164 – 165
KÜHL- UND GEFRIERGERÄTE	166 – 172
Kühl- und Gefriergeräte im Überblick	173
Stand-Kühl-Gefrierkombination	174
Einbau-Kühlgeräte, Einbau-Gefriergeräte integriert/dekorfähig	174 – 193
Maßzeichnungen	194 – 205

Einzigartige Ausstattung, herausragendes Design und besonderer Komfort – das ist die NEFF Collection



Unsere Einbaugeräte aus der NEFF Collection stehen vor allem für Eines: Sie machen das Kochen zum Erlebnis und das Genießen zu einer puren Freude. Wir kennen den Grund. Clevere Ideen gepaart mit einer einzigartigen Ausstattung, großem Komfort und herausragendem Design entfachen die Leidenschaft von Kochenthusiasten.



DESIGN MIT AUSZEICHNUNG

Was großartiges Design ausmacht, sind Schlichtheit und Sinn für Details. Ein Design, das sich zurücknimmt und doch im Mittelpunkt steht. Ein Design, das sich makellos in sein Umfeld einfügt und jede Küche in neuem Licht erstrahlen lässt. Ein Design, das auch die Juroren des renommierten IF Design Award überzeugte und ausgezeichnet wurde. Zitat: „Minimalistisches Design mit klaren Linien und einem raffinierten Erscheinungsbild in Graphitgrau."

Herausragendes Design



GRAPHITE-GREY

Sieht toll aus und fühlt sich gut an

Die NEFF Collection Einbaugeräte überzeugen auf den ersten Blick in diesem eleganten Farbton. Ein Look & Feel, das sich nahtlos in jede Küche einfügt.

DESIGN AWARD 2021



EXKLUSIV IN DER NEFF COLLECTION

SEAMLESS COMBINATION

Einfach schön eingebaut

Wie aus einem Guss wirkt der nahtlose Einbau von Geräte-Kombinationen übereinander. Seitliche, durchgängige Edelstahl-Lisenen sorgen für ein optisches Highlight für alle Design-Liebhaber. Ausgezeichnet mit dem IF Design Award.

Einzigartige Lösungen, die es nur von NEFF gibt



SLIDE & HIDE®

Seit 20 Jahren eine Erfolgsgeschichte: Die voll versenkbare Backofentür

Die einzigartige NEFF Slide&Hide® Backofentür ermöglicht einen besseren und komfortablen Zugriff auf den Garraum.

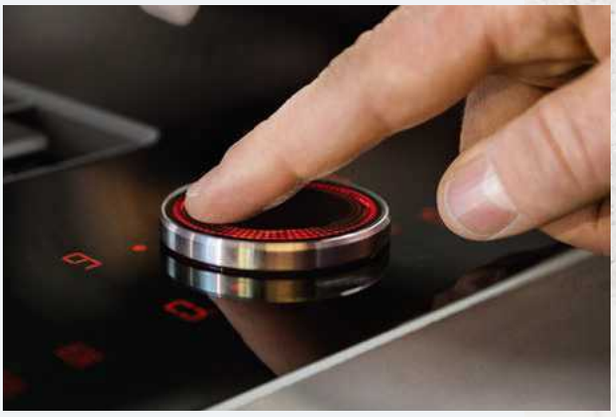

TWIST PAD FIRE®

Der geniale und einzigartige Dreh

Intuitive, einfache und schnelle Bedienung mit dem abnehmbaren, magnetischen Bedienknopf.

Genießen Sie das Besondere...

Ihre Kunden kochen mit großer Leidenschaft, sind experimentierfreudig und probieren gerne mal neue Rezepte aus? Sie genießen den besonderen Geschmack und schätzen einen hohen Komfort? Beste Voraussetzungen, sich von unserer NEFF Collection inspirieren zu lassen.



FREIRAUM

Der ausfahrbare Dunstabzug aus Glas zieht Dämpfe und Blicke magisch an

NEFF COLLECTION PARTNER

NEU



INNOVATION

Open Assist – Kühlschrank mit leichtem Antippen öffnen; bei vernetzten Kältegeräten einfach per Sprachbefehl

EXKLUSIV IN DER NEFF COLLECTION

GENUSS

Sous-Vide – bewahrt das Gute in frischen Zutaten





INTUITION

Das TwistPadFire® – folgt Ihrer Kochkreativität mit einem Dreh

FLEXIBILITÄT

Flex-Korbsysteme – so flexibel wie das Leben



KOMFORT

Zone Light Kochzonen-beleuchtung – attraktiv und informativ





GEFÜHL

Der Bratsensor – Leckeres aus der Pfanne: Heiß, aber nie zu heiß

INDIVIDUALITÄT

Individuell platzierbare Türabsteller – Platz für Alles und Alles an seinem Platz. Flexibel wie man's gerade braucht

CLEVERNESS

Platz sparende Lösung, volle Power, komfortable Bedienung – die neue voll-integrierte Designhaube





PRÄZISION

Multipoint Bratenthermo-meter für gradgenaues Garen





BACKÖFEN, DIE *DIE KREATIVITÄT IHRER KÖCHE* BEFLÜGELN

NEFF Collection Einbaubacköfen



Die besten Argumente für Einbaubacköfen der NEFF Collection
10 – 18

Einbaubacköfen im Überblick und Werteklassen
19

Geräte mit Full Steam, Vario Steam, CircoTherm®
20 – 31

Die NEFF Collection Backofen-Sets
32 – 33

VIB-Struktur Einbaubacköfen
34

Maßzeichnungen / Geräteinformationen
35 – 39



MEHR RAUM *FÜR KREATIVITÄT*

Seit 2002 so offen wie kein anderer:
Bei uns steht Kreativität nichts im Weg - auch keine Backofentür. Mit Slide&Hide® haben wir völlig neu gedacht und bieten bis heute den einzigen Backofen, der mehr Raum für Inspiration und Vielfalt schafft. Ihre Kunden erleben buchstäblich mehr Freiheit beim Kochen, Braten und Backen – sie werden es genießen.

20 Jahre SLIDE&HIDE®

Slide&Hide®

Eine geniale Idee feiert Geburtstag! Mit der voll versenkbaren Slide&Hide® Backofentür gingen wir vor genau 20 Jahren völlig neue Wege und erfanden eine bis heute einzigartige Technologie. Die Slide&Hide® Backofentür verschwindet beim Öffnen mit nur einem Handgriff leichtgängig in einem Fach unter dem Backraum und sorgt so für mehr Platz beim Kochen und Backen.



Ein spezielles Dämpfungssystem ermöglicht, dass die Tür geräuschlos und in einem Schwung in das Gehäuse des Backofens gleitet. Der mitdrehende Türgriff schwenkt beim Öffnen entgegen der Türbewegung mit und liegt somit stets in gleicher, angenehmer Position in der Hand. Das Beste daran: Der Garraum ist bei einem Slide&Hide® Backofen genau so groß wie bei einem Backofen mit gewöhnlicher Klapptür. Das war zu Beginn der 00er Jahre noch anders, doch dank fachmännischer Raffinesse ist es NEFF über die Jahre gelungen das komfortable Interieur eines Backofens mit der einzigartigen Öffnungsmechanik zu kombinieren – ohne Kompromisse.

Auch das Design ist heute eleganter und die technische Ausstattung überzeugt durch moderne Neuerungen: Ein Mix aus Schwarz und Graphite-Grey trifft auf Top-Features wie Dampfzugabe, neuartige Touch-Displays oder die Steuerung des Backofens über Home Connect.

DAS GIBT ES NUR VON NEFF



Der Türgriff schwenkt beim Öffnen und Schließen der Backofentür automatisch und ergonomisch mit.



Die Backofentür verschwindet beim Öffnen komplett unter dem Backofenraum und schafft so Platz in Ihrer Küche.

Seit 20 Jahren mehr Raum für Kreativität – die Slide&Hide® Backofentür von NEFF

- **Verschwindet mit nur einem Handgriff komplett unter dem Backofen**
- **Für mehr Raum in der Küche**
- **Erleichtert das Herausnehmen und Nachwürzen des Gerichts**
- **Ein garantierter Hingucker in jeder Küche**
- **Made in Germany**
- **Einzigartig und nur von NEFF**

Seamless Combination

Einfach schön eingebaut – wie aus einem Guss. SeamlessCombination ermöglicht den nahtlosen Einbau von Geräte-Kombinationen übereinander. Seitliche, durchgängige Edelstahl-Lisenen in attraktivem Graphite-Grey sorgen für ein optisches Highlight für alle Design-Liebhaber. Ausgezeichnet mit dem IF Design Award.

Eine perfekte Inszenierung





SEAMLESS COMBINATION

Einfache Installation – zwei Geräte, eine Optik

1 | **Standard Nische 600 mm**
Kompakt-Gerät 450 mm + Wärmeschublade 140 mm

2 | **Nischenhöhe 1050 mm**
Kompakt-Gerät 450 mmm + Backofen 600 mm

CircoTherm® Heißluftsystem

Heiße Luft kann jeder, CircoTherm® nur NEFF.





CIRCO THERM®

Gleichzeitiges Garen auf mehreren Ebenen

CircoTherm® Heißluftsystem: Spezielle Rundumhitze, die mit hoher Geschwindigkeit gezielt um die Speisen geführt wird. Mit vielfältigen Vorteilen: schnelles Schließen der Oberfläche bei Brat- und Backgut, kein Saftverlust, keine Geschmacksübertragung. Eine aromasichere Zubereitung – z.B. eines kompletten Menüs – ist auf bis zu drei Ebenen (bei flachen Speisen sogar auf 4 Ebenen) gleichzeitig möglich.

Außen knusprig, innen saftig, rundum lecker!



Backen, braten, garen – hier gelingt einfach alles! Unsere Dampfbacköfen gibt's als 45 cm Kompakt- oder 60 cm Einbaubacköfen.



Komfortable Bedienung und einfache Befüllung des Wassertanks: Geräteblende per Fingertip öffnen, Wassertank entnehmen, befüllen, wieder einsetzen und schon kann's losgehen.

FULL STEAM

Der Alleskönner

Backofen oder Dampfgarer? Wieso für einen entscheiden, wenn beides geht? Ein Full Steam Backofen von NEFF vereint Backofen und Dampfgarer in einem Gerät. Zum Backen, Dämpfen, Regenerieren, zum Sous-vide und im Kombibetrieb sogar zum Dampfbacken. 38 Programme regeln vollautomatisch die perfekte Zubereitung der gewünschten Gerichte – von der Vorspeise über den Hauptgang bis zur Nachspeise. Das macht den Full Steam zu einem Backofen, der keine Wünsche offen lässt.



VARIO STEAM

Die intelligente Dampfunterstützung

Kochen leicht gemacht mit Vario Steam: Beim Braten, Backen und Aufwärmen werden Speisen per Dampfzugabe in drei Intensitätsstufen mit der idealen Feuchtigkeit versorgt. Individuell steuerbar oder bequem wählbar aus 18 voreingestellten Programmen. Für ein intensiveres Geschmackserlebnis und besonders leckeres Aussehen. Sogar an das Kochen nach dem Kochen wurde gedacht: Mit der Betriebsart „Regenerieren" schmecken wiedererwärmte Speisen oder Teigwaren vom Vortag wie frisch zubereitet. Die dampfunterstützte Warmhaltefunktion verhindert ein Austrocknen der Speisen und hält sie länger „wie frisch zubereitet".





Der Wassertank – einfach zu bedienen, leicht zu befüllen.



ADDED STEAM

Feines Gebäck, knuspriges Brot

Added Steam ist für alle, die ein Faible für das Besondere haben: Indem Dampf in den Backofen geleitet wird, geht Brot mit einer knusprigen Kruste und einem luftigen Teig herrlich auf – und Gebäck wird fein und zart. Einfach den Wassertank auffüllen und festlegen, zu welchem Zeitpunkt Dampf dazukommen soll – für alle Leckereien, die außen kross und innen zart am besten schmecken.

Weitere Highlights

SOUS-VIDE-GAREN

Bewahrt das Gute in Ihren Zutaten



Wer die Qualität frischer Zutaten liebt, braucht eine schonende Zubereitung. Mit der Garmethode Sous-Vide in NEFF Backöfen schützen Sie die gesunden Inhaltsstoffe der Zutaten und bringen durch niedrige Temperaturen zwischen 50 ° und 95 °C den natürlichen Geschmack zur vollen Entfaltung.



Ihre Speisen können Sie bereits vakuumiert kaufen oder eigene Kochideen zu Hause selbst eintüten: Einfach Zutaten waschen, vorbereiten und mit etwas Butter, Salz und Gewürzen in den Beutel geben. Wenige Gewürze reichen bereits aus, um den guten Eigengeschmack voll zu entfalten.



Mit der NEFF Vakuumierschublade, die sich direkt unter dem NEFF 45 cm Backofen unterbringen lässt, können Sie Ihre Gerichte ganz einfach selbst luftdicht verschweißen.

Der absolute Hit

Mit Sous-Vide gelingt Fleisch ebenmäßig rosa und saftig. Für eine schöne Kruste nach dem Garen noch kurz von allen Seiten anbraten, die restlichen Zutaten nach Belieben verfeinern und genießen!

Mit Volldampf voraus – die Dampfarten im Überblick

Full Steam

N90 / N70





Der Alleskönner – 2 Funktionen in einem Gerät

1| Backofen mit Dampfunterstützung in 3 Intensitätsstufen

- Kontinuierliche Zugabe von Wasserdampf während des gesamten Backvorgangs
- Dampfunterstützung in **3** Intensitätsstufen
- Integrierter Wassertank (1000 ml) in Bedienblende
- Individuell steuerbar oder wählbar aus **38** voreingestellten Programmen (inkl. Dampfgarer-Programme)
- Wassertank während des Backvorgangs nachfüllbar

2| Dampfgarer für 100%iges Dämpfen

- Schonende und vitaminreiche Zubereitung von Speisen, wie Nudeln, Reis, Kartoffeln, Eier oder Milchreis
- Gemüse bleibt geschmackvoll, vitaminreich und knackig
- Zusatzfunktion Heizart Sous-Vide: Vakuumgaren bei niedrigen Temperaturen – exklusiv in der NEFF Collection



Knackiges Gemüse mit geschmackvollem und saftigem Lamm

Vario Steam

N90 / N70





Dampfunterstützung in 3 Intensitätsstufen

Backofen mit Dampfunterstützung in 3 Intensitätsstufen

- Kontinuierliche Zugabe von Wasserdampf während des gesamten Backvorgangs
- Dampfunterstützung in **3** Intensitätsstufen
- Integrierter Wassertank (1000 ml) in Bedienblende
- Individuell steuerbar oder wählbar aus **18** voreingestellten Programmen (inkl. Dampfgarer-Programme)
- Wassertank während des Backvorgangs nachfüllbar



Saftiges Geflügel mit leckerer Kruste

Added Steam

N50





Dampfunterstützung in 2 Intensitätsstufen

Backofen mit Dampfunterstützung in 2 Intensitätsstufen

- Kontinuierliche Zugabe von Wasserdampf während des gesamten Backvorgangs
- Dampfunterstützung in **2** Intensitätsstufen
- Integrierter Wassertank (220 ml) in Bedienblende
- Individuell steuerbar oder wählbar aus **15** voreingestellten Programmen (inkl. Dampfgarer-Programme)
- Wassertank während des Backvorgangs nachfüllbar



Knusprige, flaumige Croissants

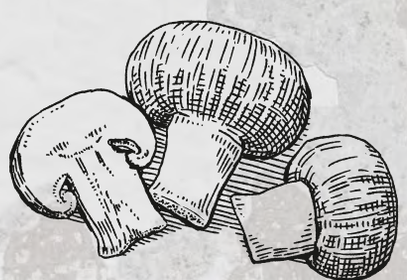

Genießen Sie es einfach.



MULTIPOINT BRATENTHERMOMETER

Für gradgenaues Garen von Fisch, Fleisch und Geflügel
Genau das Richtige für Fleischliebhaber: Das Multipoint Bratenthermometer misst über drei Messpunkte die Kerntemperatur und ermittelt so die optimale Zubereitungsdauer. Die Temperatur wird automatisch reguliert und die Garzeit angepasst. So können Sie sicher sein: Ihr Fleisch ist immer auf den Punkt gegart.



COMFORT FLEX

Cleveres Auszugssystem fürs Backblech
Comfort Flex ermöglicht ein seitliches Greifen des heißen Backblechs – für eine einfache und sichere Entnahme. Die Auszüge können auf allen Back-Ebenen flexibel im Backofen platziert werden.

Weitere Highlights

PYROLYSE

Nie wieder Backofen reinigen
Nach Aktivierung der Pyrolyse-Funktion werden Back-, Brat- und Grillrückstände bei hohen Temperaturen zu Asche zersetzt. Nach dem Abkühlen des Backofens kann die Asche einfach mit einem Tuch herausgewischt werden. Chemische Reinigungsmittel sind bei der pyrolytischen Selbstreinigung überflüssig.



Alle Pyrolyse-Backöfen sind auch mit der energiesparenden NEFF Reinigungshilfe Easy Clean ausgestattet – für die schnelle und einfache Reinigung zwischendurch.

NEFF LIGHT®

Die brillante Lichtführung im gesamten Backofenraum



Dank der einzigartigen Backofenausleuchtung erstrahlt jedes Essen in perfektem Licht. Und das auf bis zu vier Ebenen gleichzeitig. LEDs sorgen dafür, dass das Essen selbst im hintersten Winkel des Backofeninnenraums optimal zu sehen ist.

DAS GIBT ES NUR VON
NEFF



FULL TOUCH CONTROL DISPLAY

Die intuitive Backofensteuerung – mit einem Finger alles unter Kontrolle
Das innovative Full Touch Display revolutioniert den Bedienkomfort in der Topklasse der NEFF Backöfen. Die Full Touch Steuerung von NEFF setzt Maßstäbe in punkto schnelle Navigation und einfache, intuitive Bedienung durch Fingerwischen oder Fingertipp auf der glatten Bedienoberfläche. Das hervorragend lesbare, hochauflösende TFT-Farbdisplay verschafft einen klaren und schnellen Überblick und führt übersichtlich durch das Gerätemenü.

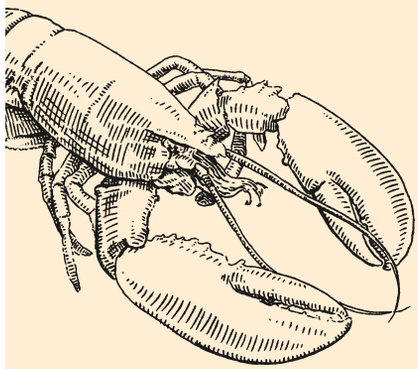



TFT-DISPLAY MIT SHIFT CONTROL

Komfortable und einfache Navigation
Das hochauflösende TFT-Display mit Shift Control macht intuitiv Freude. Die klare Sichtachse garantiert aus jedem Blickwinkel optimale Sicht. Das haptische Bedienelement der Shift Control-Steuerung reagiert schon auf leichten Fingerdruck. Pfeile deuten die Bedienmenü-Richtungen an und lassen schnell und komfortabel durch das Gerätemenü navigieren. In der Werteklasse N90 beträgt die Displaygröße 4,1", in der Werteklasse N70 liegt sie bei 2,5".

NEFF Collection Backöfen – die Werteklassen

Schnellere Orientierung, hilfreich bei der Kaufentscheidung: unsere Werteklassen. Je mehr Ausstattung, desto höher die Werteklasse – sichtbar auf den nachfolgenden Geräteseiten. Hier eine vereinfachte Kurzübersicht der Ausstattungsunterschiede in den Werteklassen der NEFF Collection Backöfen.

N90	N70	N50
		
Full Touch (5,7" TFT) Shift Control (4,1" TFT)	*Shift Control (2,5" TFT)*	*LCD-Display weiß (elektronische Steuerung)*
NeffLight®	—	—
SeamlessCombination	**SeamlessCombination**	—
Full Steam	—	—
Vario Steam	—	**Added Steam (modellabhängig)**
CircoTherm®	**CircoTherm®**	**CircoTherm®**
Slide&Hide® / Klapptür (soft)	**Slide&Hide® / Klapptür (soft)**	**Slide&Hide® / Klapptür (soft)**
Pyrolyse / Easy Clean	**Pyrolyse / Easy Clean**	**Pyrolyse / Easy Clean**
Comfort Flex	**Comfort Flex / Vario Clip**	**Vario Clip**

NEFF Collection Backöfen im Überblick

Best.-Nr. VIB	Werte-klasse	Home Connect	Anzahl Be-triebs-arten	Full Steam	Vario Steam	Circo-Therm®	Slide& Hide®	Pyrolyse	Easy Clean	Eco Clean	Comfort Flex	Neff Light®	Multi-point Braten-Thermo-meter	Back- und Bratassis-tent	Seite
		Wi-Fi		Full Steam	Vario Steam	CircoTherm®	Slide&Hide®	Pyrolyse	Easy Clean	Eco Clean	Comfort Flex	NeffLight®	Multipoint Braten-thermometer	Back- und Bratassistent	
EINBAUBACKÖFEN - Full Steam															
B48FT68G0	N90	✓	13	✓	–	✓	✓	–	✓	✓	✓	✓	✓	✓	20
B47FS26G0	N90	✓	12	✓	–	✓	✓	–	✓	✓	–	–	✓	✓	21
B47FS22G0	N90	✓	12	✓	–	✓	✓	–	✓	✓	–	–	–	✓	21
EINBAUBACKÖFEN - Vario Steam															
B58VT68G0	N90	✓	14	–	✓	✓	✓	✓	✓	–	✓	✓	✓	✓	22
B57VS22G0	N90	✓	13	–	✓	✓	✓	✓	✓	–	–	–	–	✓	22
B47VR22G0	N70	–	12	–	✓	✓	✓	–	✓	✓	–	–	–	–	23
EINBAUBACKÖFEN - CircoTherm®															
B58CT68G0	N90	✓	15	–	–	✓	✓	✓	✓	–	–	✓	✓	✓	24
B57CS22G0	N90	✓	13	–	–	✓	✓	✓	✓	–	–	–	–	✓	25
B47CS22G0	N90	✓	13	–	–	✓	✓	–	✓	✓	–	–	–	✓	25
B57CR22G0	N70	–	12	–	–	✓	✓	✓	✓	–	–	–	–	–	26
B47CR22G0	N70	–	12	–	–	✓	✓	–	✓	✓	–	–	–	–	26
B27CS22G0	N90	✓	13	–	–	✓	–	✓	✓	–	–	–	–	✓	27
B17CS22G0	N90	✓	13	–	–	✓	–	–	✓	✓	–	–	–	✓	27
B27CR22G0	N70	–	12	–	–	✓	–	✓	✓	–	–	–	–	–	28
B17CR22G0	N70	–	12	–	–	✓	–	–	✓	✓	–	–	–	–	28
EINBAUBACKÖFEN - Added Steam															
B5AVM7AG0	N50	✓	8	–	–	✓	✓	✓	✓	–	–	–	✓	–	29
B4AVM4AG0	N50	✓	8	–	–	✓	✓	–	✓	✓	–	–	✓	–	29
EINBAUBACKÖFEN - CircoTherm®															
B5ACH7AG0	N50	–	8	–	–	✓	✓	✓	✓	–	–	–	–	–	30
B4ACF4AG0	N50	–	7	–	–	✓	✓	–	✓	✓	–	–	–	–	30
B2ACH7AG0	N50	–	8	–	–	✓	–	✓	✓	–	–	–	–	–	31
B1ACE4AG0	N50	–	7	–	–	✓	–	–	✓	✓	–	–	–	–	31

B48FT68G0

N90

Full Steam, Sous-Vide, Home Connect



MADE IN GERMANY

DESIGN AWARD 2021



Graphite-Grey € 4.163*

BACKOFENTYP UND HEIZART:
- Dampfbackofen mit 13 Beheizungsarten: CircoTherm®, CircoTherm® sanft, Ober-/Unterhitze, Ober-/Unterhitze sanft, Thermogrill, Großflächengrill, Kleinflächengrill, Pizzastufe, Brotbackstufe 180 °C - 220 °C, Unterhitze, Sanftgaren, Vorwärmen, Warmhalten
- Zusätzliche Beheizungsarten mit Dampf: Dampfgarstufe, Regenerieren, Gären, Auftauen, Sous-Vide-Garen
- Elektronische Temperaturregelung von 40 °C - 250 °C
- Garraumvolumen: 71 l

ZUBEHÖRTRÄGER / AUSZUGSSYSTEM:
- Einschubebenen: 4
- Comfort Flex Auszug auf Ebene1, Vollauszug, mit Stoppfunktion

DESIGN:
- Graphite-Grey Edition
- Email anthrazit

REINIGUNG:
- Eco Clean-Ausstattung: Rückwand
- Easy Clean Reinigungshilfe
- Vollglas-Innentür

KOMFORT:
- 5,7" - TFT Farb- und Grafik-Display mit Full Touch Control Steuerung
- Easy Clock
- Optische Aufheizkontrolle, elektronische Einstellempfehlung, Ist-Temperaturkontrolle, Bratenthermometer
- Anzahl Automatik-Programme: 38 Stck
- Zusatzfunktionen: Automatisches Entkalkungsprogramm, Automatischer Siedepunktabgleich, Trocknungsfunktion
- HIDE®, die voll versenkbare Backofentür, Einzug gedämpft
- SLIDE®, der mitdrehende Türgriff
- Back- und Bratassistent
- Multipoint Bratenthermometer
- Schnellaufheizung
- Backofenbeleuchtung abschaltbar, LED-Innenbeleuchtung, NeffLight®
- Wassertank mit 1 l
- Leeranzeige Wassertank
- Lage des Dampfgenerators außerhalb des Garraumes
- Kühlgebläse
- Edelstahl-Lüfterrad
- Home Connect

ZUBEHÖR:
1 x Backblech emailliert,
1 x Dampfbehälter, gelocht, Größe S, 1 x Dampfbehälter, gelocht, Größe XL,
1 x Dampfbehälter, ungelocht, Größe S, 1 x Rost, 1 x Schwamm,
1 x Universalpfanne

UMWELT UND SICHERHEIT:
- Sehr geringe Fenstertemperatur max. 40 °C
- Individuell einstellbare Kindersicherung, Automatische Sicherheitsabschaltung, Restwärmeanzeige, Starttaste, Türkontaktschalter

TECHNISCHE INFO:
- Länge des Anschlusskabels: 120 cm
- Nennspannung: 220 - 240 V
- Gesamtanschlusswert Elektro: 3.6 kW
- Energieeffizienzklasse (gem. EU Nr. 65/2014): A+ [1])
  Energieverbrauch pro Zyklus im konventionellen Modus: 0.87 kWh
  Energieverbrauch pro Zyklus im Umluft-Modus: 0.69 kWh

MASSE:
- Gerätemaße (HxBxT): 595 x 596 x 548 mm
- Nischenmaße (HxBxT): 595 mm x 560 mm x 550 mm
- „Maße und Einbauhinweise zu diesem Gerät gemäß technischer Zeichnung beachten“
- **Wir empfehlen Ihnen, Komplementär-Produkte innerhalb der Produktserie N90 zu wählen, um die bestmögliche Einbausituation Ihrer Einbaugeräte zu gewährleisten.**

SONDERZUBEHÖR:

Z13TC10X0	Comfort Flex Auszug für Full Steam Backöfen	€ 74*
Z13TF36X0	Teleskop-Vollauszug 3-fach, Dampffähig	€ 273*
Z11AB15A0	Backblech, Keramik antihaft	€ 74*
Z11AU15A0	Universalpfanne, Keramik antihaft	€ 74*
Z11CG10X0	Grillset	€ 133*
Z11GT10X3	Glasbräter, 5,4l	€ 62*
Z11GU20X0	Glaspfanne	€ 86*
Z11SZ00X0	Montageset	€ 107*
Z11SZ90G0	SeamlessCombination 60 + 45 cm	€ 323*
Z12CB10A0	Backblech, emailliert, anthrazit	€ 48*
Z12CL10A0	Deckel für Profipfanne, emailliert, anthrazit	€ 80*
Z12CM10A0	Auflaufpfanne, emailliert, anthrazit	€ 89*
Z12CN10A0	Profi-Pfanne, emailliert, anthrazit	€ 80*
Z12CP10A0	Pizzaform, emailliert, anthrazit	€ 44*
Z12CQ10A0	Grillblech, emailliert, anthrazit	€ 69*
Z12CU10A0	Universalpfanne, emailliert, anthrazit	€ 55*
Z13CU30X0	Dampfbehälter ungelocht, Größe S	€ 61*
Z13CU31X0	Dampfbehälter gelocht, Größe S	€ 61*
Z99RX70X0	Anschlusskabel 3 m	€ 26*

Technische Hinweise und Maße zu diesen Geräten finden Sie auf Seite 35 – 39
* Unverbindliche Preisempfehlung des Herstellers inkl. gesetzlicher Mehrwertsteuer
[1]) Auf einer EEK-Skala von: A+++ bis D

Weiteres Zubehör/Preise siehe Seite 4 – 7 bei Zubehör

B47FS26G0
N90

Full Steam, Sous-Vide, Home Connect



MADE IN GERMANY

Multipoint Braten-thermometer

Graphite-Grey € 3.238*

KOMFORT:
- Multipoint Bratenthermometer

B47FS22G0
N90

Full Steam, Sous-Vide, Home Connect



MADE IN GERMANY

Graphite-Grey € 3.131*

ALLE GERÄTE HABEN FOLGENDE AUSSTATTUNGSMERKMALE GEMEINSAM:

Wi-Fi | Energie A+ | Slide&Hide® | CircoTherm® | CircoTherm® sanft | Full Steam | Sous-Vide | Betriebsarten 12 | Eco Clean | Easy Clean | Shift Control | Back- und Bratassistent

BACKOFENTYP UND HEIZART:
- Dampfbackofen mit 12 Beheizungsarten: CircoTherm®, CircoTherm® sanft, Ober-/Unterhitze, Ober-/Unterhitze sanft, Thermogrill, Großflächengrill, Kleinflächengrill, Pizzastufe, Brotbackstufe 180 °C - 220 °C, Unterhitze, Sanftgaren, Warmhalten
- Zusätzliche Beheizungsarten mit Dampf: Dampfgarstufe, Regenerieren, Gären, Auftauen, Sous-Vide-Garen
- Elektronische Temperaturregelung von 40 °C - 250 °C
- Garraumvolumen: 71 l

ZUBEHÖRTRÄGER / AUSZUGSSYSTEM:
- Einschubebenen: 4
- Auszug nachrüstbar

DESIGN:
- Graphite-Grey Edition
- Email anthrazit

REINIGUNG:
- Eco Clean-Ausstattung: Rückwand
- Easy Clean Reinigungshilfe
- Vollglas-Innentür

KOMFORT:
- 4,1" - TFT-Farb- und Grafikdisplay mit ShiftControl Steuerung
- Easy Clock
- Optische Aufheizkontrolle, elektronische Einstellempfehlung, Ist-Temperaturkontrolle
- Anzahl Automatik-Programme: 38 Stck
- Zusatzfunktionen: Automatisches Entkalkungsprogramm, Automatischer Siedepunktabgleich, Trocknungsfunktion
- HIDE®, die voll versenkbare Backofentür, Einzug gedämpft
- SLIDE®, der mitdrehende Türgriff
- Back- und Bratassistent
- Schnellaufheizung
- Backofenbeleuchtung abschaltbar, LED-Innenbeleuchtung
- Wassertank mit 1 l
- Leeranzeige Wassertank
- Lage des Dampfgenerators außerhalb des Garraumes
- Kühlgebläse
- Edelstahl-Lüfterrad
- Home Connect

ZUBEHÖR:
1 x Backblech emailliert, 1 x Rost, 1 x Schwamm, 1 x Dampfbehälter, gelocht, Größe S, 1 x Dampfbehälter, gelocht, Größe XL, 1 x Dampfbehälter, ungelocht, Größe S, 1 x Universalpfanne

UMWELT UND SICHERHEIT:
- Sehr geringe Fenstertemperatur max. 40 °C
- Individuell einstellbare Kindersicherung, Automatische Sicherheitsabschaltung, Restwärmeanzeige, Starttaste, Türkontaktschalter

TECHNISCHE INFO:
- Länge des Anschlusskabels: 120 cm
- Nennspannung: 220 - 240 V
- Gesamtanschlusswert Elektro: 3.6 kW
- Energieeffizienzklasse (gem. EU Nr. 65/2014): A+ [1])
- Energieverbrauch pro Zyklus im konventionellen Modus: 0.87 kWh Energieverbrauch pro Zyklus im Umluft-Modus: 0.69 kWh

MASSE:
- Gerätemaße (HxBxT): 595 x 596 x 548 mm
- Nischenmaße (HxBxT): 595 mm x 560 mm x 550 mm
- „Maße und Einbauhinweise zu diesem Gerät gemäß technischer Zeichnung beachten“
- **Wir empfehlen Ihnen, Komplementär-Produkte innerhalb der Produktserie N90 zu wählen, um die bestmögliche Einbausituation Ihrer Einbaugeräte zu gewährleisten.**

SONDERZUBEHÖR:

Z13TC16X0	Comfort Flex (1) + Rahmen, Full Steam	€ 155*
Z13TC10X0	Comfort Flex Auszug für Full Steam Backöfen	€ 74*
Z13TF36X0	Teleskop-Vollauszug 3-fach, Dampffähig	€ 273*
Z11AB15A0	Backblech, Keramik antihaft	€ 74*
Z11AU15A0	Universalpfanne, Keramik antihaft	€ 74*
Z11CG10X0	Grillset	€ 133*
Z11GT10X3	Glasbräter, 5,4l	€ 62*
Z11GU20X0	Glaspfanne	€ 86*
Z11SZ00X0	Montageset	€ 107*
Z11SZ90G0	SeamlessCombination 60 + 45 cm	€ 323*
Z12CB10A0	Backblech, emailliert, anthrazit	€ 48*
Z12CL10A0	Deckel für Profipfanne, emailliert, anthrazit	€ 80*
Z12CM10A0	Auflaufpfanne, emailliert, anthrazit	€ 89*
Z12CN10A0	Profi-Pfanne, emailliert, anthrazit	€ 80*
Z12CP10A0	Pizzaform, emailliert, anthrazit	€ 44*
Z12CQ10A0	Grillblech, emailliert, anthrazit	€ 69*
Z12CU10A0	Universalpfanne, emailliert, anthrazit	€ 55*
Z13CU30X0	Dampfbehälter ungelocht, Größe S	€ 61*
Z13CU31X0	Dampfbehälter gelocht, Größe S	€ 61*
Z99RX70X0	Anschlusskabel 3 m	€ 26*

Technische Hinweise und Maße zu diesen Geräten finden Sie auf Seite 35 – 39
* Unverbindliche Preisempfehlung des Herstellers inkl. gesetzlicher Mehrwertsteuer
[1]) Auf einer EEK-Skala von: A+++ bis D

Weiteres Zubehör/Preise siehe Seite 4 – 7 bei Zubehör

B58VT68G0
N90
Vario Steam und Pyrolyse, Home Connect



MADE IN GERMANY

Energie A | Betriebsarten 14 | Multipoint Braten-thermometer | Comfort Flex | Full Touch Control | NeffLight®

Graphite-Grey € 3.947*

BACKOFENTYP UND HEIZART:
- Backofen mit 14 Beheizungsarten: CircoTherm®, CircoTherm® sanft, Ober-/Unterhitze, Ober-/Unterhitze sanft, Thermogrill, Großflächengrill, Kleinflächengrill, Pizzastufe, Brotbackstufe 180 °C - 220 °C, Unterhitze, Sanftgaren, Auftaustufe, Vorwärmen, Warmhalten

ZUBEHÖRTRÄGER / AUSZUGSSYSTEM:
- Comfort Flex Auszug auf Ebene1, Vollauszug, mit Stoppfunktion

KOMFORT:
- 5,7" - TFT Farb- und Grafik-Display mit Full Touch Control Steuerung
- Multipoint Bratenthermometer, NeffLight®

UMWELT UND SICHERHEIT:
- Türverriegelung mechanisch

TECHNISCHE INFO:
- Energieeffizienzklasse (gem. EU Nr. 65/2014): A [1])
- Energieverbrauch pro Zyklus im konventionellen Modus: 0.9 kWh Energieverbrauch pro Zyklus im Umluft-Modus: 0.74 kWh

B57VS22G0
N90
Vario Steam und Pyrolyse, Home Connect



MADE IN GERMANY

Energie A+ | Betriebsarten 13 | Shift Control

Graphite-Grey € 2.890*

BACKOFENTYP UND HEIZART:
- Backofen mit 13 Beheizungsarten: CircoTherm®, CircoTherm® sanft, Ober-/Unterhitze, Ober-/Unterhitze sanft, Thermogrill, Großflächengrill, Kleinflächengrill, Pizzastufe, Brotbackstufe 180 °C - 220 °C, Unterhitze, Sanftgaren, Auftaustufe, Warmhalten

ZUBEHÖRTRÄGER / AUSZUGSSYSTEM:
- Auszug nachrüstbar

KOMFORT:
- 4,1" - TFT-Farb- und Grafikdisplay mit ShiftControl Steuerung

TECHNISCHE INFO:
- Energieeffizienzklasse (gem. EU Nr. 65/2014): A+ [1])
- Energieverbrauch pro Zyklus im konventionellen Modus: 0.87 kWh Energieverbrauch pro Zyklus im Umluft-Modus: 0.69 kWh

SONDERZUBEHÖR:

Z11TC16X0	Comfort Flex Auszug (1 Ebene) und Rahmen	€ 146*

ALLE GERÄTE HABEN FOLGENDE AUSSTATTUNGSMERKMALE GEMEINSAM:

Wi-Fi | Slide&Hide® | CircoTherm® | CircoTherm® sanft | Vario Steam | Pyrolyse | Easy Clean | Back- und Bratassistent

BACKOFENTYP UND HEIZART:
- Zusätzliche Beheizungsarten mit Dampf: Regenerieren, Gären
- Temperaturregelung von 40 °C - 275 °C
- Garraumvolumen: 71 l

ZUBEHÖRTRÄGER / AUSZUGSSYSTEM:
- Einschubebenen: 4

DESIGN:
- Graphite-Grey Edition
- Email anthrazit

REINIGUNG:
- Pyrolytische Selbstreinigung
- Easy Clean Reinigungshilfe
- Vollglas-Innentür

KOMFORT:
- Easy Clock
- Optische Aufheizkontrolle, elektronische Einstellempfehlung, Ist-Temperaturkontrolle, Bratenthermometer
- Anzahl Automatik-Programme: 18 Stck
- Zusatzfunktionen: Automatisches Entkalkungsprogramm, Dampfgarstufe (nur bei Verwendung von Dampfset), Trocknungsfunktion
- HIDE®, die voll versenkbare Backofentür, Einzug gedämpft
- SLIDE®, der mitdrehende Türgriff
- Back- und Bratassistent
- Schnellaufheizung
- Backofenbeleuchtung abschaltbar, LED-Innenbeleuchtung
- Wassertank mit 1 l
- Leeranzeige Wassertank
- Lage des Dampfgenerators außerhalb des Garraumes
- Kühlgebläse
- Edelstahl-Lüfterrad
- Home Connect

ZUBEHÖR:
1 x Backblech emailliert, 1 x Kombirost, 1 x Universalpfanne

UMWELT UND SICHERHEIT:
- Äußerst geringe Fenstertemperatur max. 30 °C
- Niedrige Türtemperatur während der pyrolytischen Reinigung
- Individuell einstellbare Kindersicherung, Türverriegelung bei Pyrolysebetrieb, Automatische Sicherheitsabschaltung, Restwärmeanzeige, Starttaste, Türkontaktschalter

TECHNISCHE INFO:
- Länge des Anschlusskabels: 120 cm
- Nennspannung: 220 - 240 V
- Gesamtanschlusswert Elektro: 3.6 kW

MASSE:
- Gerätemaße (HxBxT): 595 x 596 x 548 mm
- Nischenmaße (HxBxT): 595 mm x 560 mm x 550 mm
- „Maße und Einbauhinweise zu diesem Gerät gemäß technischer Zeichnung beachten"
- **Wir empfehlen Ihnen, Komplementär-Produkte innerhalb der Produktserie N90 zu wählen, um die bestmögliche Einbausituation Ihrer Einbaugeräte zu gewährleisten.**

SONDERZUBEHÖR:

Z11TC10X0	Comfort Flex Auszug (1 Ebene)	€ 74*
Z12TF16X0	Teleskop-Vollauszug 1-fach, pyrolysefähig	€ 110*
Z12TF36X0	Teleskop-Vollauszug 3-fach, pyrolysefähig	€ 290*
Z11AB15A0	Backblech, Keramik antihaft	€ 74*
Z11AU15A0	Universalpfanne, Keramik antihaft	€ 74*
Z11CG10X0	Grillset	€ 133*
Z11CR10X0	Back- und Bratrost (Standard)	€ 50*
Z11GT10X3	Glasbräter, 5,4l	€ 62*
Z11GU20X0	Glaspfanne	€ 86*
Z11SZ00X0	Montageset	€ 107*
Z11SZ90G0	SeamlessCombination 60 + 45 cm	€ 323*
Z12CB10A0	Backblech, emailliert, anthrazit	€ 48*
Z12CL10A0	Deckel für Profipfanne, emailliert, anthrazit	€ 80*
Z12CM10A0	Auflaufpfanne, emailliert, anthrazit	€ 89*
Z12CN10A0	Profi-Pfanne, emailliert, anthrazit	€ 80*
Z12CP10A0	Pizzaform, emailliert, anthrazit	€ 44*
Z12CQ10A0	Grillblech, emailliert, anthrazit	€ 69*
Z12CU10A0	Universalpfanne, emailliert, anthrazit	€ 55*
Z1913X0	Backstein	€ 185*
Z19DD10X0	Dampfset für Backofen	€ 416*
Z99RX70X0	Anschlusskabel 3 m	€ 26*

Technische Hinweise und Maße zu diesen Geräten finden Sie auf Seite 35 – 39
* Unverbindliche Preisempfehlung des Herstellers inkl. gesetzlicher Mehrwertsteuer
[1]) Auf einer EEK-Skala von: A+++ bis D
Weiteres Zubehör/Preise siehe Seite 4 – 7 bei Zubehör

B47VR22G0

Vario Steam

N70



MADE IN GERMANY



Graphite-Grey € 2.495*

BACKOFENTYP UND HEIZART:
- Backofen mit 12 Beheizungsarten: CircoTherm®, CircoTherm® sanft, Ober-/Unterhitze, Ober-/Unterhitze sanft, Thermogrill, Großflächengrill, Kleinflächengrill, Pizzastufe, Brotbackstufe 180 °C - 220 °C, Unterhitze, Sanftgaren, Warmhalten
- Zusätzliche Beheizungsarten mit Dampf: Regenerieren, Gären
- Temperaturregelung von 40 °C - 275 °C
- Garraumvolumen: 71 l

ZUBEHÖRTRÄGER / AUSZUGSSYSTEM:
- Einschubebenen: 4
- Auszug nachrüstbar

DESIGN:
- Graphite-Grey Edition
- Email anthrazit

REINIGUNG:
- Eco Clean-Ausstattung: Rückwand
- Easy Clean Reinigungshilfe
- Vollglas-Innentür

KOMFORT:
- 2,5" - TFT-Farb- und Text-Display mit Shift Control Steuerung
- Easy Clock
- Optische Aufheizkontrolle, elektronische Einstellempfehlung, Ist-Temperaturkontrolle, Automatikprogramme
- Anzahl Automatik-Programme: 18 Stck
- Zusatzfunktionen: Automatisches Entkalkungsprogramm, Dampfgarstufe (nur bei Verwendung von Dampfset), Trocknungsfunktion
- HIDE®, die voll versenkbare Backofentür, Einzug gedämpft
- SLIDE®, der mitdrehende Türgriff
- Schnellaufheizung
- Backofenbeleuchtung abschaltbar, LED-Innenbeleuchtung
- Wassertank mit 1 l
- Leeranzeige Wassertank
- Lage des Dampfgenerators außerhalb des Garraumes
- Kühlgebläse
- Edelstahl-Lüfterrad

ZUBEHÖR:
1 x Backblech emailliert, 1 x Kombirost, 1 x Universalpfanne

UMWELT UND SICHERHEIT:
- Sehr geringe Fenstertemperatur max. 40 °C
- Türverriegelung mechanisch, Individuell einstellbare Kindersicherung, Automatische Sicherheitsabschaltung, Restwärmeanzeige, Starttaste, Türkontaktschalter

TECHNISCHE INFO:
- Länge des Anschlusskabels: 120 cm
- Nennspannung: 220 - 240 V
- Gesamtanschlusswert Elektro: 3.6 kW
- Energieeffizienzklasse (gem. EU Nr. 65/2014): A+ [1])
- Energieverbrauch pro Zyklus im konventionellen Modus: 0.87 kWh
  Energieverbrauch pro Zyklus im Umluft-Modus: 0.69 kWh

MASSE:
- Gerätemaße (HxBxT): 595 x 596 x 548 mm
- Nischenmaße (HxBxT): 595 mm x 560 mm x 550 mm
- „Maße und Einbauhinweise zu diesem Gerät gemäß technischer Zeichnung beachten“
- **Wir empfehlen Ihnen, Komplementär-Produkte innerhalb der Produktserie N70 zu wählen, um die bestmögliche Einbausituation Ihrer Einbaugeräte zu gewährleisten.**

SONDERZUBEHÖR:

Z11TC16X0	Comfort Flex Auszug (1 Ebene) und Rahmen	€ 146*
Z11TC10X0	Comfort Flex Auszug (1 Ebene)	€ 74*
Z11TF36X0	Teleskop-Vollauszug 3-fach, Standard	€ 228*
Z11AB15A0	Backblech, Keramik antihaft	€ 74*
Z11AU15A0	Universalpfanne, Keramik antihaft	€ 74*
Z11CG10X0	Grillset	€ 133*
Z11CR10X0	Back- und Bratrost (Standard)	€ 50*
Z11GT10X3	Glasbräter, 5,4l	€ 62*
Z11GU20X0	Glaspfanne	€ 86*
Z11SZ00X0	Montageset	€ 107*
Z11SZ90G0	SeamlessCombination 60 + 45 cm	€ 323*
Z12CB10A0	Backblech, emailliert, anthrazit	€ 48*
Z12CL10A0	Deckel für Profipfanne, emailliert, anthrazit	€ 80*
Z12CM10A0	Auflaufpfanne, emailliert, anthrazit	€ 89*
Z12CN10A0	Profi-Pfanne, emailliert, anthrazit	€ 80*
Z12CP10A0	Pizzaform, emailliert, anthrazit	€ 44*
Z12CQ10A0	Grillblech, emailliert, anthrazit	€ 69*
Z12CU10A0	Universalpfanne, emailliert, anthrazit	€ 55*
Z1913X0	Backstein	€ 185*
Z19DD10X0	Dampfset für Backofen	€ 416*
Z99RX70X0	Anschlusskabel 3 m	€ 26*

Technische Hinweise und Maße zu diesen Geräten finden Sie auf Seite 35 – 39
* Unverbindliche Preisempfehlung des Herstellers inkl. gesetzlicher Mehrwertsteuer
[1]) Auf einer EEK-Skala von: A+++ bis D

Weiteres Zubehör/Preise siehe Seite 4 – 7 bei Zubehör

B58CT68G0

CircoTherm®, Pyrolyse, Home Connect

N90

MADE IN GERMANY





Graphite-Grey € 3.429*

BACKOFENTYP UND HEIZART:
- Backofen mit 15 Beheizungsarten: CircoTherm®, CircoTherm® sanft, Ober-/Unterhitze, Ober-/Unterhitze sanft, Thermogrill, Großflächengrill, Kleinflächengrill, Pizzastufe, Brotbackstufe 180 °C - 220 °C, Unterhitze, Sanftgaren, Auftaustufe, Gärstufe, Vorwärmen, Warmhalten
- Temperaturregelung von 40 °C - 275 °C
- Garraumvolumen: 71 l

ZUBEHÖRTRÄGER / AUSZUGSSYSTEM:
- Einschubebenen: 4
- Comfort Flex Auszug auf Ebene1, Vollauszug, mit Stoppfunktion

DESIGN:
- Graphite-Grey Edition
- Email anthrazit

REINIGUNG:
- Pyrolytische Selbstreinigung
- Easy Clean Reinigungshilfe
- Vollglas-Innentür

KOMFORT:
- 5,7" - TFT Farb- und Grafik-Display mit Full Touch Control Steuerung
- Easy Clock
- Optische Aufheizkontrolle, elektronische Einstellempfehlung, Ist-Temperaturkontrolle, Bratenthermometer
- HIDE®, die voll versenkbare Backofentür, Einzug gedämpft
- SLIDE®, der mitdrehende Türgriff
- Back- und Bratassistent
- Multipoint Bratenthermometer
- Schnellaufheizung
- Backofenbeleuchtung abschaltbar, LED-Innenbeleuchtung, NeffLight®
- Kühlgebläse
- Edelstahl-Lüfterrad
- Home Connect

ZUBEHÖR:
1 x Backblech emailliert, 1 x Kombirost, 1 x Universalpfanne

UMWELT UND SICHERHEIT:
- Äußerst geringe Fenstertemperatur max. 30 °C
- Niedrige Türtemperatur während der pyrolytischen Reinigung
- Türverriegelung mechanisch, Individuell einstellbare Kindersicherung, Automatische Sicherheitsabschaltung, Restwärmeanzeige, Starttaste, Türkontaktschalter

TECHNISCHE INFO:
- Länge des Anschlusskabels: 120 cm
- Nennspannung: 220 - 240 V
- Gesamtanschlusswert Elektro: 3.6 kW
- Energieeffizienzklasse (gem. EU Nr. 65/2014): A [1])
- Energieverbrauch pro Zyklus im konventionellen Modus: 0.9 kWh
  Energieverbrauch pro Zyklus im Umluft-Modus: 0.74 kWh

MASSE:
- Gerätemaße (HxBxT): 595 x 596 x 548 mm
- Nischenmaße (HxBxT): 595 mm x 560 mm x 550 mm
- „Maße und Einbauhinweise zu diesem Gerät gemäß technischer Zeichnung beachten“
- **Wir empfehlen Ihnen, Komplementär-Produkte innerhalb der Produktserie N90 zu wählen, um die bestmögliche Einbausituation Ihrer Einbaugeräte zu gewährleisten.**

SONDERZUBEHÖR:

Z11TC10X0	Comfort Flex Auszug (1 Ebene)	€ 74*
Z12TF36X0	Teleskop-Vollauszug 3-fach, pyrolysefähig	€ 290*
Z11AB15A0	Backblech, Keramik antihaft	€ 74*
Z11AU15A0	Universalpfanne, Keramik antihaft	€ 74*
Z11CG10X0	Grillset	€ 133*
Z11CR10X0	Back- und Bratrost (Standard)	€ 50*
Z11GT10X3	Glasbräter, 5,4l	€ 62*
Z11GU20X0	Glaspfanne	€ 86*
Z11SZ00X0	Montageset	€ 107*
Z11SZ90G0	SeamlessCombination 60 + 45 cm	€ 323*
Z12CB10A0	Backblech, emailliert, anthrazit	€ 48*
Z12CL10A0	Deckel für Profipfanne, emailliert, anthrazit	€ 80*
Z12CM10A0	Auflaufpfanne, emailliert, anthrazit	€ 89*
Z12CN10A0	Profi-Pfanne, emailliert, anthrazit	€ 80*
Z12CP10A0	Pizzaform, emailliert, anthrazit	€ 44*
Z12CQ10A0	Grillblech, emailliert, anthrazit	€ 69*
Z12CU10A0	Universalpfanne, emailliert, anthrazit	€ 55*
Z1913X0	Backstein	€ 185*
Z19DD10X0	Dampfset für Backofen	€ 416*
Z99RX70X0	Anschlusskabel 3 m	€ 26*

Technische Hinweise und Maße zu diesen Geräten finden Sie auf Seite 35 – 39
* Unverbindliche Preisempfehlung des Herstellers inkl. gesetzlicher Mehrwertsteuer
[1]) Auf einer EEK-Skala von: A+++ bis D

Weiteres Zubehör/Preise siehe Seite 4 – 7 bei Zubehör

B57CS22G0
N90

CircoTherm®, Pyrolyse, Home Connect



MADE IN GERMANY

Pyrolyse

Graphite-Grey € 2.550*

REINIGUNG:
- Pyrolytische Selbstreinigung

UMWELT UND SICHERHEIT:
- Äußerst geringe Fenstertemperatur max. 30 °C
- Niedrige Türtemperatur während der pyrolytischen Reinigung

SONDERZUBEHÖR:

Z12TF16X0	Teleskop-Vollauszug 1-fach, pyrolysefähig	€ 110*
Z12TF36X0	Teleskop-Vollauszug 3-fach, pyrolysefähig	€ 290*

B47CS22G0
N90

CircoTherm®, Home Connect



MADE IN GERMANY

Eco Clean

Graphite-Grey € 2.137*

REINIGUNG:
- Eco Clean-Ausstattung: Rückwand

UMWELT UND SICHERHEIT:
- Sehr geringe Fenstertemperatur max. 40 °C

SONDERZUBEHÖR:

Z11TF36X0	Teleskop-Vollauszug 3-fach, Standard	€ 228*

ALLE GERÄTE HABEN FOLGENDE AUSSTATTUNGSMERKMALE GEMEINSAM:



BACKOFENTYP UND HEIZART:
- Backofen mit 13 Beheizungsarten: CircoTherm®, CircoTherm® sanft, Ober-/Unterhitze, Ober-/Unterhitze sanft, Thermogrill, Großflächengrill, Kleinflächengrill, Pizzastufe, Brotbackstufe 180 °C - 220 °C, Unterhitze, Sanftgaren, Auftaustufe, Gärstufe
- Temperaturregelung von 40 °C - 275 °C
- Garraumvolumen: 71 l

ZUBEHÖRTRÄGER / AUSZUGSSYSTEM:
- Einschubebenen: 4
- Auszug nachrüstbar

DESIGN:
- Graphite-Grey Edition
- Email anthrazit

REINIGUNG:
- Easy Clean Reinigungshilfe
- Vollglas-Innentür

KOMFORT:
- 4,1" - TFT-Farb- und Grafikdisplay mit ShiftControl Steuerung
- Easy Clock
- Optische Aufheizkontrolle, elektronische Einstellempfehlung, Ist-Temperaturkontrolle
- HIDE®, die voll versenkbare Backofentür, Einzug gedämpft
- SLIDE®, der mitdrehende Türgriff
- Back- und Bratassistent
- Schnellaufheizung
- Backofenbeleuchtung abschaltbar, Halogenleuchte
- Kühlgebläse
- Edelstahl-Lüfterrad
- Home Connect

ZUBEHÖR:
1 x Backblech emailliert, 1 x Kombirost, 1 x Universalpfanne

UMWELT UND SICHERHEIT:
- Individuell einstellbare Kindersicherung, Automatische Sicherheitsabschaltung, Restwärmeanzeige, Starttaste, Türkontaktschalter

TECHNISCHE INFO:
- Länge des Anschlusskabels: 120 cm
- Nennspannung: 220 - 240 V
- Gesamtanschlusswert Elektro: 3.6 kW
- Energieeffizienzklasse (gem. EU Nr. 65/2014): A+ [1])
- Energieverbrauch pro Zyklus im konventionellen Modus: 0.87 kWh
  Energieverbrauch pro Zyklus im Umluft-Modus: 0.69 kWh

MASSE:
- Gerätemaße (HxBxT): 595 x 596 x 548 mm
- Nischenmaße (HxBxT): 595 mm x 560 mm x 550 mm
- „Maße und Einbauhinweise zu diesem Gerät gemäß technischer Zeichnung beachten“
- **Wir empfehlen Ihnen, Komplementär-Produkte innerhalb der Produktserie N90 zu wählen, um die bestmögliche Einbausituation Ihrer Einbaugeräte zu gewährleisten.**

SONDERZUBEHÖR:

Z11TC16X0	Comfort Flex Auszug (1 Ebene) und Rahmen	€ 146*
Z11TC10X0	Comfort Flex Auszug (1 Ebene)	€ 74*
Z11AB15A0	Backblech, Keramik antihaft	€ 74*
Z11AU15A0	Universalpfanne, Keramik antihaft	€ 74*
Z11CG10X0	Grillset	€ 133*
Z11CR10X0	Back- und Bratrost (Standard)	€ 50*
Z11GT10X3	Glasbräter, 5,4l	€ 62*
Z11GU20X0	Glaspfanne	€ 86*
Z11SZ00X0	Montageset	€ 107*
Z11SZ90G0	SeamlessCombination 60 + 45 cm	€ 323*
Z12CB10A0	Backblech, emailliert, anthrazit	€ 48*
Z12CL10A0	Deckel für Profipfanne, emailliert, anthrazit	€ 80*
Z12CM10A0	Auflaufpfanne, emailliert, anthrazit	€ 89*
Z12CN10A0	Profi-Pfanne, emailliert, anthrazit	€ 80*
Z12CP10A0	Pizzaform, emailliert, anthrazit	€ 44*
Z12CQ10A0	Grillblech, emailliert, anthrazit	€ 69*
Z12CU10A0	Universalpfanne, emailliert, anthrazit	€ 55*
Z1913X0	Backstein	€ 185*
Z19DD10X0	Dampfset für Backofen	€ 416*
Z99RX70X0	Anschlusskabel 3 m	€ 26*

Technische Hinweise und Maße zu diesen Geräten finden Sie auf Seite 35 – 39
* Unverbindliche Preisempfehlung des Herstellers inkl. gesetzlicher Mehrwertsteuer
[1]) Auf einer EEK-Skala von: A+++ bis D

Weiteres Zubehör/Preise siehe Seite 4 – 7 bei Zubehör

B57CR22G0
CircoTherm®, Pyrolyse

N70



MADE IN GERMANY

Pyrolyse

Graphite-Grey € 2.351*

REINIGUNG:
- Pyrolytische Selbstreinigung

UMWELT UND SICHERHEIT:
- Äußerst geringe Fenstertemperatur max. 30 °C
- Niedrige Türtemperatur während der pyrolytischen Reinigung

SONDERZUBEHÖR:

Z12TF16X0	Teleskop-Vollauszug 1-fach, pyrolysefähig	€ 110*
Z12TF36X0	Teleskop-Vollauszug 3-fach, pyrolysefähig	€ 290*

B47CR22G0
CircoTherm®

N70



MADE IN GERMANY

Eco Clean

Graphite-Grey € 1.938*

REINIGUNG:
- Eco Clean-Ausstattung: Rückwand

UMWELT UND SICHERHEIT:
- Sehr geringe Fenstertemperatur max. 40 °C

SONDERZUBEHÖR:

Z11TF36X0	Teleskop-Vollauszug 3-fach, Standard	€ 228*

ALLE GERÄTE HABEN FOLGENDE AUSSTATTUNGSMERKMALE GEMEINSAM:

Energie A+ | Slide&Hide® | CircoTherm® | CircoTherm® sanft | Betriebsarten 12 | Easy Clean | Shift Control

BACKOFENTYP UND HEIZART:
- Backofen mit 12 Beheizungsarten: CircoTherm®, CircoTherm® sanft, Ober-/Unterhitze, Ober-/Unterhitze sanft, Thermogrill, Großflächengrill, Kleinflächengrill, Pizzastufe, Brotbackstufe 180 °C - 220 °C, Unterhitze, Sanftgaren, Gärstufe
- Temperaturregelung von 40 °C - 275 °C
- Garraumvolumen: 71 l

ZUBEHÖRTRÄGER / AUSZUGSSYSTEM:
- Einschubebenen: 4
- Auszug nachrüstbar

DESIGN:
- Graphite-Grey Edition
- Email anthrazit

REINIGUNG:
- Easy Clean Reinigungshilfe
- Vollglas-Innentür

KOMFORT:
- 2,5" - TFT-Farb- und Text-Display mit Shift Control Steuerung
- Easy Clock
- Optische Aufheizkontrolle, elektronische Einstellempfehlung, Ist-Temperaturkontrolle
- HIDE®, die voll versenkbare Backofentür, Einzug gedämpft
- SLIDE®, der mitdrehende Türgriff
- Schnellaufheizung
- Backofenbeleuchtung abschaltbar, Halogenleuchte
- Kühlgebläse
- Edelstahl-Lüfterrad

ZUBEHÖR:
1 x Backblech emailliert, 1 x Kombirost, 1 x Universalpfanne

UMWELT UND SICHERHEIT:
- Individuell einstellbare Kindersicherung, Automatische Sicherheitsabschaltung, Restwärmeanzeige, Starttaste, Türkontaktschalter

TECHNISCHE INFO:
- Länge des Anschlusskabels: 120 cm
- Nennspannung: 220 - 240 V
- Gesamtanschlusswert Elektro: 3.6 kW
- Energieeffizienzklasse (gem. EU Nr. 65/2014): A+ [1])
- Energieverbrauch pro Zyklus im konventionellen Modus: 0.87 kWh
  Energieverbrauch pro Zyklus im Umluft-Modus: 0.69 kWh

MASSE:
- Gerätemaße (HxBxT): 595 x 596 x 548 mm
- Nischenmaße (HxBxT): 595 mm x 560 mm x 550 mm
- „Maße und Einbauhinweise zu diesem Gerät gemäß technischer Zeichnung beachten“
- **Wir empfehlen Ihnen, Komplementär-Produkte innerhalb der Produktserie N70 zu wählen, um die bestmögliche Einbausituation Ihrer Einbaugeräte zu gewährleisten.**

SONDERZUBEHÖR:

Z11TC16X0	Comfort Flex Auszug (1 Ebene) und Rahmen	€ 146*
Z11TC10X0	Comfort Flex Auszug (1 Ebene)	€ 74*
Z11AB15A0	Backblech, Keramik antihaft	€ 74*
Z11AU15A0	Universalpfanne, Keramik antihaft	€ 74*
Z11CG10X0	Grillset	€ 133*
Z11CR10X0	Back- und Bratrost (Standard)	€ 50*
Z11GT10X3	Glasbräter, 5,4l	€ 62*
Z11GU20X0	Glaspfanne	€ 86*
Z11SZ00X0	Montageset	€ 107*
Z11SZ90G0	SeamlessCombination 60 + 45 cm	€ 323*
Z12CB10A0	Backblech, emailliert, anthrazit	€ 48*
Z12CL10A0	Deckel für Profipfanne, emailliert, anthrazit	€ 80*
Z12CM10A0	Auflaufpfanne, emailliert, anthrazit	€ 89*
Z12CN10A0	Profi-Pfanne, emailliert, anthrazit	€ 80*
Z12CP10A0	Pizzaform, emailliert, anthrazit	€ 44*
Z12CQ10A0	Grillblech, emailliert, anthrazit	€ 69*
Z12CU10A0	Universalpfanne, emailliert, anthrazit	€ 55*
Z1913X0	Backstein	€ 185*
Z19DD10X0	Dampfset für Backofen	€ 416*
Z99RX70X0	Anschlusskabel 3 m	€ 26*

Technische Hinweise und Maße zu diesen Geräten finden Sie auf Seite 35 – 39
* Unverbindliche Preisempfehlung des Herstellers inkl. gesetzlicher Mehrwertsteuer
[1]) Auf einer EEK-Skala von: A+++ bis D

Weiteres Zubehör/Preise siehe Seite 4 – 7 bei Zubehör

B27CS22G0 *N90*

CircoTherm®, Pyrolyse, Home Connect



MADE IN GERMANY

Pyrolyse

Graphite-Grey € 2.149*

REINIGUNG:
- Pyrolytische Selbstreinigung

UMWELT UND SICHERHEIT:
- Äußerst geringe Fenstertemperatur max. 30 °C
- Niedrige Türtemperatur während der pyrolytischen Reinigung

SONDERZUBEHÖR:

Z12TF16X0	Teleskop-Vollauszug 1-fach, pyrolysefähig	€ 110*
Z12TF36X0	Teleskop-Vollauszug 3-fach, pyrolysefähig	€ 290*

B17CS22G0 *N90*

CircoTherm®, Home Connect



MADE IN GERMANY

Eco Clean

Graphite-Grey € 1.735*

REINIGUNG:
- Eco Clean-Ausstattung: Rückwand

UMWELT UND SICHERHEIT:
- Sehr geringe Fenstertemperatur max. 40 °C

SONDERZUBEHÖR:

Z11TF36X0	Teleskop-Vollauszug 3-fach, Standard	€ 228*

ALLE GERÄTE HABEN FOLGENDE AUSSTATTUNGSMERKMALE GEMEINSAM:



BACKOFENTYP UND HEIZART:
- Backofen mit 13 Beheizungsarten: CircoTherm®, CircoTherm® sanft, Ober-/Unterhitze, Ober-/Unterhitze sanft, Thermogrill, Großflächengrill, Kleinflächengrill, Pizzastufe, Brotbackstufe 180 °C - 220 °C, Unterhitze, Sanftgaren, Auftaustufe, Gärstufe
- Temperaturregelung von 40 °C - 275 °C
- Garraumvolumen: 71 l

ZUBEHÖRTRÄGER / AUSZUGSSYSTEM:
- Einschubebenen: 4
- Auszug nachrüstbar

DESIGN:
- Graphite-Grey Edition
- Email anthrazit

REINIGUNG:
- Easy Clean Reinigungshilfe
- Vollglas-Innentür

KOMFORT:
- 4,1" - TFT-Farb- und Grafikdisplay mit ShiftControl Steuerung
- Easy Clock
- Optische Aufheizkontrolle, elektronische Einstellempfehlung, Ist-Temperaturkontrolle
- Klapptür, SoftClose, SoftOpening
- Profilgriff
- Back- und Bratassistent
- Schnellaufheizung
- Backofenbeleuchtung abschaltbar, Halogenleuchte
- Kühlgebläse
- Edelstahl-Lüfterrad
- Home Connect

ZUBEHÖR:
1 x Backblech emailliert, 1 x Kombirost, 1 x Universalpfanne

UMWELT UND SICHERHEIT:
- Individuell einstellbare Kindersicherung, Automatische Sicherheitsabschaltung, Restwärmeanzeige, Starttaste, Türkontaktschalter

TECHNISCHE INFO:
- Länge des Anschlusskabels: 120 cm
- Nennspannung: 220 - 240 V
- Gesamtanschlusswert Elektro: 3.6 kW
- Energieeffizienzklasse (gem. EU Nr. 65/2014): A+ [1])
- Energieverbrauch pro Zyklus im konventionellen Modus: 0.87 kWh
  Energieverbrauch pro Zyklus im Umluft-Modus: 0.69 kWh

MASSE:
- Gerätemaße (HxBxT): 595 x 596 x 548 mm
- Nischenmaße (HxBxT): 595 mm x 560 mm x 550 mm
- „Maße und Einbauhinweise zu diesem Gerät gemäß technischer Zeichnung beachten“
- **Wir empfehlen Ihnen, Komplementär-Produkte innerhalb der Produktserie N90 zu wählen, um die bestmögliche Einbausituation Ihrer Einbaugeräte zu gewährleisten.**

SONDERZUBEHÖR:

Z11TC16X0	Comfort Flex Auszug (1 Ebene) und Rahmen	€ 146*
Z11TC10X0	Comfort Flex Auszug (1 Ebene)	€ 74*
Z11AB15A0	Backblech, Keramik antihaft	€ 74*
Z11AU15A0	Universalpfanne, Keramik antihaft	€ 74*
Z11CG10X0	Grillset	€ 133*
Z11CR10X0	Back- und Bratrost (Standard)	€ 50*
Z11GT10X3	Glasbräter, 5,4l	€ 62*
Z11GU20X0	Glaspfanne	€ 86*
Z11SZ00X0	Montageset	€ 107*
Z12CB10A0	Backblech, emailliert, anthrazit	€ 48*
Z12CL10A0	Deckel für Profipfanne, emailliert, anthrazit	€ 80*
Z12CM10A0	Auflaufpfanne, emailliert, anthrazit	€ 89*
Z12CN10A0	Profi-Pfanne, emailliert, anthrazit	€ 80*
Z12CP10A0	Pizzaform, emailliert, anthrazit	€ 44*
Z12CQ10A0	Grillblech, emailliert, anthrazit	€ 69*
Z12CU10A0	Universalpfanne, emailliert, anthrazit	€ 55*
Z1913X0	Backstein	€ 185*
Z19DD10X0	Dampfset für Backofen	€ 416*
Z99RX70X0	Anschlusskabel 3 m	€ 26*

Technische Hinweise und Maße zu diesen Geräten finden Sie auf Seite 35 – 39
* Unverbindliche Preisempfehlung des Herstellers inkl. gesetzlicher Mehrwertsteuer
[1]) Auf einer EEK-Skala von: A+++ bis D

Weiteres Zubehör/Preise siehe Seite 4 – 7 bei Zubehör

B27CR22G0
CircoTherm®, Pyrolyse

N70



MADE IN GERMANY



Graphite-Grey € 1.978*

REINIGUNG:
- Pyrolytische Selbstreinigung

UMWELT UND SICHERHEIT:
- Äußerst geringe Fenstertemperatur max. 30 °C
- Niedrige Türtemperatur während der pyrolytischen Reinigung

SONDERZUBEHÖR:

Z12TF16X0	Teleskop-Vollauszug 1-fach, pyrolysefähig	€ 110*
Z12TF36X0	Teleskop-Vollauszug 3-fach, pyrolysefähig	€ 290*

B17CR22G0
CircoTherm®

N70



MADE IN GERMANY



Graphite-Grey € 1.575*

REINIGUNG:
- Eco Clean-Ausstattung: Rückwand

UMWELT UND SICHERHEIT:
- Sehr geringe Fenstertemperatur max. 40 °C

SONDERZUBEHÖR:

Z11TF36X0	Teleskop-Vollauszug 3-fach, Standard	€ 228*

ALLE GERÄTE HABEN FOLGENDE AUSSTATTUNGSMERKMALE GEMEINSAM:



BACKOFENTYP UND HEIZART:
- Backofen mit 12 Beheizungsarten: CircoTherm®, CircoTherm® sanft, Ober-/Unterhitze, Ober-/Unterhitze sanft, Thermogrill, Großflächengrill, Kleinflächengrill, Pizzastufe, Brotbackstufe 180 °C - 220 °C, Unterhitze, Sanftgaren, Gärstufe
- Temperaturregelung von 40 °C - 275 °C
- Garraumvolumen: 71 l

ZUBEHÖRTRÄGER / AUSZUGSSYSTEM:
- Einschubebenen: 4
- Auszug nachrüstbar

DESIGN:
- Graphite-Grey Edition
- Email anthrazit

REINIGUNG:
- Easy Clean Reinigungshilfe
- Vollglas-Innentür

KOMFORT:
- 2,5" - TFT-Farb- und Text-Display mit Shift Control Steuerung
- Easy Clock
- Optische Aufheizkontrolle, elektronische Einstellempfehlung, Ist-Temperaturkontrolle
- Klapptür, SoftClose, SoftOpening
- Profilgriff
- Schnellaufheizung
- Backofenbeleuchtung abschaltbar, Halogenleuchte
- Kühlgebläse
- Edelstahl-Lüfterrad

ZUBEHÖR:
1 x Backblech emailliert, 1 x Kombirost, 1 x Universalpfanne

UMWELT UND SICHERHEIT:
- Individuell einstellbare Kindersicherung, Automatische Sicherheitsabschaltung, Restwärmeanzeige, Starttaste, Türkontaktschalter

TECHNISCHE INFO:
- Länge des Anschlusskabels: 120 cm
- Nennspannung: 220 - 240 V
- Gesamtanschlusswert Elektro: 3.6 kW
- Energieeffizienzklasse (gem. EU Nr. 65/2014): A+ [1])
- Energieverbrauch pro Zyklus im konventionellen Modus: 0.87 kWh
  Energieverbrauch pro Zyklus im Umluft-Modus: 0.69 kWh

MASSE:
- Gerätemaße (HxBxT): 595 x 596 x 548 mm
- Nischenmaße (HxBxT): 595 mm x 560 mm x 550 mm
- „Maße und Einbauhinweise zu diesem Gerät gemäß technischer Zeichnung beachten“
- **Wir empfehlen Ihnen, Komplementär-Produkte innerhalb der Produktserie N70 zu wählen, um die bestmögliche Einbausituation Ihrer Einbaugeräte zu gewährleisten.**

SONDERZUBEHÖR:

Z11TC16X0	Comfort Flex Auszug (1 Ebene) und Rahmen	€ 146*
Z11TC10X0	Comfort Flex Auszug (1 Ebene)	€ 74*
Z11AB15A0	Backblech, Keramik antihaft	€ 74*
Z11AU15A0	Universalpfanne, Keramik antihaft	€ 74*
Z11CG10X0	Grillset	€ 133*
Z11CR10X0	Back- und Bratrost (Standard)	€ 50*
Z11GT10X3	Glasbräter, 5,4l	€ 62*
Z11GU20X0	Glaspfanne	€ 86*
Z11SZ00X0	Montageset	€ 107*
Z11SZ90G0	SeamlessCombination 60 + 45 cm	€ 323*
Z12CB10A0	Backblech, emailliert, anthrazit	€ 48*
Z12CL10A0	Deckel für Profipfanne, emailliert, anthrazit	€ 80*
Z12CM10A0	Auflaufpfanne, emailliert, anthrazit	€ 89*
Z12CN10A0	Profi-Pfanne, emailliert, anthrazit	€ 80*
Z12CP10A0	Pizzaform, emailliert, anthrazit	€ 44*
Z12CQ10A0	Grillblech, emailliert, anthrazit	€ 69*
Z12CU10A0	Universalpfanne, emailliert, anthrazit	€ 55*
Z1913X0	Backstein	€ 185*
Z19DD10X0	Dampfset für Backofen	€ 416*
Z99RX70X0	Anschlusskabel 3 m	€ 26*

Technische Hinweise und Maße zu diesen Geräten finden Sie auf Seite 35 – 39
* Unverbindliche Preisempfehlung des Herstellers inkl. gesetzlicher Mehrwertsteuer
[1]) Auf einer EEK-Skala von: A+++ bis D

Weiteres Zubehör/Preise siehe Seite 4 – 7 bei Zubehör

B5AVM7AG0 *N50*

CircoTherm®, Added Steam, Home Connect



Pyrolyse

Graphite-Grey

Lieferbar ab 02/2023 [2]) € 2.418*

REINIGUNG:
- Pyrolytische Selbstreinigung

UMWELT UND SICHERHEIT:
- Äußerst geringe Fenstertemperatur max. 30 °C
- Niedrige Türtemperatur während der pyrolytischen Reinigung
- Türverriegelung bei Pyrolysebetrieb

B4AVM4AG0 *N50*

CircoTherm®, Added Steam, Home Connect



Eco Clean

Graphite-Grey

Lieferbar ab 02/2023 [2]) € 2.074*

REINIGUNG:
- Eco Clean-Ausstattung: Rückwand

UMWELT UND SICHERHEIT:
- Sehr geringe Fenstertemperatur max. 40 °C

ALLE GERÄTE HABEN FOLGENDE AUSSTATTUNGSMERKMALE GEMEINSAM:



BACKOFENTYP UND HEIZART:
- Backofen mit 8 Beheizungsarten: CircoTherm®, Ober-/Unterhitze, Thermogrill, Großflächengrill, Pizzastufe, Brotbackstufe 180 °C - 220 °C, CircoTherm® sanft, Regenerieren
- Beheizungsarten kombinierbar mit Dampfstoß: CircoTherm® , Umluftgrill, Ober-/Unterhitze
- Temperaturregelung von 30 °C - 275 °C
- Garraumvolumen: 71 l

ZUBEHÖRTRÄGER / AUSZUGSSYSTEM:
- Einschubebenen: 4
- Auszug nachrüstbar

DESIGN:
- Graphite-Grey Edition
- Bedienelemente: Drehknebel
- Email grau

REINIGUNG:
- Easy Clean Reinigungshilfe
- Vollglas-Innentür

KOMFORT:
- LCD-Display (weiß), elektronische Steuerung
- Easy Clock
- Optische Aufheizkontrolle, elektronische Einstellempfehlung, Autostart, Ist-Temperaturkontrolle, Bratenthermometer, Automatikprogramme
- Anzahl Automatik-Programme: 15 Stck
- Zusatzfunktionen: Automatisches Entkalkungsprogramm
- HIDE®, die voll versenkbare Backofentür
- SLIDE®, der mitdrehende Türgriff
- SinglePoint Bratenthermometer
- Schnellaufheizung
- Backofenbeleuchtung abschaltbar, Halogenleuchte
- Wassertank mit 220ml
- Lage des Dampfgenerators außerhalb des Garraumes
- Kühlgebläse
- Edelstahl-Lüfterrad
- Infotaste
- Home Connect

ZUBEHÖR:
1 x Backblech emailliert, 1 x Kombirost, 1 x Universalpfanne

UMWELT UND SICHERHEIT:
- Individuell einstellbare Kindersicherung, Türverriegelung bei Pyrolysebetrieb, Automatische Sicherheitsabschaltung, Restwärmeanzeige, Türkontaktschalter

TECHNISCHE INFO:
- Länge des Anschlusskabels: 120 cm
- Nennspannung: 220 - 240 V
- Gesamtanschlusswert Elektro: 3.6 kW
- Energieeffizienzklasse (gem. EU Nr. 65/2014): A [1])
- Energieverbrauch pro Zyklus im konventionellen Modus: 1.04 kWh
  Energieverbrauch pro Zyklus im Umluft-Modus: 0.81 kWh

MASSE:
- Gerätemaße (HxBxT): 595 x 594 x 548 mm
- Nischenmaße (HxBxT): 595 mm x 560 mm x 550 mm
- „Maße und Einbauhinweise zu diesem Gerät gemäß technischer Zeichnung beachten“
- **Wir empfehlen Ihnen, Komplementär-Produkte innerhalb der Produktserie N50 zu wählen, um die bestmögliche Einbausituation Ihrer Einbaugeräte zu gewährleisten.**

SONDERZUBEHÖR:

Z11TE25X0	Teleskopauszug 2-fach	€ 125*
Z11TF25X0	Teleskopvollauszug 2-fach	€ 153*
Z11TF36X0	Teleskop-Vollauszug 3-fach, Standard	€ 228*
Z11TI15X0	Vario Clip	€ 82*
Z11TJ25X0	Teleskopauszug 2-fach, davon 1x Vario Clip	€ 119*
Z11TJ35X0	Teleskopauszug 3-fach, davon 1x Vario Clip	€ 184*
	HINWEIS: Auszüge sind nicht für Pyrolyse geeignet und müssen für den pyrolytischen Reinigungsvorgang entnommen werden.	
Z11AB15A0	Backblech, Keramik antihaft	€ 74*
Z11AU15A0	Universalpfanne, Keramik antihaft	€ 74*
Z11CB10E0	Backblech, emailliert, grau	€ 48*
Z11CR10X0	Back- und Bratrost (Standard)	€ 50*
Z11CU10E0	Universalpfanne, emailliert, grau	€ 55*
Z11GT10X3	Glasbräter, 5,4l	€ 62*
Z1352X0	Pizzaform, emailliert, grau	€ 44*
Z1913X0	Backstein	€ 185*
Z99RX70X0	Anschlusskabel 3m	€ 26*

Technische Hinweise und Maße zu diesen Geräten finden Sie auf Seite 35 – 39

* Unverbindliche Preisempfehlung des Herstellers inkl. gesetzlicher Mehrwertsteuer

[1]) Auf einer EEK-Skala von: A+++ bis D

[2]) Anlauftermine sind vorläufig. Eine Lieferfähigkeit zu diesem Datum kann nicht zugesagt werden.

Weiteres Zubehör/Preise siehe Seite 4 – 7 bei Zubehör

B5ACH7AG0 *N50*

CircoTherm® mit Pyrolyse, Slide&Hide®



MADE IN GERMANY



Graphite-Grey € 1.994*

BACKOFENTYP UND HEIZART:
- Backofen mit 8 Beheizungsarten: CircoTherm®, Ober-/Unterhitze, Thermogrill, Großflächengrill, Pizzastufe, Brotbackstufe 180 °C - 220 °C, Unterhitze, CircoTherm® sanft
- Temperaturregelung von 30 °C - 275 °C
- Innenraumvolumen: 71 l

ZUBEHÖRTRÄGER / AUSZUGSSYSTEM:
- Einschubebenen: 4
- Auszug nachrüstbar

DESIGN:
- Graphite-Grey Edition
- Bedienelemente: Drehknebel
- Email grau

REINIGUNG:
- Pyrolytische Selbstreinigung
- Easy Clean Reinigungssystem
- Vollglas-Innentür

KOMFORT:
- LCD-Display (weiß), elektronische Steuerung
- Easy Clock
- Optische Aufheizkontrolle, elektronische Einstellempfehlung, Autostart, Ist-Temperaturkontrolle
- HIDE®, die voll versenkbare Backofentür
- SLIDE®, der mitdrehende Türgriff
- Schnellaufheizung
- Backofenbeleuchtung abschaltbar, Halogenleuchte
- Kühlgebläse
- Edelstahl-Lüfterrad
- Infotaste

ZUBEHÖR:
1 x Kombirost, 1 x Universalpfanne

UMWELT UND SICHERHEIT:
- Äußerst geringe Fenstertemperatur max. 30 °C
- Individuell einstellbare Kindersicherung, Türverriegelung bei Pyrolysebetrieb, Automatische Sicherheitsabschaltung, Restwärmeanzeige

TECHNISCHE INFO:
- Länge des Anschlusskabels: 120 cm
- Nennspannung: 220 - 240 V
- Gesamtanschlusswert Elektro: 3.6 kW
- Energieeffizienzklasse A [1])
- Energieverbrauch pro Zyklus im konventionellen Modus: 1.04 kWh
- Energieverbrauch pro Zyklus im Umluft-Modus: 0.81 kWh
- Gerätemaße (HxBxT): 595 x 594 x 548 mm
- Nischenmaße (HxBxT): 595 mm x 560 mm x 550 mm
- „Maße und Einbauhinweise zu diesem Gerät gemäß technischer Zeichnung beachten“
- **Wir empfehlen Ihnen, Komplementär-Produkte innerhalb der Produktserie N50 zu wählen, um die bestmögliche Einbausituation Ihrer Einbaugeräte zu gewährleisten.**

SONDERZUBEHÖR:

Z11TE25X0	Teleskopauszug 2-fach	€ 125*
Z11TF25X0	Teleskopvollauszug 2-fach	€ 153*
Z11TF36X0	Teleskop-Vollauszug 3-fach, Standard	€ 228*
Z11TI15X0	Vario Clip	€ 82*
Z11TJ25X0	Teleskopauszug 2-fach, davon 1x Vario Clip	€ 119*
Z11TJ35X0	Teleskopauszug 3-fach, davon 1x Vario Clip	€ 184*
	HINWEIS: Auszüge sind nicht für Pyrolyse geeignet und müssen für den Reinigungsvorgang entnommen werden.	
Z11AB15A0	Backblech, Keramik antihaft	€ 74*
Z11AU15A0	Universalpfanne, Keramik antihaft	€ 74*
Z11CB10E0	Backblech, emailliert, grau	€ 48*
Z11CR10X0	Back- und Bratrost (Standard)	€ 50*
Z11CU10E0	Universalpfanne, emailliert, grau	€ 55*
Z11GT10X3	Glasbräter, 5,4l	€ 62*
Z1352X0	Pizzaform, emailliert, grau	€ 44*
Z1913X0	Backstein	€ 185*
Z19DD10X0	Dampfset für Backofen	€ 416*
Z99RX70X0	Anschlusskabel 3m	€ 26*

B4ACF4AG0 *N50*

CircoTherm® mit Slide&Hide®



MADE IN GERMANY



Graphite-Grey € 1.682*

BACKOFENTYP UND HEIZART:
- Backofen mit 7 Heizarten: CircoTherm®, Ober-/Unterhitze, Thermogrill, Großflächengrill, Pizzastufe, Unterhitze, CircoTherm® sanft
- Temperaturregelung von 50 °C - 275 °C
- Garraumvolumen: 71 l

ZUBEHÖRTRÄGER / AUSZUGSSYSTEM:
- Einschubebenen: 4
- Auszug nachrüstbar

DESIGN:
- Graphite-Grey Edition
- Bedienelemente: Drehknebel
- Email grau

REINIGUNG:
- Eco Clean-Ausstattung: Rückwand
- Easy Clean Reinigungshilfe
- Vollglas-Innentür

KOMFORT:
- LCD-Display (weiß), mechanische Steuerung
- Easy Clock
- Optische Aufheizkontrolle, Autostart
- HIDE®, die voll versenkbare Backofentür
- SLIDE®, der mitdrehende Türgriff
- Schnellaufheizung
- Halogenleuchte
- Kühlgebläse
- Edelstahl-Lüfterrad

ZUBEHÖR:
1 x Kombirost, 1 x Universalpfanne

UMWELT UND SICHERHEIT:
- Sehr geringe Fenstertemperatur max. 40 °C
- Individuell einstellbare Kindersicherung

TECHNISCHE INFO:
- Länge des Anschlusskabels: 120 cm
- Nennspannung: 220 - 240 V
- Gesamtanschlusswert Elektro: 3.4 kW
- Energieeffizienzklasse A [1])
- Energieverbrauch pro Zyklus im konventionellen Modus: 1.04 kWh
- Energieverbrauch pro Zyklus im Umluft-Modus: 0.81 kWh
- Gerätemaße (HxBxT): 595 x 594 x 548 mm
- Nischenmaße (HxBxT): 595 x 560 x 550 mm
- „Maße und Einbauhinweise zu diesem Gerät gemäß technischer Zeichnung beachten“
- **Wir empfehlen Ihnen, Komplementär-Produkte innerhalb der Produktserie N50 zu wählen, um die bestmögliche Einbausituation Ihrer Einbaugeräte zu gewährleisten.**

SONDERZUBEHÖR:

Z11TE25X0	Teleskopauszug 2-fach	€ 125*
Z11TF25X0	Teleskopvollauszug 2-fach	€ 153*
Z11TF36X0	Teleskop-Vollauszug 3-fach, Standard	€ 228*
Z11TI15X0	Vario Clip	€ 82*
Z11TJ25X0	Teleskopauszug 2-fach, davon 1x Vario Clip	€ 119*
Z11TJ35X0	Teleskopauszug 3-fach, davon 1x Vario Clip	€ 184*
Z11AB15A0	Backblech, Keramik antihaft	€ 74*
Z11AU15A0	Universalpfanne, Keramik antihaft	€ 74*
Z11CB10E0	Backblech, emailliert, grau	€ 48*
Z11CR10X0	Back- und Bratrost (Standard)	€ 50*
Z11CU10E0	Universalpfanne, emailliert, grau	€ 55*
Z11GT10X3	Glasbräter, 5,4l	€ 62*
Z1352X0	Pizzaform, emailliert, grau	€ 44*
Z1913X0	Backstein	€ 185*
Z19DD10X0	Dampfset für Backofen	€ 416*
Z99RX70X0	Anschlusskabel 3m	€ 26*

Technische Hinweise und Maße zu diesen Geräten finden Sie auf Seite 35 – 39

* Unverbindliche Preisempfehlung des Herstellers inkl. gesetzlicher Mehrwertsteuer

[1]) Auf einer EEK-Skala von: A+++ bis D

Weiteres Zubehör/Preise siehe Seite 4 – 7 bei Zubehör

B2ACH7AG0
CircoTherm® mit Pyrolyse

N50





Graphite-Grey € 1.620*

BACKOFENTYP UND HEIZART:
- Backofen mit 8 Beheizungsarten: CircoTherm®, Ober-/Unterhitze, Thermogrill, Großflächengrill, Pizzastufe, Brotbackstufe 180 °C - 220 °C, Unterhitze, CircoTherm® sanft
- Temperaturregelung von 30 °C - 275 °C
- Innenraumvolumen: 71 l

ZUBEHÖRTRÄGER / AUSZUGSSYSTEM:
- Einschubebenen: 4
- Auszug nachrüstbar

DESIGN:
- Graphite-Grey Edition
- Bedienelemente: Drehknebel
- Email grau

REINIGUNG:
- Pyrolytische Selbstreinigung
- Easy Clean Reinigungssystem
- Vollglas-Innentür

KOMFORT:
- LCD-Display (weiß), elektronische Steuerung
- Easy Clock
- Optische Aufheizkontrolle, elektronische Einstellempfehlung, Autostart, Ist-Temperaturkontrolle
- Klapptür, Soft Close, Soft Opening
- Profilgriff
- Schnellaufheizung
- Backofenbeleuchtung abschaltbar, Halogenleuchte
- Kühlgebläse
- Edelstahl-Lüfterrad
- Infotaste

ZUBEHÖR:
1 x Kombirost, 1 x Universalpfanne

UMWELT UND SICHERHEIT:
- Äußerst geringe Fenstertemperatur max. 30 °C
- Niedrige Türtemperatur während der pyrolytischen Reinigung
- Türverriegelung bei Pyrolysebetrieb
- Individuell einstellbare Kindersicherung, Türverriegelung bei Pyrolysebetrieb, Automatische Sicherheitsabschaltung, Restwärmeanzeige

TECHNISCHE INFO:
- Länge des Anschlusskabels: 120 cm
- Nennspannung: 220 - 240 V
- Gesamtanschlusswert Elektro: 3.6 kW
- Energieeffizienzklasse A [1])
- Energieverbrauch pro Zyklus im konventionellen Modus: 0.99 kWh
- Energieverbrauch pro Zyklus im Umluft-Modus: 0.81 kWh
- Gerätemaße (HxBxT): 595 x 594 x 548 mm
- Nischenmaße (HxBxT): 595 mm x 560 mm x 550 mm
- „Maße und Einbauhinweise zu diesem Gerät gemäß technischer Zeichnung beachten“
- **Wir empfehlen Ihnen, Komplementär-Produkte innerhalb der Produktserie N50 zu wählen, um die bestmögliche Einbausituation Ihrer Einbaugeräte zu gewährleisten.**

SONDERZUBEHÖR:

Z11TE25X0	Teleskopauszug 2-fach	€ 125*
Z11TF25X0	Teleskopvollauszug 2-fach	€ 153*
Z11TF36X0	Teleskop-Vollauszug 3-fach, Standard	€ 228*
Z11TI15X0	Vario Clip	€ 82*
Z11TJ25X0	Teleskopauszug 2-fach, davon 1x Vario Clip	€ 119*
Z11TJ35X0	Teleskopauszug 3-fach, davon 1x Vario Clip	€ 184*
	HINWEIS: Auszüge sind nicht für Pyrolyse geeignet und müssen für den Reinigungsvorgang entnommen werden.	
Z11AB15A0	Backblech, Keramik antihaft	€ 74*
Z11AU15A0	Universalpfanne, Keramik antihaft	€ 74*
Z11CB10E0	Backblech, emailliert, grau	€ 48*
Z11CR10X0	Back- und Bratrost (Standard)	€ 50*
Z11CU10E0	Universalpfanne, emailliert, grau	€ 55*
Z11GT10X3	Glasbräter, 5,4l	€ 62*
Z1352X0	Pizzaform, emailliert, grau	€ 44*
Z1913X0	Backstein	€ 185*
Z19DD10X0	Dampfset für Backofen	€ 416*
Z99RX70X0	Anschlusskabel 3m	€ 26*

B1ACE4AG0
CircoTherm®

N50





Graphite-Grey € 1.247*

BACKOFENTYP UND HEIZART:
- Backofen mit 7 Heizarten: CircoTherm®, Ober-/Unterhitze, Thermogrill, Großflächengrill, Pizzastufe, Unterhitze, CircoTherm® sanft
- Temperaturregelung von 50 °C - 275 °C
- Garraumvolumen: 71 l

ZUBEHÖRTRÄGER / AUSZUGSSYSTEM:
- Einschubebenen: 4
- Auszug nachrüstbar

DESIGN:
- Graphite-Grey Edition
- Bedienelemente: Drehknebel
- Email grau

REINIGUNG:
- Eco Clean-Ausstattung: Rückwand
- Easy Clean Reinigungshilfe
- Vollglas-Innentür

KOMFORT:
- LCD-Display (weiß), mechanische Steuerung
- Easy Clock
- Optische Aufheizkontrolle, Autostart
- Klapptür, Soft Close, Soft Opening
- Profilgriff
- Schnellaufheizung
- Halogenleuchte
- Kühlgebläse
- Edelstahl-Lüfterrad

ZUBEHÖR:
1 x Kombirost, 1 x Universalpfanne

UMWELT UND SICHERHEIT:
- Geringe Fenstertemperatur max. 50 °C
- Individuell einstellbare Kindersicherung

TECHNISCHE INFO:
- Länge des Anschlusskabels: 120 cm
- Nennspannung: 220 - 240 V
- Gesamtanschlusswert Elektro: 3.4 kW
- Energieeffizienzklasse A [1])
- Energieverbrauch pro Zyklus im konventionellen Modus: 0.97 kWh
- Energieverbrauch pro Zyklus im Umluft-Modus: 0.81 kWh
- Gerätemaße (HxBxT): 595 x 594 x 548 mm
- Nischenmaße (HxBxT): 595 mm x 560 mm x 550 mm
- „Maße und Einbauhinweise zu diesem Gerät gemäß technischer Zeichnung beachten“
- **Wir empfehlen Ihnen, Komplementär-Produkte innerhalb der Produktserie N50 zu wählen, um die bestmögliche Einbausituation Ihrer Einbaugeräte zu gewährleisten.**

SONDERZUBEHÖR:

Z11TE25X0	Teleskopauszug 2-fach	€ 125*
Z11TF25X0	Teleskopvollauszug 2-fach	€ 153*
Z11TF36X0	Teleskop-Vollauszug 3-fach, Standard	€ 228*
Z11TI15X0	Vario Clip	€ 82*
Z11TJ25X0	Teleskopauszug 2-fach, davon 1x Vario Clip	€ 119*
Z11TJ35X0	Teleskopauszug 3-fach, davon 1x Vario Clip	€ 184*
Z11AB15A0	Backblech, Keramik antihaft	€ 74*
Z11AU15A0	Universalpfanne, Keramik antihaft	€ 74*
Z11CB10E0	Backblech, emailliert, grau	€ 48*
Z11CR10X0	Back- und Bratrost (Standard)	€ 50*
Z11CU10E0	Universalpfanne, emailliert, grau	€ 55*
Z11GT10X3	Glasbräter, 5,4l	€ 62*
Z1352X0	Pizzaform, emailliert, grau	€ 44*
Z1913X0	Backstein	€ 185*
Z19DD10X0	Dampfset für Backofen	€ 416*
Z99RX70X0	Anschlusskabel 3m	€ 26*

Technische Hinweise und Maße zu diesen Geräten finden Sie auf Seite 35 – 39
* Unverbindliche Preisempfehlung des Herstellers inkl. gesetzlicher Mehrwertsteuer
[1]) Auf einer EEK-Skala von: A+++ bis D

Weiteres Zubehör/Preise siehe Seite 4 – 7 bei Zubehör

Die NEFF Collection Backofen-Sets



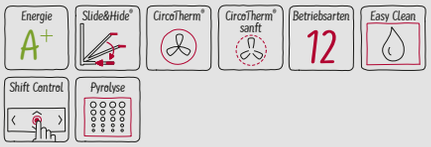

B57CR22G0
CircoTherm®, Pyrolyse
Graphite-Grey Edition

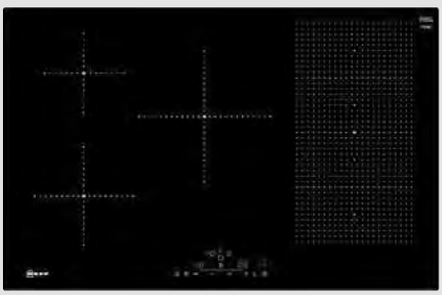

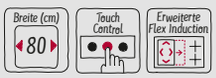

T58FD20X0
Flex Induction, 80 cm
Facettenschliff
Touch Control

SET **NC5780FF** € 4.662*
B57CR22G0 + T58FD20X0

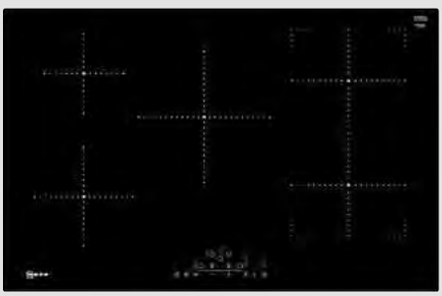

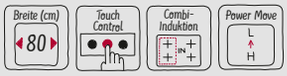

T48FD23X2
Combi Induction, 80 cm
Facettenschliff
Touch Control

SET **NC5780FI** € 4.215*
B57CR22G0 + T48FD23X2





T48TS01N0
Induktion, 80 cm
Designrahmen in Edelstahl
TwistPadFire®

SET **NC5780TI** € 4.485*
B57CR22G0 + T48TS01N0





T46TS61N0
Induktion, 60 cm
Designrahmen in Edelstahl
TwistPadFire®

SET **NC5760TI** € 4.280*
B57CR22G0 + T46TS61N0

Technische Hinweise und Maße zu diesen Geräten finden Sie auf Seite 35 – 39
* Unverbindliche Preisempfehlung des Herstellers inkl. gesetzlicher Mehrwertsteuer
¹) Auf einer EEK-Skala von: A+++ bis D

Weiteres Zubehör/Preise siehe Seite 4 – 7 bei Zubehör



Energie A+ | Slide&Hide® | CircoTherm® | CircoTherm® sanft | Betriebsarten 12 | Easy Clean | Shift Control | Eco Clean

B47CR22G0
CircoTherm®
Graphite-Grey Edition

SET **NC4780FF** € 4.249*
B47CR22G0 + T58FD20X0

SET **NC4780FI** € 3.801*
B47CR22G0 + T48FD23X2

SET **NC4780TI** € 4.079*
B47CR22G0 + T48TS01N0

SET **NC4760TI** € 3.879*
B47CR22G0 + T46TS61N0



Energie A+ | CircoTherm® | CircoTherm® sanft | Betriebsarten 12 | Easy Clean | Shift Control | Pyrolyse

B27CR22G0
CircoTherm®, Pyrolyse
Graphite-Grey Edition

SET **NC2780FF** € 4.289*
B27CR22G0 + T58FD20X0

SET **NC2780FI** € 3.840*
B27CR22G0 + T48FD23X2

SET **NC2780TI** € 4.110*
B27CR22G0 + T48TS01N0

SET **NC2760TI** € 3.906*
B27CR22G0 + T46TS61N0



Energie A+ | CircoTherm® | CircoTherm® sanft | Betriebsarten 12 | Easy Clean | Shift Control | Eco Clean

B17CR22G0
CircoTherm®
Graphite-Grey Edition

SET **NC1780FF** € 3.887*
B17CR22G0 + T58FD20X0

SET **NC1780FI** € 3.438*
B17CR22G0 + T48FD23X2

SET **NC1780TI** € 3.719*
B17CR22G0 + T48TS01N0

SET **NC1760TI** € 3.509*
B17CR22G0 + T46TS61N0

Technische Hinweise und Maße zu diesen Geräten finden Sie auf Seite 35 – 39
* Unverbindliche Preisempfehlung des Herstellers inkl. gesetzlicher Mehrwertsteuer
[1]) Auf einer EEK-Skala von: A+++ bis D

Weiteres Zubehör/Preise siehe Seite 4 – 7 bei Zubehör

VIB-Struktur NEFF Collection Backöfen

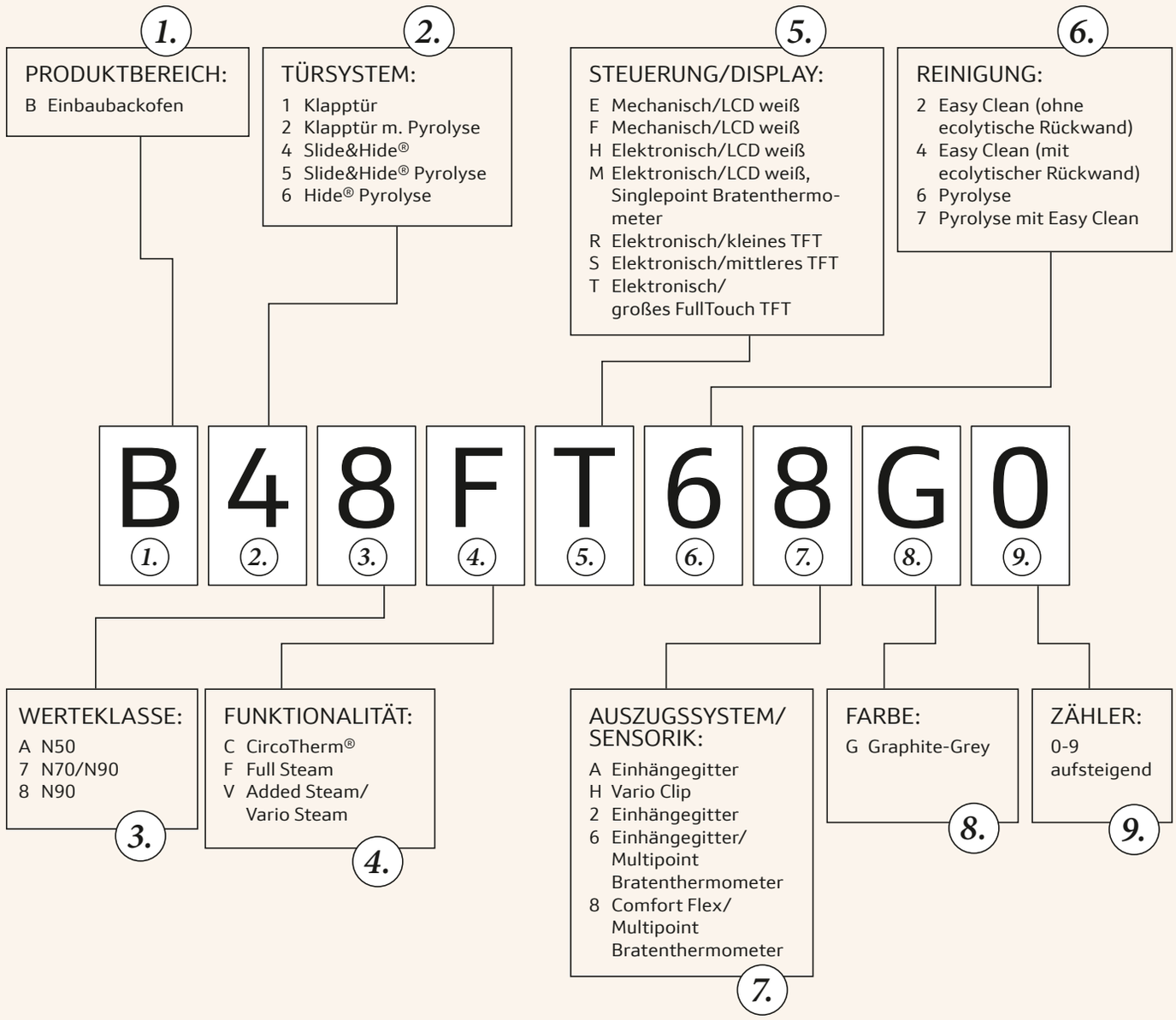

Diese Nomenklatur dient lediglich zur Orientierung - ohne Gewähr auf Richtigkeit / Vollständigkeit.

Nennspannung bei diesen Geräten 220V/240 V Wechselstrom 50/60 Hz

EINBAUBACKÖFEN – SEAMLESS COMBINATION

ZWEI GERÄTE SEHEN AUS WIE EINES: SEAMLESS COMBINATION, DIE SCHÖNE EINBAULÖSUNG VON NEFF.

SeamlessCombination ermöglicht den nahtlosen Einbau von Geräte-Kombinationen. Durch seitliche, durchgängige Graphite-Grey-Lisenen werden zwei Geräte zu einer eleganten Einheit verbunden – ganz ohne störende Spalten.

SEITENANSICHT: EINBAU 45 CM-GERÄT ÜBER 60 CM-BACKOFEN



STANDARD EINBAU
- Mit Möbel-Zwischenboden
- Einzelne seitliche Lisenen



SEAMLESS COMBINATION
- Ohne Möbel-Zwischenboden
- Größere Passleiste oder Möbeltür
- Durchgehende seitliche Lisenen

Standard Nische 600 mm
Kompakt-Gerät 450 mm + Schublade 140 mm

14 + 45

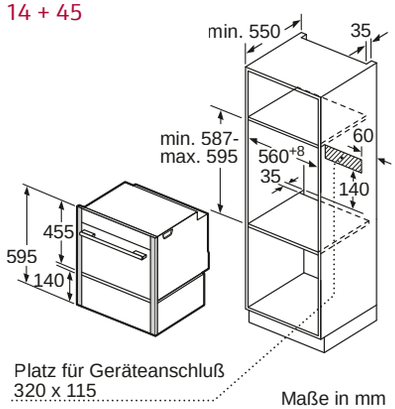

Maße in mm

Zubehör Z11SZ60G0

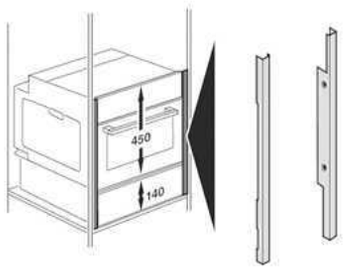

Durchgehende Design-Lisenen zur nahtlosen Kombination eines Kompakt-Backofens mit einer Wärmeschublade (140 mm)

Zubehör Z11SZ90G0

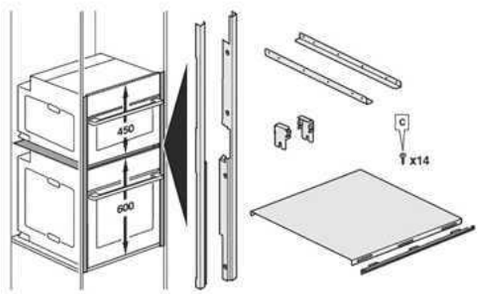

Durchgehende Design-Lisenen zur nahtlosen Kombination eines Slide&Hide®-Backofens mit einem Kompakt-Backofen + Zwischenboden zur Kombination von zwei Backöfen

Neue Nischenhöhe!
Kompakt-Gerät 450 mm + Backofen 600 mm

60 + 45

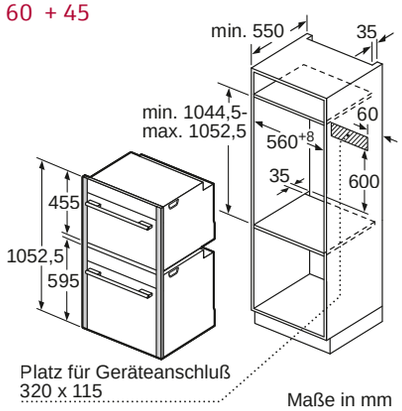

Maße in mm





Nennspannung bei diesen Geräten 220V/240 V Wechselstrom 50/60 Hz

EINBAUBACKÖFEN

B48FT68G0, B47FS26G0, B47FS22G0, B58VT68G0, B57VS22G0

Anschlusswert 3,6 kW

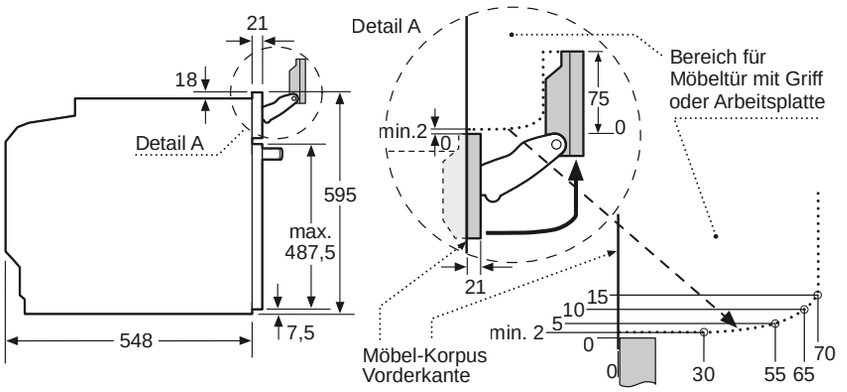

Schwenkbereich der Blende beachten!

Maße in mm

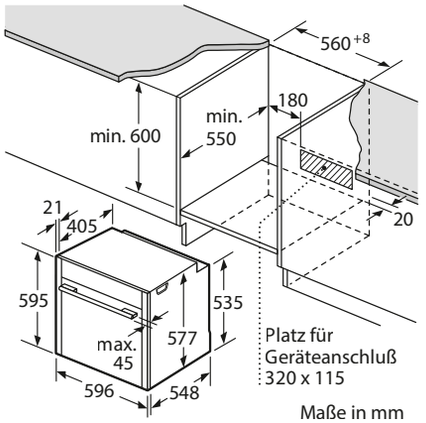

Maße in mm

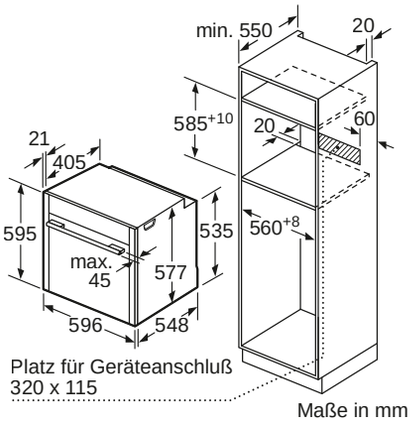

Maße in mm

Wird das Gerät unter einem Kochfeld eingebaut, muss folgende Arbeitsplattenstärke (ggf. inkl. Unterkonstruktion) beachtet werden.

Kochfeld-Typ	**min. Arbeitsplattenstärke**	
	aufgesetzt	flächenbündig
Induktionskochfeld	37 mm	38 mm
Vollflächen-Induktionskochfeld	47 mm	48 mm
Gaskochfeld	30 mm	38 mm
Elektrokochfeld	27 mm	30 mm

B47VR22G0

Anschlusswert 3,6 kW

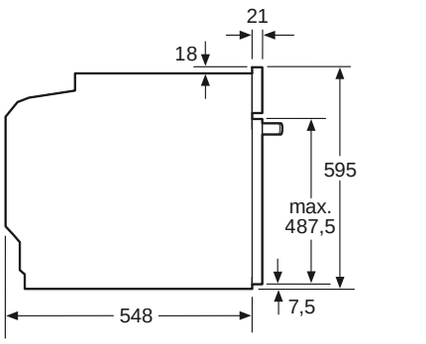

Maße in mm

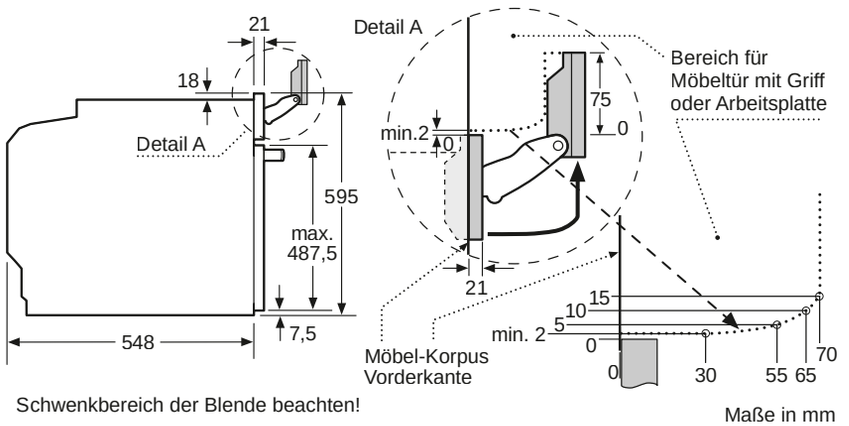

Schwenkbereich der Blende beachten!

Maße in mm

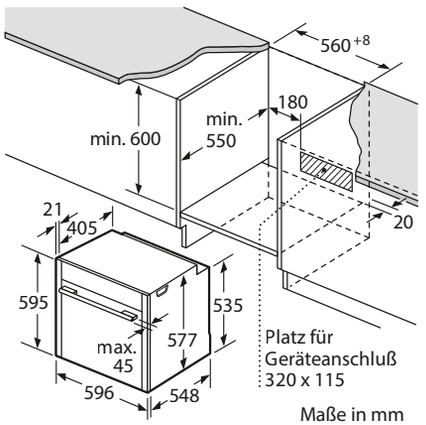

Maße in mm

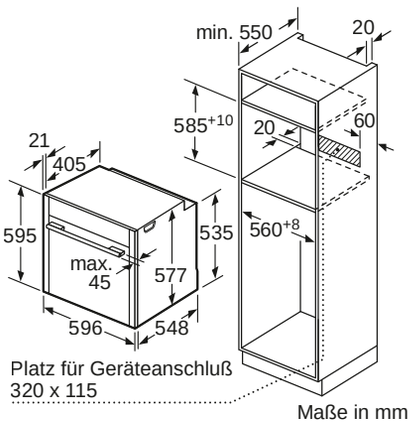

Maße in mm

Wird das Gerät unter einem Kochfeld eingebaut, muss folgende Arbeitsplattenstärke (ggf. inkl. Unterkonstruktion) beachtet werden.

Kochfeld-Typ	**min. Arbeitsplattenstärke**	
	aufgesetzt	flächenbündig
Induktionskochfeld	37 mm	38 mm
Vollflächen-Induktionskochfeld	47 mm	48 mm
Gaskochfeld	30 mm	38 mm
Elektrokochfeld	27 mm	30 mm

EINBAUBACKÖFEN

B58CT68G0, B57CS22G0

Anschlusswert 3,6 kW

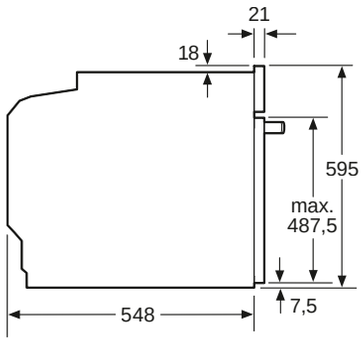

Maße in mm

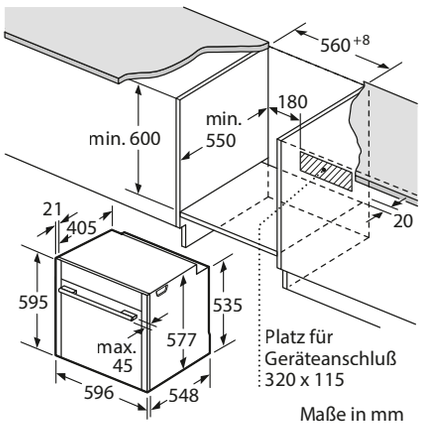

Maße in mm

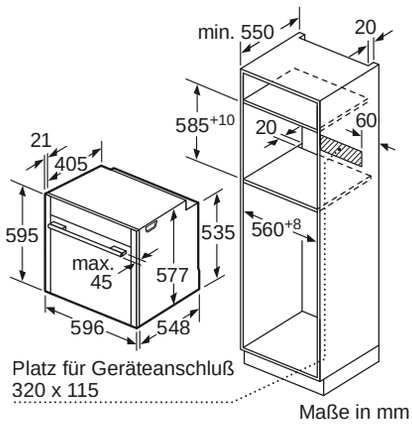

Maße in mm

Wird das Gerät unter einem Kochfeld eingebaut, muss folgende Arbeitsplattenstärke (ggf. inkl. Unterkonstruktion) beachtet werden.

Kochfeld-Typ	**min. Arbeitsplattenstärke**	
	aufgesetzt	flächenbündig
Induktionskochfeld	37 mm	38 mm
Vollflächen-Induktionskochfeld	47 mm	48 mm
Gaskochfeld	30 mm	38 mm
Elektrokochfeld	27 mm	30 mm

B47CS22G0, B27CS22G0

Anschlusswert 3,6 kW

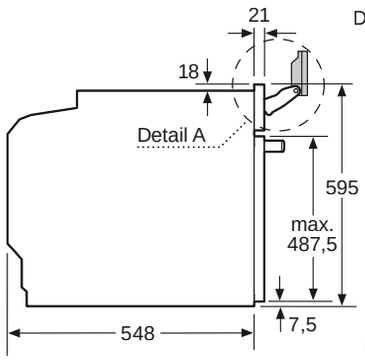

Schwenkbereich der Blende beachten!

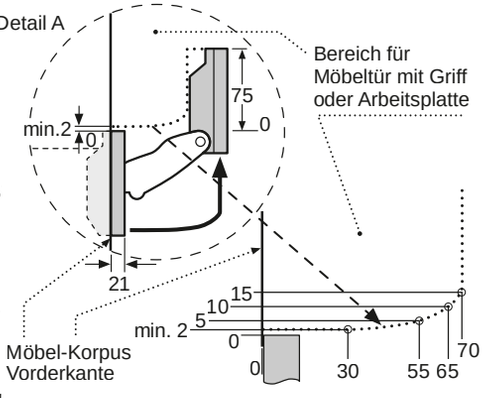

Maße in mm

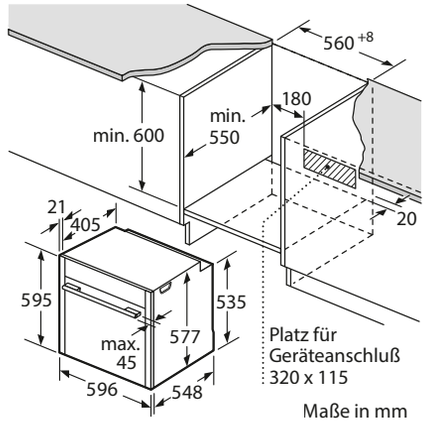

Maße in mm

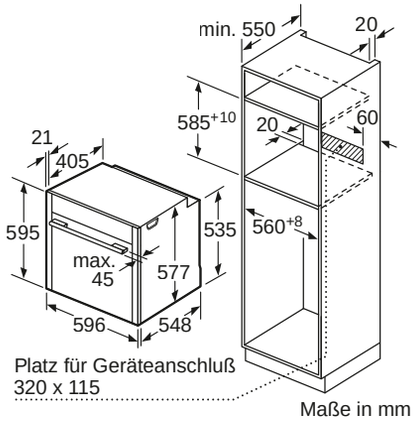

Maße in mm

Wird das Gerät unter einem Kochfeld eingebaut, muss folgende Arbeitsplattenstärke (ggf. inkl. Unterkonstruktion) beachtet werden.

Kochfeld-Typ	**min. Arbeitsplattenstärke**	
	aufgesetzt	flächenbündig
Induktionskochfeld	37 mm	38 mm
Vollflächen-Induktionskochfeld	47 mm	48 mm
Gaskochfeld	30 mm	38 mm
Elektrokochfeld	27 mm	30 mm

Nennspannung bei diesen Geräten 220V/240 V Wechselstrom 50/60 Hz

EINBAUBACKÖFEN

B57CR22G0, B47CR22G0, B27CR22G0, B17CS22G0, B17CR22G0

Anschlusswert 3,6 kW

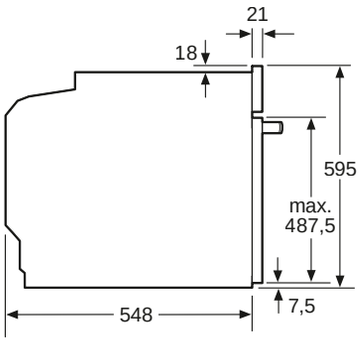

Maße in mm

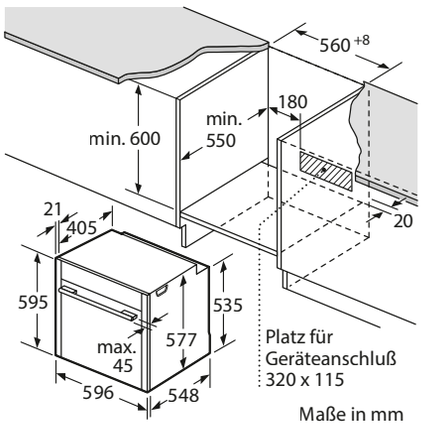

Maße in mm

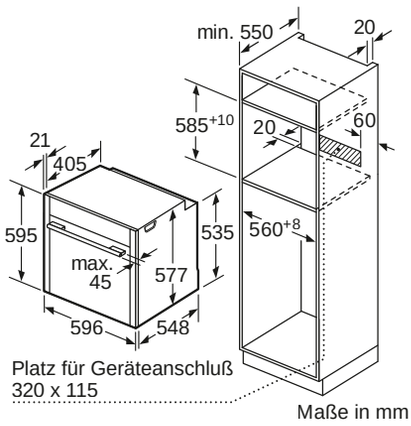

Maße in mm

Wird das Gerät unter einem Kochfeld eingebaut, muss folgende Arbeitsplattenstärke (ggf. inkl. Unterkonstruktion) beachtet werden.

Kochfeld-Typ	**min. Arbeitsplattenstärke**	
	aufgesetzt	flächenbündig
Induktionskochfeld	37 mm	38 mm
Vollflächen-Induktionskochfeld	47 mm	48 mm
Gaskochfeld	30 mm	38 mm
Elektrokochfeld	27 mm	30 mm

B5AVM7AG0, B4AVM4AG0

Anschlusswert 3,6 kW

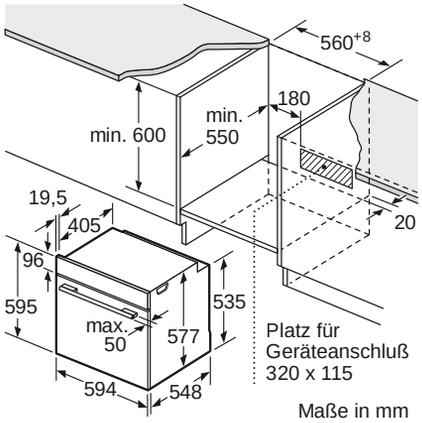

Maße in mm

Maße in mm

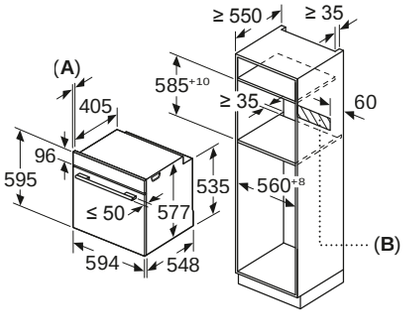

A: 19,5 mm
B: Platz für Geräteanschluss 320 x 115 mm

Einbau mit einem Kochfeld.

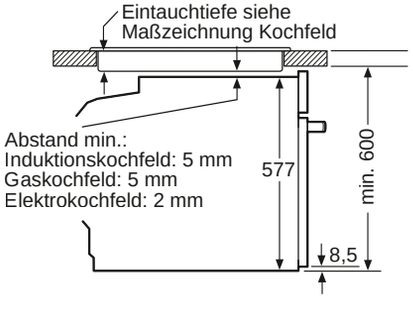

Maße in mm

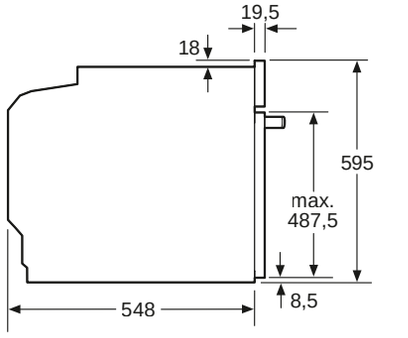

Maße in mm

Wird das Gerät unter einem Kochfeld eingebaut, muss folgende Arbeitsplattenstärke (ggf. inkl. Unterkonstruktion) beachtet werden.

Kochfeld-Typ	**min. Arbeitsplattenstärke**	
	aufgesetzt	flächenbündig
Induktionskochfeld	37 mm	38 mm
Vollflächen-Induktionskochfeld	47 mm	48 mm
Gaskochfeld	30 mm	38 mm
Elektrokochfeld	27 mm	30 mm

EINBAUBACKÖFEN

B5ACH7AG0, B4ACF4AG0*

Anschlusswert 3,6 kW, *3,4 kWh

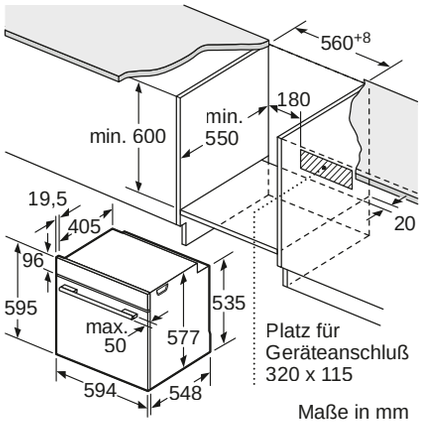

Maße in mm

Einbau mit einem Kochfeld.

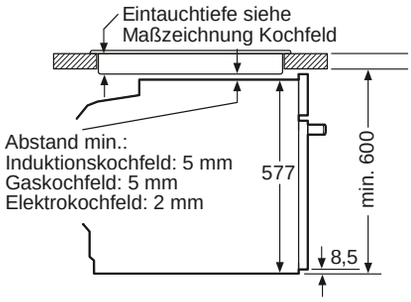

Maße in mm

Maße in mm

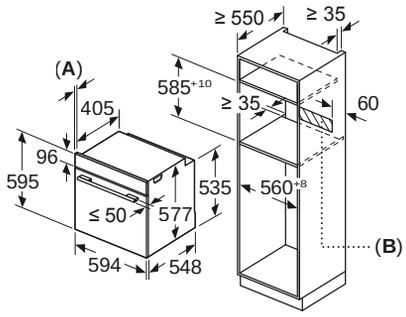

A: 19,5 mm
B: Platz für Geräteanschluss 320 x 115 mm

Wird das Gerät unter einem Kochfeld eingebaut, muss folgende Arbeitsplattenstärke (ggf. inkl. Unterkonstruktion) beachtet werden.

Kochfeld-Typ	**min. Arbeitsplattenstärke**	
	aufgesetzt	flächenbündig
Induktionskochfeld	37 mm	38 mm
Vollflächen-Induktionskochfeld	47 mm	48 mm
Gaskochfeld	30 mm	38 mm
Elektrokochfeld	27 mm	30 mm

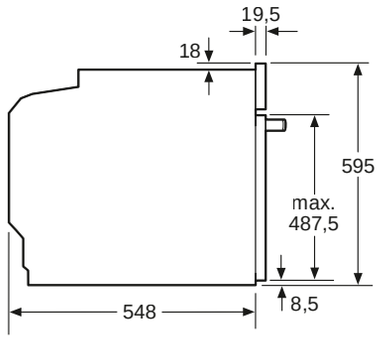

Maße in mm

B2ACH7AG0, B1ACE4AG0*

Anschlusswert 3,6 kW, *3,4 kW

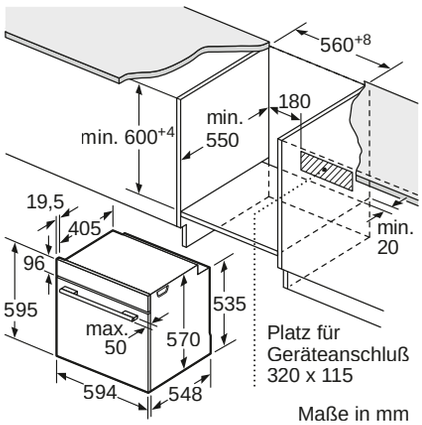

Maße in mm

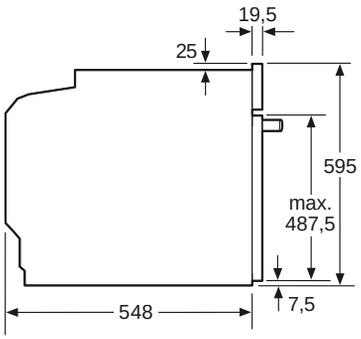

Maße in mm

Maße in mm

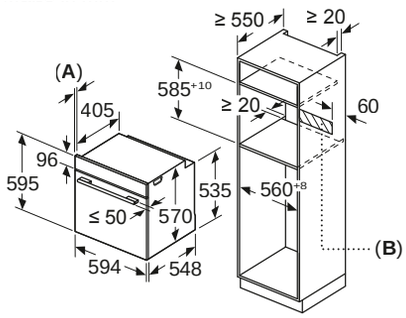

A: 19,5 mm
B: Platz für Geräteanschluss 320 x 115 mm

Einbau mit einem Kochfeld.

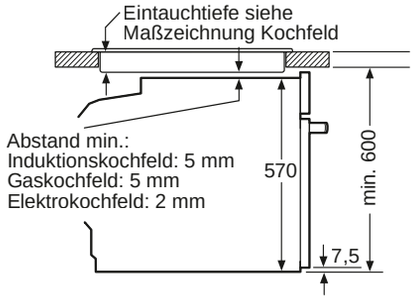

Maße in mm

SYSTEM DAMPFGARER Z19DD10X0

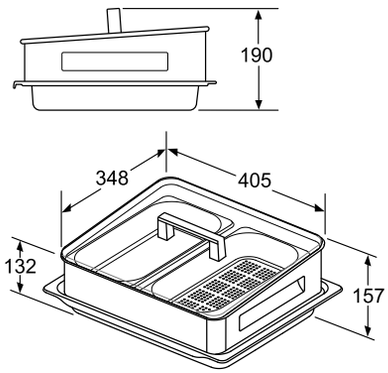

Maße in mm



KOMPAKT: *GROSSER GENUSS* IM KLEINEN FORMAT

NEFF Collection Einbau-Kompaktgeräte



Die besten Argumente für Einbau-Kompaktgeräte der NEFF Collection
42 – 43

Einbau-Kompaktgeräte im Überblick und Werteklassen
44

Geräte
45 – 55

VIB-Struktur Kompaktgeräte
56

Maßzeichnungen / Geräteinformationen
57 – 63

Wer nicht viel Raum hat, muss nicht auf Qualität und Leistung verzichten. Einbau-Kompaktgeräte der NEFF Collection im Graphite-Grey Design eignen sich hervorragend zur Verwirklichung individueller Gestaltungwünsche in der Küche. Kreative Einbaulösungen mit fast grenzenlosen Möglichkeiten für die Zubereitung: Übereinander oder nebeneinander, vom Backofen über eine Wärmeschublade bis hin zum Kaffeevollautomaten.

Kreative Küchenlösungen

Perfektes Zusammenspiel in der Küche



CLEVER KOMBINIERT

Perfektes Zusammenspiel in der Küche.
Lassen Sie Ihrer Kreativität einfach freien Lauf: Unsere Kompaktgeräte lassen sich für die Realisierung individueller Wünsche hervorragend kombinieren. Hier zum Beispiel ein 45 cm Full Steam Kompaktgerät mit einem 60 cm Einbaubackofen – in der SeamlessCombination mit durchgehenden Graphite-Grey-Lisenen verbunden zu einer geschlossenen Einheit.

EXKLUSIV IN DER NEFF COLLECTION



VOLLDAMPF MIT FULL STEAM

Kompakt-Dampfbackofen – der „kleine“ Alleskönner

Die Full Steam Kompakt-Backöfen der NEFF Collection vereinen Backofen und Dampfgarer in nur einem Gerät. 38 Programme regeln die perfekte Zubereitung der Gerichte – von der Vorspeise über den Hauptgang bis zur Nachspeise. Der Full Steam ist eines der vielen Highlights der Kompakt-Backofenserie und ein Backofen, der keine Wünsche offen lässt.



KAFFEEVOLLAUTOMAT

Tasse für Tasse ein Genuss

Der Kaffeevollautomat macht aus einer 45-cm-Nische eine vollwertige, hochästhetische Kaffeebar. Und die darf in einer NEFF Gerätekombination nicht fehlen. Feinste Kaffeespezialitäten aus der eigenen Küche – auf Tastendruck mit komfortabler One-Touch- Zubereitung, ob Cappuccino, Ristretto, Espresso, Espresso macchiato, Caffè Crema, Latte macchiato oder Milchkaffee. Ein Highlight: die schnellste erste Tasse in nur 30 Sekunden.

Weitere Highlights

KOMPAKT-BACKOFEN MIT MIKROWELLE

Zwei in einem – mehr Möglichkeiten auf kleinstem Raum



Bereits im Jahr 1957 hat NEFF den ersten Herd mit Mikrowelle auf den Markt gebracht. Damals eine Sensation, heute beliebter denn je. Denn die NEFF Collection Backöfen mit integrierter Mikrowelle bieten mit bis zu 13 Betriebsarten alles, was die Leidenschaft beim Kochen beflügelt. Sehr komfortabel auch die Ausstattung mit Pyrolyse, die die Reinigung zum Kinderspiel macht.

MORGENRITUAL MIT HOME CONNECT

"Guten Morgen Alexa!"



Einfach faszinierend, wie ein Espresso oder ein Cappuccino uns morgens neue Energie schenken. Fügen Sie Ihren Lieblingskaffee der Morgen-Routine Ihres sprachgesteuerten Assistenten hinzu – der Kaffeevollautomat kümmert sich um den Rest. Und falls Sie mit motivierender Musik morgens besser in Schwung kommen, sollten Sie Ihr Kaffeeritual auf jeden Fall um ein paar gute Songs ergänzen.*

CONNECTED BY Home Connect

*Möglicherweise müssen Sie Home Connect Partner-Apps installieren, um die hier beschriebene Funktionalität nutzen zu können. Weitere Infos unter www.home-connect.com

NEFF Collection Kompakt-Geräte im Überblick

Best.-Nr. VIB	Werte-klasse	Home Connect	Anzahl Betriebs-arten	Full Steam	Circo-Therm®	Sous-Vide	Pyrolyse	Eco Clean	Easy Clean	Mikro-welle	Comfort Flex	Back- und Bratassis-tent	Multipoint Braten-Thermo-meter	Seite
		Wi-Fi		Full Steam	CircoTherm®	Sous-Vide	Pyrolyse	Eco Clean	Easy Clean		Comfort Flex	Back- und Bratassistent	Multipoint Braten-thermometer	
Einbau-Kaffeevollautomat														
C17KS61G0	N90	✓	–	–	–	–	–	–	–	–	–	–	–	45
Einbau-Kompakt Full Steam														
C18FT28G0	N90	✓	13	✓	✓	✓	–	✓	✓	–	✓	✓	✓	46
C17FS22G0	N90	✓	12	✓	✓	✓	–	✓	✓	–	–	✓	–	46
Einbau-Dampfgargeräte														
C17DR00G0	N70	–	5	✓	–	✓	–	–	–	–	–	–	–	47
Einbau-Kompakt mit CircoTherm®														
C27CS22G0	N90	✓	13	–	✓	–	✓	–	✓	–	–	✓	–	47
C17CR22G0	N70	–	12	–	✓	–	–	✓	✓	–	–	–	–	48
Einbau-Kompakt-Backöfen mit integrierter Mikrowelle														
C28MT27G0	N90	✓	13	–	✓	–	✓	–	✓	✓	–	✓	✓	48
C17MS22G0	N90	✓	12	–	✓	–	–	✓	✓	✓	–	✓	–	49
Einbau-Mikrowellengerät														
C17MR02G0	N70	–	6	–	✓	–	–	–	–	✓	–	–	–	49
C17UR02G0	N70	–	–	–	–	–	–	–	–	✓	–	–	–	50
C17GR00G0	N70	–	–	–	–	–	–	–	–	✓	–	–	–	51
C17GR01G0	N70	–	–	–	–	–	–	–	–	✓	–	–	–	51
C17WR00G0	N70	–	–	–	–	–	–	–	–	✓	–	–	–	51
C17WR01G0	N70	–	–	–	–	–	–	–	–	✓	–	–	–	51
C1AMG84G0	N50	–	5	–	–	–	–	–	–	✓	–	–	–	52
HLAGD53G0	N50	–	–	–	–	–	–	–	–	✓	–	–	–	53
HLAWD23G0	N50	–	–	–	–	–	–	–	–	✓	–	–	–	53

NEFF Collection Kompakt-Geräte – die Werteklassen

Schnellere Orientierung, hilfreich bei der Kaufentscheidung: unsere Werteklassen. Je mehr Ausstattung, desto höher die Werteklasse – deutlich sichtbar auf den nachfolgenden Geräteseiten. Hier eine vereinfachte Kurzübersicht der Ausstattungsunterschiede in den Werteklassen der NEFF Collection Kompakt-Einbaugeräte.

N90



Full Touch (5,7" TFT)
Shift Control (4,1" TFT)

NeffLight®

SeamlessCombination

Full Steam

Vario Steam

CircoTherm®

Pyrolyse / Easy Clean

Comfort Flex

N70



Shift Control (2,5" TFT)

—

SeamlessCombination

—

—

CircoTherm®

Pyrolyse / Easy Clean

Comfort Flex / Vario Clip

N50



LCD-Display weiß

—

—

—

Mikrowelle mit Heißluft

Heißluft Standard

Katalytische Rückwand

Profilgriff

C17KS61G0

N90

Einbau-Kaffeevollautomat, Home Connect, links angeschlagen



DESIGN AWARD 2021



Graphite-Grey € 4.159*

GESCHMACK:
- Senso Flow System: Das innovative Heizsystem garantiert das Maximum an Aroma dank stets idealer und konstanter Brühtemperatur
- One Touch Zubereitung: Ristretto, Espresso, Espresso macchiato, Caffe Crema, Cappuccino, Latte Macchiato, Milchkaffee mit nur einem Tastendruck
- Aroma Double Shot: Extra starker Kaffee mit reduziertem Bitterstoffgehalt durch zwei Mahl- und Brühvorgänge
- Getränketemperatur individuell einstellbar: Kaffeetemperatur 3-stufig, Heißwassertemperatur 4-stufig

KOMFORT:
- My Coffee: 8 Lieblingsgetränke speichern - mit individuellem Namen und einstellbarem Mischungsverhältnis von Milch und Espresso
- Individual Cup Volume: Tassengrößen individuell anpassbar, damit Ihre Tasse genau so voll wird, wie Sie es möchten
- Farbiges TFT-Display mit interaktiver Menüführung
- Kaffeeauslauf und Milchschäumerhöhenverstellbar: Bis zu 15 cm hohe Latte Macchiato Gläser passen darunter
- Erhalten Sie auf Knopfdruck zwei Tassen Ihrer liebsten Kaffee- oder Milchspezialität mit oneTouch DoubleCup.
- Frühwarnung, wenn Wassertank bald leer oder Bohnenbehälter bald leer
- Wassertank entnehmbar zum leichten Befüllen (2.4 l Volumen)
- Flexible Milchlösung: Entscheiden Sie selbst, ob Sie den mitgelieferten Milchbehälter anschließen oder ein anderes Behältnis verwenden, z.B. einen Milchkarton
- Kurz-Gebrauchsanleitung immer griffbereit im Gerät

LEISTUNG:
- Silent Ceram Drive: Geräuscharmes Premiummahlwerk aus verschleißfreier Keramik
- Coffee Sensor Pro: Das Mahlwerk passt sich automatisch der Bohnensorte an
- Mit nur einem Knopfdruck werden alle Kaffee- und Milchgetränke automatisch zubereitet, dank der oneTouch Funktion.
- Zusätzlich zu den Getränken auch einzeln auswählbar: geschäumte Milch, warme Milch, Heißwasser
- Minimierung der Aufheizzeit: Schnelle erste Tasse
- Wasserpumpe mit 19 bar Druck
- Separater Einfüllschacht für gemahlenen Kaffee, z.B. koffeinfreien Kaffee
- 15.000 Tassen Garantie: Gleichbleibend hohe Gerätequalität von der ersten bis zur 15.000. Tasse (bei nicht-gewerblichem Gebrauch innerhalb von 24 Monaten)

HOME CONNECT:
- Entdecken Sie die neue Art, Hausgeräte zu steuern: mit einer App. Mit der Home Connect App können Sie von überall auf das Gerät zugreifen - zuhause per WLAN, von unterwegs per Mobilfunknetz.
- Fernstart: Getränke in der App auswählen und konfigurieren, dann einfach per Fernsteuerung die Getränkeausgabe starten
- Coffee Playlist: Mehrere Getränkewünsche auf einmal in der App eingeben, z.B. für Besuch; das Gerät arbeitet sie dann der Reihe nach ab
- Coffee World: 17 zusätzliche internationale Kaffeespezialitäten sind in der App verfügbar - vom australischen Flat White über Wiener Melange bis zum kolumbianischen Cortado
- Kaffee-Rezepte: Die App bietet eine Vielzahl von Rezepten mit Kaffee, die direkt ans Gerät oder einen Home Connect fähigen Backofen übertragen werden können - von der Espresso Crème brûlée bis zum Rehrücken mit Kaffee-Crunches
- Kaffee Know-how: Die App enthält interessantes Wissen rund um das Thema Kaffee, z.B. zu Bohnensorten, Erntemethoden oder Röstverfahren
- Gebrauchsanleitung: Eine digitale Gebrauchsanleitung ist in der App jederzeit griffbereit
- Kundendienst: Bei technischen Problemen kann der NEFF Kundendienst virtuell auf das Gerät zugreifen - sofern Sie dies wünschen
- Sicherheit: Sicherheit steht bei Home Connect an erster Stelle. Die Home Connect App wurde vom TÜV IT überprüft und zertifiziert. Und der verschlüsselte Datenaustausch über das Home Connect Protokoll schützt vor unerwünschten Zugriffen.
- Die Nutzung des Home Connect Services hängt von der Verfügbarkeit von Home Connect in Ihrem Land ab. Home Connect ist nicht in jedem Land nutzbar – bitte prüfen Sie www.home-connect.com für weitere Informationen.

HYGIENE:
- Entnehmbare Brüheinheit: Einfaches und hygienisches Reinigen unter fließendem Wasser
- Automatische Dampfreinigung nach jedem Getränk mit autoMilk Clean.
- Milchschäumer entnehmbar und spülmaschinengeeignet
- Single Portion Cleaning: Vollständiges Entleeren aller Leitungen nach jedem Brühvorgang
- Automatisches Spülprogramm beim Ausschalten, Einschalten
- Tropfschale und Kaffeesatzbehälter entnehmbar und spülmaschinengeeignet
- Calc'n Clean: Automatisches Reinigungs- und Entkalkungsprogramm
- Erinnert rechtzeitig an Wasserfilterwechsel, Entkalkung, Reinigung; inklusive Anzeige der verbleibenden Getränkebezüge

SONSTIGES:
- Wasser-, Milch- und Bohnenbehälter sind leicht zugänglich hinter einer Tür versteckt, damit die Küche stets aufgeräumt ist
- Bohnenbehälter mit Aromaschutzdeckel (500 g Volumen)
- Beleuchtung von Tasten, Kaffeeauslauf
- Mahlgrad mehrstufig einstellbar
- Displaysprache auswählbar
- Kindersicherung: Unbeabsichtigter Brühvorgang nicht möglich
- Anschlusswert: 1600 Watt

ZUBEHÖR:
- IsolierterMilchbehälter mit FreshLock Deckel (0.5 l Füllvolumen)
- Weiteres mitgeliefertes Zubehör: Messlöffel für Kaffeepulver, Silikon-Verbindungsschlauch zu Milchdüse, Teststreifen zur Wasserhärtegradbestimmung, Montageschrauben

TECHNISCHE INFO:
- Elektroanschlusswert: 1.6 kW
- Tür links angeschlagen
- Gerätemaße (HxBxT): 455 x 596 x 377 mm
- Nischenmaße (HxBxT) 449 x 558 x 356 mm

Bei diesem Gerät ist SeamlessCombination leider nicht möglich!

Technische Hinweise und Maße zu diesen Geräten finden Sie auf Seite 57 – 63
* Unverbindliche Preisempfehlung des Herstellers inkl. gesetzlicher Mehrwertsteuer
[1]) Auf einer EEK-Skala von: A+++ bis D

Weiteres Zubehör/Preise siehe Seite 4 – 7 bei Zubehör

C18FT28G0 *N90*

Full Steam, Sous-Vide, Home Connect



MADE IN GERMANY

DESIGN AWARD 2021

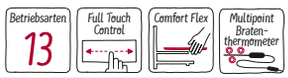

Graphite-Grey € 3.552*

BACKOFENTYP UND HEIZART:
- Kompaktdampfbackofen mit 13 Beheizungsarten: CircoTherm®, CircoTherm® sanft, Ober-/Unterhitze, Ober-/Unterhitze sanft, Thermogrill, Großflächengrill, Kleinflächengrill, Pizzastufe, Brotbackstufe 180 °C - 220 °C, Unterhitze, Sanftgaren, Vorwärmen, Warmhalten

ZUBEHÖRTRÄGER / AUSZUGSSYSTEM:
- Einschubebenen: 3
- Comfort Flex Auszug auf Ebene1, Vollauszug, mit Stoppfunktion

REINIGUNG:
- Eco Clean-Ausstattung: Rückwand

KOMFORT:
- 5,7" - TFT Farb- und Grafik-Display mit Full Touch Control Steuerung
- Multipoint Bratenthermometer

ZUBEHÖR:
1 x Backblech

C17FS22G0 *N90*

Full Steam, Sous-Vide, Home Connect



MADE IN GERMANY

DESIGN AWARD 2021



Graphite-Grey € 2.646*

BACKOFENTYP UND HEIZART:
- Kompaktdampfbackofen mit 12 Beheizungsarten: CircoTherm®, CircoTherm® sanft, Ober-/Unterhitze, Ober-/Unterhitze sanft, Thermogrill, Großflächengrill, Kleinflächengrill, Pizzastufe, Brotbackstufe 180 °C - 220 °C, Unterhitze, Sanftgaren, Warmhalten

ZUBEHÖRTRÄGER / AUSZUGSSYSTEM:
- Einschubebenen: 3
- Auszug nachrüstbar

REINIGUNG:
- Eco Clean-Ausstattung: Rückwand

KOMFORT:
- 4,1" - TFT-Farb- und Grafikdisplay mit Shift Control Steuerung

SONDERZUBEHÖR:

Z13TC14X0	Comfort Flex (1) + Rahmen, Full Steam	€ 129*

ALLE GERÄTE HABEN FOLGENDE AUSSTATTUNGSMERKMALE GEMEINSAM:



BACKOFENTYP UND HEIZART:
- Zusätzliche Beheizungsarten mit Dampf: Dampfgarstufe, Regenerieren, Gären, Auftauen, Sous-Vide-Garen
- Elektronische Temperaturregelung von 40 °C - 250 °C
- Garraumvolumen: 47 l

DESIGN:
- Graphite-Grey Edition
- Email anthrazit

REINIGUNG:
- Easy Clean Reinigungshilfe
- Vollglas-Innentür

KOMFORT:
- Easy Clock
- Optische Aufheizkontrolle, elektronische Einstellempfehlung, Ist-Temperaturkontrolle, Bratenthermometer, Automatikprogramme
- Anzahl Automatik-Programme: 38 Stck
- Zusatzfunktionen: Automatisches Entkalkungsprogramm, Automatischer Siedepunktabgleich, Trocknungsfunktion
- Klapptür, Soft Close, Soft Opening
- Profilgriff
- Back- und Bratassistent, Automatikprogramme
- Schnellaufheizung
- Backofenbeleuchtung abschaltbar, LED-Innenbeleuchtung
- Wassertank mit 1 l
- Leeranzeige Wassertank
- Lage des Dampfgenerators außerhalb des Garraumes
- Kühlgebläse
- Edelstahl-Lüfterrad
- Home Connect

ZUBEHÖR:
1 x Rost, 1 x Schwamm, 1 x Dampfbehälter, gelocht, Größe S, 1 x Dampfbehälter, gelocht, Größe XL, 1 x Dampfbehälter, ungelocht, Größe S, 1 x Universalpfanne

UMWELT UND SICHERHEIT:
- Sehr geringe Fenstertemperatur max. 40 °C
- Türverriegelung mechanisch, Individuell einstellbare Kindersicherung, Automatische Sicherheitsabschaltung, Restwärmeanzeige, Starttaste, Türkontaktschalter

TECHNISCHE INFO:
- Länge des Anschlusskabels: 150 cm
- Nennspannung: 220 - 240 V
- Gesamtanschlusswert Elektro: 3.3 kW
- Energieeffizienzklasse (gem. EU Nr. 65/2014): A+ [1])
- Energieverbrauch pro Zyklus im konventionellen Modus: 0.73 kWh Energieverbrauch pro Zyklus im Umluft-Modus: 0.61 kWh

MASSE:
- Gerätemaße (HxBxT): 455 x 596 x 548 mm
- Nischenmaße (HxBxT): 455 mm x 560 mm x 550 mm
- „Maße und Einbauhinweise zu diesem Gerät gemäß technischer Zeichnung beachten“
- **Wir empfehlen Ihnen, Komplementär-Produkte innerhalb der Produktserie N90 zu wählen, um die bestmögliche Einbausituation Ihrer Einbaugeräte zu gewährleisten.**

SONDERZUBEHÖR:

Z13TC10X0	Comfort Flex Auszug für Full Steam Backöfen	€ 74*
Z11AB15A0	Backblech, Keramik antihaft	€ 74*
Z11AU15A0	Universalpfanne, Keramik antihaft	€ 74*
Z11GT10X3	Glasbräter, 5,4l	€ 62*
Z11GU20X0	Glaspfanne	€ 86*
Z11SZ00X0	Montageset	€ 107*
Z11SZ60G0	SeamlessCombination 45 + 14 cm	€ 104*
Z11SZ90G0	SeamlessCombination 60 + 45 cm	€ 323*
Z12CB10A0	Backblech, emailliert, anthrazit	€ 48*
Z12CM10A0	Auflaufpfanne, emailliert, anthrazit	€ 89*
Z12CP10A0	Pizzaform, emailliert, anthrazit	€ 44*
Z12CQ10A0	Grillblech, emailliert, anthrazit	€ 69*
Z12CU10A0	Universalpfanne, emailliert, anthrazit	€ 55*
Z13CU30X0	Dampfbehälter ungelocht, Größe S	€ 61*
Z13CU31X0	Dampfbehälter gelocht, Größe S	€ 61*
Z13CV06S0	Dekorleiste	€ 44*
Z99RX70X0	Anschlusskabel 3 m	€ 26*

Technische Hinweise und Maße zu diesen Geräten finden Sie auf Seite 57 – 63
* Unverbindliche Preisempfehlung des Herstellers inkl. gesetzlicher Mehrwertsteuer
[1]) Auf einer EEK-Skala von: A+++ bis D

Weiteres Zubehör/Preise siehe Seite 4 – 7 bei Zubehör

C17DR00G0

N70

Dampfgarer, Sous-Vide





Graphite-Grey € 2.456*

BACKOFENTYP UND HEIZART:
- Kompaktdampfgarer mit 5 Beheizungsarten: Dampfgarstufe, Regenerieren, Gären, Auftauen, Sous-Vide-Garen
- Temperaturregelung von 30 °C - 100 °C
- Garraumvolumen: 38 l

ZUBEHÖRTRÄGER / AUSZUGSSYSTEM:
- Einschubebenen: 3

DESIGN:
- Graphite-Grey Edition
- Edelstahl

REINIGUNG:
- Vollglas-Innentür

KOMFORT:
- 2,5" - TFT-Farb- und Text-Display mit Shift Control Steuerung
- Easy Clock
- Optische Aufheizkontrolle, elektronische Einstellempfehlung, Ist-Temperaturkontrolle, Automatikprogramme
- Anzahl Automatik-Programme: 20 Stck
- Klapptür, Soft Close, Soft Opening
- Profilgriff
- Rundleuchte, Backofenbeleuchtung abschaltbar
- Wassertank mit 1.3 l
- Leeranzeige Wassertank
- Interne Dampferzeugung
- Kühlgebläse

ZUBEHÖR:
1 x Dampfbehälter, gelocht, Größe L, 1 x Dampfbehälter, ungelocht, Größe L, 1 x Schwamm

UMWELT UND SICHERHEIT:
- Sehr geringe Fenstertemperatur max. 40 °C
- Individuell einstellbare Kindersicherung, Automatische Sicherheitsabschaltung, Starttaste, Türkontaktschalter

TECHNISCHE INFO:
- Länge des Anschlusskabels: 150 cm
- Nennspannung: 220 - 240 V
- Gesamtanschlusswert Elektro: 1.75 kW

MASSE:
- Gerätemaße (HxBxT): 455 x 596 x 548 mm
- Nischenmaße (HxBxT): 455 mm x 560 mm x 550 mm
- „Maße und Einbauhinweise zu diesem Gerät gemäß technischer Zeichnung beachten“
- **Wir empfehlen Ihnen, Komplementär-Produkte innerhalb der Produktserie N70 zu wählen, um die bestmögliche Einbausituation Ihrer Einbaugeräte zu gewährleisten.**

SONDERZUBEHÖR:

Z11GT10X3	Glasbräter, 5,4l	€ 62*
Z11SZ00X0	Montageset	€ 107*
Z11SZ60G0	SeamlessCombination 45 + 14 cm	€ 104*
Z11SZ90G0	SeamlessCombination 60 + 45 cm	€ 323*
Z13CV06S0	Dekorleiste	€ 44*
Z99RX70X0	Anschlusskabel 3 m	€ 26*

C27CS22G0

N90

CircoTherm® und Pyrolyse, Home Connect



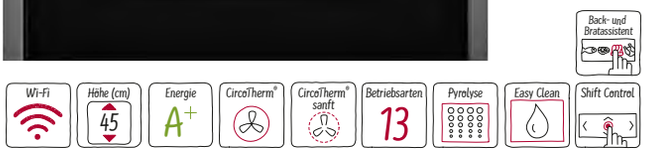

Graphite-Grey € 2.149*

BACKOFENTYP UND HEIZART:
- Kompaktbackofen mit 13 Beheizungsarten: CircoTherm®, CircoTherm® sanft, Ober-/Unterhitze, Ober-/Unterhitze sanft, Thermogrill, Großflächengrill, Kleinflächengrill, Pizzastufe, Brotbackstufe 180 °C - 220 °C, Unterhitze, Sanftgaren, Auftaustufe, Gärstufe
- Temperaturregelung von 40 °C - 275 °C
- Garraumvolumen: 47 l

ZUBEHÖRTRÄGER / AUSZUGSSYSTEM:
- Einschubebenen: 3

DESIGN:
- Graphite-Grey Edition
- Email anthrazit

REINIGUNG:
- Pyrolytische Selbstreinigung
- Easy Clean Reinigungshilfe
- Vollglas-Innentür

KOMFORT:
- 4,1" - TFT-Farb- und Grafikdisplay mit Shift Control Steuerung
- Easy Clock
- Optische Aufheizkontrolle, elektronische Einstellempfehlung, Ist-Temperaturkontrolle, Automatikprogramme
- Klapptür, Soft Close, Soft Opening
- Profilgriff
- Back- und Bratassistent
- Schnellaufheizung
- Backofenbeleuchtung abschaltbar, Halogenleuchte
- Kühlgebläse
- Edelstahl-Lüfterrad
- Home Connect

ZUBEHÖR:
1 x Kombirost, 1 x Universalpfanne

UMWELT UND SICHERHEIT:
- Äußerst geringe Fenstertemperatur max. 30 °C
- Niedrige Türtemperatur während der pyrolytischen Reinigung
- Individuell einstellbare Kindersicherung, Automatische Sicherheitsabschaltung, Restwärmeanzeige, Starttaste, Türkontaktschalter

TECHNISCHE INFO:
- Länge des Anschlusskabels: 150 cm
- Nennspannung: 220 - 240 V
- Gesamtanschlusswert Elektro: 2.99 kW
- Energieeffizienzklasse (gem. EU Nr. 65/2014): A+ [1])
- Energieverbrauch pro Zyklus im konventionellen Modus: 0.73 kWh Energieverbrauch pro Zyklus im Umluft-Modus: 0.61 kWh

MASSE:
- Gerätemaße (HxBxT): 455 x 596 x 548 mm
- Nischenmaße (HxBxT): 455 mm x 560 mm x 550 mm
- „Maße und Einbauhinweise zu diesem Gerät gemäß technischer Zeichnung beachten“
- **Wir empfehlen Ihnen, Komplementär-Produkte innerhalb der Produktserie N90 zu wählen, um die bestmögliche Einbausituation Ihrer Einbaugeräte zu gewährleisten.**

SONDERZUBEHÖR:

Z11AB15A0	Backblech, Keramik antihaft	€ 74*
Z11AU15A0	Universalpfanne, Keramik antihaft	€ 74*
Z11CR10X0	Back- und Bratrost (Standard)	€ 50*
Z11GT10X3	Glasbräter, 5,4l	€ 62*
Z11GU20X0	Glaspfanne	€ 86*
Z11SZ00X0	Montageset	€ 107*
Z11SZ60G0	SeamlessCombination 45 + 14 cm	€ 104*
Z11SZ90G0	SeamlessCombination 60 + 45 cm	€ 323*
Z12CB10A0	Backblech, emailliert, anthrazit	€ 48*
Z12CM10A0	Auflaufpfanne, emailliert, anthrazit	€ 89*
Z12CP10A0	Pizzaform, emailliert, anthrazit	€ 44*
Z12CQ10A0	Grillblech, emailliert, anthrazit	€ 69*
Z12CU10A0	Universalpfanne, emailliert, anthrazit	€ 55*
Z13CV06S0	Dekorleiste	€ 44*
Z1913X0	Backstein	€ 185*
Z19DD10X0	Dampfset für Backofen	€ 416*
Z99RX70X0	Anschlusskabel 3 m	€ 26*

Technische Hinweise und Maße zu diesen Geräten finden Sie auf Seite 57 – 63

* Unverbindliche Preisempfehlung des Herstellers inkl. gesetzlicher Mehrwertsteuer

[1]) Auf einer EEK-Skala von: A+++ bis D

Weiteres Zubehör/Preise siehe Seite 4 – 7 bei Zubehör

C17CR22G0 *N70*

CircoTherm®



MADE IN GERMANY

Höhe (cm) 45 | Energie A+ | CircoTherm® | CircoTherm® sanft | Betriebsarten 12 | Eco Clean | Easy Clean | Shift Control

Graphite-Grey € 1.553*

BACKOFENTYP UND HEIZART:
- Kompaktbackofen mit 12 Beheizungsarten: CircoTherm®, CircoTherm® sanft, Ober-/Unterhitze, Ober-/Unterhitze sanft, Thermogrill, Großflächengrill, Kleinflächengrill, Pizzastufe, Brotbackstufe 180 °C - 220 °C, Unterhitze, Sanftgaren, Gärstufe
- Temperaturregelung von 40 °C - 275 °C
- Garraumvolumen: 47 l

ZUBEHÖRTRÄGER / AUSZUGSSYSTEM:
- Einschubebenen: 3

DESIGN:
- Graphite-Grey Edition
- Email anthrazit

REINIGUNG:
- Eco Clean-Ausstattung: Rückwand
- Easy Clean Reinigungshilfe
- Vollglas-Innentür

KOMFORT:
- 2,5" - TFT-Farb- und Text-Display mit Shift Control Steuerung
- Easy Clock
- Optische Aufheizkontrolle, elektronische Einstellempfehlung, Ist-Temperaturkontrolle
- Klapptür, Soft Close, Soft Opening
- Profilgriff
- Schnellaufheizung
- Backofenbeleuchtung abschaltbar, Halogenleuchte
- Kühlgebläse
- Edelstahl-Lüfterrad

ZUBEHÖR:
1 x Kombirost, 1 x Universalpfanne

UMWELT UND SICHERHEIT:
- Sehr geringe Fenstertemperatur max. 40 °C
- Individuell einstellbare Kindersicherung, Automatische Sicherheitsabschaltung, Restwärmeanzeige, Starttaste, Türkontaktschalter

TECHNISCHE INFO:
- Länge des Anschlusskabels: 150 cm
- Nennspannung: 220 - 240 V
- Gesamtanschlusswert Elektro: 2.99 kW
- Energieeffizienzklasse (gem. EU Nr. 65/2014): A+ [1])
- Energieverbrauch pro Zyklus im konventionellen Modus: 0.73 kWh Energieverbrauch pro Zyklus im Umluft-Modus: 0.61 kWh

MASSE:
- Gerätemaße (HxBxT): 455 x 596 x 548 mm
- Nischenmaße (HxBxT): 455 mm x 560 mm x 550 mm
- „Maße und Einbauhinweise zu diesem Gerät gemäß technischer Zeichnung beachten"
- **Wir empfehlen Ihnen, Komplementär-Produkte innerhalb der Produktserie N70 zu wählen, um die bestmögliche Einbausituation Ihrer Einbaugeräte zu gewährleisten.**

SONDERZUBEHÖR:

Z11AB15A0	Backblech, Keramik antihaft	€ 74*
Z11AU15A0	Universalpfanne, Keramik antihaft	€ 74*
Z11CR10X0	Back- und Bratrost (Standard)	€ 50*
Z11GT10X3	Glasbräter, 5,4l	€ 62*
Z11GU20X0	Glaspfanne	€ 86*
Z11SZ00X0	Montageset	€ 107*
Z11SZ60G0	SeamlessCombination 45 + 14 cm	€ 104*
Z11SZ90G0	SeamlessCombination 60 + 45 cm	€ 323*
Z12CB10A0	Backblech, emailliert, anthrazit	€ 48*
Z12CM10A0	Auflaufpfanne, emailliert, anthrazit	€ 89*
Z12CP10A0	Pizzaform, emailliert, anthrazit	€ 44*
Z12CQ10A0	Grillblech, emailliert, anthrazit	€ 69*
Z12CU10A0	Universalpfanne, emailliert, anthrazit	€ 55*
Z13CV06S0	Dekorleiste	€ 44*
Z1913X0	Backstein	€ 185*
Z19DD10X0	Dampfset für Backofen	€ 416*
Z99RX70X0	Anschlusskabel 3 m	€ 26*

C28MT27G0 *N90*

Mikrowelle und Pyrolyse, Home Connect



MADE IN GERMANY

DESIGN AWARD 2021

Multipoint Braten-thermometer

Wi-Fi | Höhe (cm) 45 | CircoTherm® | CircoTherm® sanft | Betriebsarten 13 | Pyrolyse | Easy Clean | Full Touch Control | Back- und Bratassistent

Graphite-Grey € 3.570*

BACKOFENTYP UND HEIZART:
- Kompaktbackofen mit Mikrowelle mit 13 Beheizungsarten: CircoTherm®, CircoTherm® sanft, Ober-/Unterhitze, Ober-/Unterhitze sanft, Thermogrill, Großflächengrill, Kleinflächengrill, Pizzastufe, Unterhitze, Sanftgaren, Gärstufe, Vorwärmen, Warmhalten
- Zusätzliche Beheizungsarten mit Mikrowelle: Mikrowelle, Mikrowellen-Kombinationsbetrieb (varioSpeed) für bis zu 50% Zeitersparnis
- Intelligente Inverter-Technologie: die Maximal-Leistung wird bei längerem Betrieb bis auf 600 W reguliert
- Max. Leistung: 900 W; 5 Mikrowellen-Leistungsstufen (90 W, 180 W, 360 W, 600 W, 900 W)
- Temperaturregelung von 30 °C - 300 °C
- Garraumvolumen: 45 l

ZUBEHÖRTRÄGER / AUSZUGSSYSTEM:
- Einschubebenen: 3
- 1-fach Teleskop Auszug, pyrolysefähig

DESIGN:
- Graphite-Grey Edition
- Email anthrazit

REINIGUNG:
- Pyrolytische Selbstreinigung
- Easy Clean Reinigungshilfe

KOMFORT:
- 5,7" - TFT Farb- und Grafik-Display mit Full Touch Control Steuerung
- Easy Clock
- Optische Aufheizkontrolle, elektronische Einstellempfehlung, Ist-Temperaturkontrolle, Bratenthermometer, Automatikprogramme
- Anzahl Automatik-Programme: 14 Stck
- Klapptür, Soft Close, Soft Opening
- Profilgriff
- Back- und Bratassistent, Automatikprogramme
- Multipoint Bratenthermometer
- Schnellaufheizung
- Backofenbeleuchtung abschaltbar, LED-Innenbeleuchtung
- Kühlgebläse
- Edelstahl-Lüfterrad
- Home Connect

ZUBEHÖR:
1 x Backblech emailliert, 1 x Kombirost, 1 x Universalpfanne

UMWELT UND SICHERHEIT:
- Äußerst geringe Fenstertemperatur max. 30 °C
- Türverriegelung mechanisch, Individuell einstellbare Kindersicherung Türverriegelung bei Pyrolysebetrieb, Automatische Sicherheitsabschaltung, Restwärmeanzeige, Starttaste, Türkontaktschalter

TECHNISCHE INFO:
- Länge des Anschlusskabels: 150 cm
- Nennspannung: 220 - 240 V
- Gesamtanschlusswert Elektro: 3.6 kW

MASSE:
- Gerätemaße (HxBxT): 455 x 596 x 548 mm
- Nischenmaße (HxBxT): 455 mm x 560 mm x 550 mm
- „Maße und Einbauhinweise zu diesem Gerät gemäß technischer Zeichnung beachten"
- **Wir empfehlen Ihnen, Komplementär-Produkte innerhalb der Produktserie N90 zu wählen, um die bestmögliche Einbausituation Ihrer Einbaugeräte zu gewährleisten.**

SONDERZUBEHÖR:

Z11AB15A0	Backblech, Keramik antihaft	€ 74*
Z11AU15A0	Universalpfanne, Keramik antihaft	€ 74*
Z11GT10X3	Glasbräter, 5,4l	€ 62*
Z11GU20X0	Glaspfanne	€ 86*
Z11SZ00X0	Montageset	€ 107*
Z11SZ60G0	SeamlessCombination 45 + 14 cm	€ 104*
Z11SZ90G0	SeamlessCombination 60 + 45 cm	€ 323*
Z12CB10A0	Backblech, emailliert, anthrazit	€ 48*
Z12CM10A0	Auflaufpfanne, emailliert, anthrazit	€ 89*
Z12CP10A0	Pizzaform, emailliert, anthrazit	€ 44*
Z12CQ10A0	Grillblech, emailliert, anthrazit	€ 69*
Z12CU10A0	Universalpfanne, emailliert, anthrazit	€ 55*
Z13CV06S0	Dekorleiste	€ 44*
Z1913X0	Backstein	€ 185*
Z19DD10X0	Dampfset für Backofen	€ 416*
Z99RX70X0	Anschlusskabel 3 m	€ 26*

Technische Hinweise und Maße zu diesen Geräten finden Sie auf Seite 57 – 63

* Unverbindliche Preisempfehlung des Herstellers inkl. gesetzlicher Mehrwertsteuer

[1]) Auf einer EEK-Skala von: A+++ bis D

Weiteres Zubehör/Preise siehe Seite 4 – 7 bei Zubehör

C17MS22G0

N90

Mikrowelle, Home Connect





Graphite-Grey € 2.408*

BACKOFENTYP UND HEIZART:
- Kompaktbackofen mit Mikrowelle mit 12 Beheizungsarten: CircoTherm®, CircoTherm® sanft, Ober-/Unterhitze, Ober-/Unterhitze sanft, Thermogrill, Großflächengrill, Kleinflächengrill, Pizzastufe, Unterhitze, Sanftgaren, Gärstufe, Vorwärmen
- Zusätzliche Beheizungsarten mit Mikrowelle: Mikrowelle, Mikrowellen-Kombinationsbetrieb (varioSpeed) für bis zu 50% Zeitersparnis
- Intelligente Inverter-Technologie: die Maximal-Leistung wird bei längerem Betrieb bis auf 600 W reguliert
- Max. Leistung: 900 W; 5 Mikrowellen-Leistungsstufen (90 W, 180 W, 360 W, 600 W, 900 W)
- Temperaturregelung von 30 °C - 300 °C
- Garraumvolumen: 45 l

ZUBEHÖRTRÄGER / AUSZUGSSYSTEM:
- Einschubebenen: 3

DESIGN:
- Graphite-Grey Edition
- Email anthrazit

REINIGUNG:
- Eco Clean-Ausstattung: Rückwand
- Easy Clean Reinigungshilfe

KOMFORT:
- 4,1" - TFT-Farb- und Grafikdisplay mit Shift Control Steuerung
- Easy Clock
- Optische Aufheizkontrolle, elektronische Einstellempfehlung, Ist-Temperaturkontrolle, Automatikprogramme
- Anzahl Automatik-Programme: 14 Stck
- Klapptür, Soft Close, Soft Opening
- Profilgriff
- Back- und Bratassistent, Automatikprogramme
- Schnellaufheizung
- Backofenbeleuchtung abschaltbar, LED-Innenbeleuchtung
- Kühlgebläse
- Edelstahl-Lüfterrad
- Home Connect

ZUBEHÖR:
1 x Kombirost, 1 x Universalpfanne

UMWELT UND SICHERHEIT:
- Sehr geringe Fenstertemperatur max. 40 °C
- Türverriegelung mechanisch, Individuell einstellbare Kindersicherung, Automatische Sicherheitsabschaltung, Restwärmeanzeige, Starttaste, Türkontaktschalter

TECHNISCHE INFO:
- Länge des Anschlusskabels: 150 cm
- Nennspannung: 220 - 240 V
- Gesamtanschlusswert Elektro: 3.6 kW

MASSE:
- Gerätemaße (HxBxT): 455 x 596 x 548 mm
- Nischenmaße (HxBxT): 455 mm x 560 mm x 550 mm
- „Maße und Einbauhinweise zu diesem Gerät gemäß technischer Zeichnung beachten“
- **Wir empfehlen Ihnen, Komplementär-Produkte innerhalb der Produktserie N90 zu wählen, um die bestmögliche Einbausituation Ihrer Einbaugeräte zu gewährleisten.**

SONDERZUBEHÖR:

Z11AB15A0	Backblech, Keramik antihaft	€ 74*
Z11AU15A0	Universalpfanne, Keramik antihaft	€ 74*
Z11GT10X3	Glasbräter, 5,4l	€ 62*
Z11GU20X0	Glaspfanne	€ 86*
Z11SZ00X0	Montageset	€ 107*
Z11SZ60G0	SeamlessCombination 45 + 14 cm	€ 104*
Z11SZ90G0	SeamlessCombination 60 + 45 cm	€ 323*
Z12CB10A0	Backblech, emailliert, anthrazit	€ 48*
Z12CM10A0	Auflaufpfanne, emailliert, anthrazit	€ 89*
Z12CP10A0	Pizzaform, emailliert, anthrazit	€ 44*
Z12CQ10A0	Grillblech, emailliert, anthrazit	€ 69*
Z12CU10A0	Universalpfanne, emailliert, anthrazit	€ 55*
Z13CV06S0	Dekorleiste	€ 44*
Z1913X0	Backstein	€ 185*
Z19DD10X0	Dampfset für Backofen	€ 416*
Z99RX70X0	Anschlusskabel 3 m	€ 26*

C17MR02G0

N70

Mikrowelle





Graphite-Grey € 2.274*

BACKOFENTYP UND HEIZART:
- Kompaktbackofen mit Mikrowelle mit 6 Beheizungsarten: CircoTherm®, CircoTherm® sanft, Thermogrill, Großflächengrill, Kleinflächengrill, Vorwärmen
- Zusätzliche Beheizungsarten mit Mikrowelle: Mikrowelle, Mikrowellen- Kombinationsbetrieb (varioSpeed) für bis zu 50% Zeitersparnis
- Intelligente Inverter-Technologie: die Maximal-Leistung wird bei längerem Betrieb bis auf 600 W reguliert
- Max. Leistung: 900 W; 5 Mikrowellen-Leistungsstufen (90 W, 180 W, 360 W, 600 W, 900 W)
- Elektronische Temperaturregelung von 30 °C - 275 °C
- Garraumvolumen: 45 l

ZUBEHÖRTRÄGER / AUSZUGSSYSTEM:
- Einschubebenen: 3

DESIGN:
- Graphite-Grey Edition
- Email anthrazit

KOMFORT:
- 2,5" - TFT-Farb- und Text-Display mit Shift Control Steuerung
- Easy Clock
- Optische Aufheizkontrolle, elektronische Einstellempfehlung, Ist-Temperaturkontrolle, Automatikprogramme
- Anzahl Automatik-Programme: 14 Stck
- Klapptür, Soft Close, Soft Opening
- Profilgriff
- Automatikprogramme
- Schnellaufheizung
- Backofenbeleuchtung abschaltbar, LED-Innenbeleuchtung
- Kühlgebläse
- Edelstahl-Lüfterrad

ZUBEHÖR:
1 x Kombirost, 1 x Universalpfanne

UMWELT UND SICHERHEIT:
- Sehr geringe Fenstertemperatur max. 40 °C
- Individuell einstellbare Kindersicherung, Automatische Sicherheitsabschaltung, Restwärmeanzeige, Starttaste, Türkontaktschalter

TECHNISCHE INFO:
- Länge des Anschlusskabels: 150 cm
- Nennspannung: 220 - 240 V
- Gesamtanschlusswert Elektro: 3.6 kW

MASSE:
- Gerätemaße (HxBxT): 455 x 596 x 548 mm
- Nischenmaße (HxBxT): 455 mm x 560 mm x 550 mm
- „Maße und Einbauhinweise zu diesem Gerät gemäß technischer Zeichnung beachten“
- **Wir empfehlen Ihnen, Komplementär-Produkte innerhalb der Produktserie N70 zu wählen, um die bestmögliche Einbausituation Ihrer Einbaugeräte zu gewährleisten.**

SONDERZUBEHÖR:

Z11AB15A0	Backblech, Keramik antihaft	€ 74*
Z11AU15A0	Universalpfanne, Keramik antihaft	€ 74*
Z11GT10X3	Glasbräter, 5,4l	€ 62*
Z11GU20X0	Glaspfanne	€ 86*
Z11SZ00X0	Montageset	€ 107*
Z11SZ60G0	SeamlessCombination 45 + 14 cm	€ 104*
Z11SZ90G0	SeamlessCombination 60 + 45 cm	€ 323*
Z12CB10A0	Backblech, emailliert, anthrazit	€ 48*
Z12CM10A0	Auflaufpfanne, emailliert, anthrazit	€ 89*
Z12CP10A0	Pizzaform, emailliert, anthrazit	€ 44*
Z12CQ10A0	Grillblech, emailliert, anthrazit	€ 69*
Z12CU10A0	Universalpfanne, emailliert, anthrazit	€ 55*
Z13CV06S0	Dekorleiste	€ 44*
Z1913X0	Backstein	€ 185*
Z99RX70X0	Anschlusskabel 3 m	€ 26*

Technische Hinweise und Maße zu diesen Geräten finden Sie auf Seite 57 – 63

* Unverbindliche Preisempfehlung des Herstellers inkl. gesetzlicher Mehrwertsteuer

[1]) Auf einer EEK-Skala von: A+++ bis D

Weiteres Zubehör/Preise siehe Seite 4 – 7 bei Zubehör

C17UR02G0 *N70*

Mikrowelle



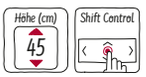

Graphite-Grey € 1.724*

MIKROWELLE UND HEIZART:
- Max. Leistung: 900 W; 5 Mikrowellen-Leistungsstufen: 90 W, 180 W, 360 W, 600 W, 900 W
- Intelligente Inverter-Technologie: die Maximal-Leistung wird bei längerem Betrieb bis auf 600 W reguliert
- Garraumvolumen: 36 l

DESIGN:
- Graphite-Grey Edition
- Garraum aus Edelstahl mit Glasboden

KOMFORT:
- Easy Clock
- Bedienelemente: Tasten
- Leicht-Bedien-Konzept: besonders einfaches, problemloses Einstellen
- Anzahl Automatik-Programme: 7 Stck
- 3 Auftau- und 4 Garprogramme im Mikrowellenbetrieb
- LED-Innenbeleuchtung
- Klapptür
- Profilgriff

ZUBEHÖR:
1 x Glasschale

UMWELT UND SICHERHEIT:
- Automatische Sicherheitsabschaltung Starttaste Türkontaktschalter
- Kühlgebläse
- Länge des Anschlusskabels: 150 cm
- Gesamtanschlusswert Elektro: 1.22 kW
- Nennspannung: 220 - 240 V
- Zum Einbau in einen Hochschrank

MASSE:
- Gerätemaße (HxBxT): 455 x 596 x 545 mm
- Nischenmaße (HxBxT): 450 mm x 560 mm x 550 mm
- „Maße und Einbauhinweise zu diesem Gerät gemäß technischer Zeichnung beachten“

HINWEIS:
Bei diesem Gerät ist SeamlessCombination leider nicht möglich!

SONDERZUBEHÖR:
Z13CV06S0 Dekorleiste € 44*

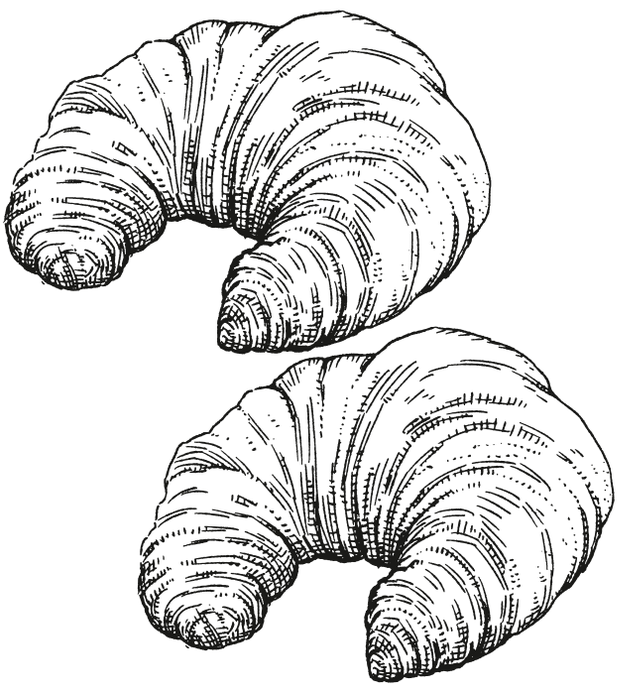

Technische Hinweise und Maße zu diesen Geräten finden Sie auf Seite 57 – 63
* Unverbindliche Preisempfehlung des Herstellers inkl. gesetzlicher Mehrwertsteuer
[1]) Auf einer EEK-Skala von: A+++ bis D

Weiteres Zubehör/Preise siehe Seite 4 – 7 bei Zubehör

C17GR00G0 *N70*

Mikrowelle mit Grill, links angeschlagen



Höhe (cm) 38 | Breite (cm) 60

Graphite-Grey € 1.329*

MIKROWELLE UND HEIZART:
- Max. Leistung: 900 W; 5 Mikrowellen-Leistungsstufen: 90 W, 180 W, 360 W, 600 W, 900 W
- Intelligente Inverter-Technologie: die Maximal-Leistung wird bei längerem Betrieb bis auf 600 W reguliert
- Grill 1.3 kW
- Grill mit Mikrowellen-Leistungsstufen 90 W, 180 W, 360 W kombinierbar
- Mikrowelle und Grill einzeln und in Kombination nutzbar
- Garraumvolumen: 21 l

DESIGN:
- Graphite-Grey Edition
- Garraum aus Edelstahl mit Glasboden

KOMFORT:
- Easy Clock
- Bedienelemente: Touch Control
- Leicht-Bedien-Konzept: besonders einfaches, problemloses Einstellen
- Anzahl Automatik-Programme: 10 Stck
- LED-Innenbeleuchtung
- Tür links angeschlagen
- Elektronische Türöffnung
- Bedienung über Sensortasten

ZUBEHÖR:
- 1 x Rost, 1 x Glasschale

UMWELT UND SICHERHEIT:
- Starttaste Türkontaktschalter
- Kühlgebläse
- Länge des Anschlusskabels: 150 cm
- Gesamtanschlusswert Elektro: 1.99 kW
- Nennspannung: 220 - 240 V
- Zum Einbau in einen Oberschrank, Zum Einbau in einen Hochschrank

MASSE:
- Gerätemaße (HxBxT): 382 x 594 x 320 mm
- Nischenmaße (HxBxT): 382 mm x 560 mm x 300 mm
- „Maße und Einbauhinweise zu diesem Gerät gemäß technischer Zeichnung beachten“

HINWEIS:
Bei vertikaler Kombination mit einem Backofen oder einem Kompaktgerät in einem Hochschrank, kann es zu Abweichungen hinsichtlich einer durchgängigen Optik kommen.

C17WR00G0 *N70*

Mikrowelle, links angeschlagen



Höhe (cm) 38 | Breite (cm) 60

Graphite-Grey € 1.205*

MIKROWELLE UND HEIZART:
- Max. Leistung: 900 W; 5 Mikrowellen-Leistungsstufen: 90 W, 180 W, 360 W, 600 W, 900 W
- Intelligente Inverter-Technologie: die Maximal-Leistung wird bei längerem Betrieb bis auf 600 W reguliert
- Garraumvolumen: 21 l

DESIGN:
- Graphite-Grey Edition
- Garraum aus Edelstahl mit Glasboden

KOMFORT:
- Easy Clock
- Bedienelemente: Touch Control
- Leicht-Bedien-Konzept: besonders einfaches, problemloses Einstellen
- Anzahl Automatik-Programme: 7 Stck
- 3 Auftau- und 4 Garprogramme im Mikrowellenbetrieb
- LED-Innenbeleuchtung
- Tür links angeschlagen
- Elektronische Türöffnung
- Bedienung über Sensortasten

UMWELT UND SICHERHEIT:
- Starttaste Türkontaktschalter
- Kühlgebläse
- Länge des Anschlusskabels: 150 cm
- Gesamtanschlusswert Elektro: 1.22 kW
- Nennspannung: 220 - 240 V
- Zum Einbau in einen Oberschrank, Zum Einbau in einen Hochschrank

MASSE:
- Gerätemaße (HxBxT): 382 x 594 x 320 mm
- Nischenmaße (HxBxT): 382 mm x 560 mm x 300 mm
- „Maße und Einbauhinweise zu diesem Gerät gemäß technischer Zeichnung beachten“

HINWEIS:
Bei vertikaler Kombination mit einem Backofen oder einem Kompaktgerät in einem Hochschrank, kann es zu Abweichungen hinsichtlich einer durchgängigen Optik kommen.

C17GR01G0 *N70*

Mikrowelle mit Grill, rechts angeschlagen
Ausstattung wie C17GR00G0

Graphite-Grey € 1.329*

C17WR01G0 *N70*

Mikrowelle, rechts angeschlagen
Ausstattung wie C17WR00G0

Graphite-Grey € 1.205*

Technische Hinweise und Maße zu diesen Geräten finden Sie auf Seite 57 – 63
* Unverbindliche Preisempfehlung des Herstellers inkl. gesetzlicher Mehrwertsteuer
[1]) Auf einer EEK-Skala von: A+++ bis D

Weiteres Zubehör/Preise siehe Seite 4 – 7 bei Zubehör

C1AMG84G0

N50

Einbau-Mikrowelle





Graphite-Grey € 1.679*

MIKROWELLE UND HEIZART:
- Einbau-Mikrowelle mit Heißluftfunktion mit den Heizarten: Mikrowelle, Heißluft, Thermogrill, Großflächengrill, Warmhalten
- Max. Leistung: 900 W; 5 Mikrowellen-Leistungsstufen: 90 W, 180 W, 360 W, 600 W, 900 W
- Temperaturregelung von 40 °C - 230 °C
- Grill 1.75 kW
- Grill mit Mikrowellen-Leistungsstufen 90 W, 180 W, 360 W, 600 W kombinierbar
- Mikrowelle einzeln oder in Kombination nutzbar
- Garraumvolumen: 44 l

DESIGN:
- Graphite-Grey Edition
- Garraum aus Edelstahl mit Glasboden

REINIGUNG:
- Easy Clean (manuell)

KOMFORT:
- LCD-Display
- Easy Clock
- Bedienelemente: oval
- Leicht-Bedien-Konzept: besonders einfaches, problemloses Einstellen
- Anzahl Automatik-Programme: 15 Stck
- 4 Auftau- und 3 Garprogramme im Mikrowellenbetrieb, 8 Programme für Kombinationsbetrieb
- Schnellaufheizung
- LED-Innenbeleuchtung
- Edelstahl-Lüfterrad
- Klapptür
- Profilgriff
- Bedienung über Sensortasten

ZUBEHÖR:
1 x Rost

UMWELT UND SICHERHEIT:
- Automatische Sicherheitsabschaltung Türkontaktschalter
- Kühlgebläse

TECHNISCHE INFO:
- Länge des Anschlusskabels: 180 cm
- Gesamtanschlusswert Elektro: 3.35 kW
- Nennspannung: 220 - 230 V
- Zum Einbau in einen Hochschrank

MASSE:
- Gerätemaße (HxBxT): 454 x 594 x 570 mm
- Nischenmaße (HxBxT): 458 mm x 560 mm x 550 mm
- „Maße und Einbauhinweise zu diesem Gerät gemäß technischer Zeichnung beachten“

HINWEIS:
Nur kombinierbar mit Geräten aus der Serie N50.

SONDERZUBEHÖR:

Z11GT10X3	Glasbräter, 5,4l	€ 62*
Z1352X0	Pizzaform, emailliert, grau	€ 44*

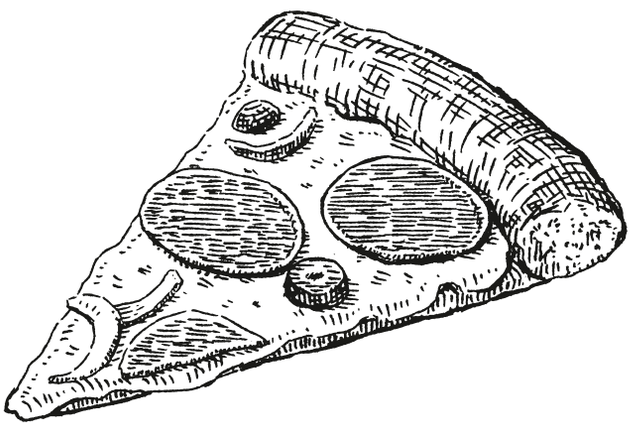

Technische Hinweise und Maße zu diesen Geräten finden Sie auf Seite 57 – 63

* Unverbindliche Preisempfehlung des Herstellers inkl. gesetzlicher Mehrwertsteuer

[1]) Auf einer EEK-Skala von: A+++ bis D

Weiteres Zubehör/Preise siehe Seite 4 – 7 bei Zubehör

HLAGD53G0
N50

Einbau-Mikrowelle mit Grill



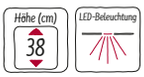

Graphite-Grey € 1.028*

MIKROWELLE UND HEIZART:
- Max. Leistung: 900 W; 5 Mikrowellen-Leistungsstufen: 90 W, 180 W, 360 W, 600 W, 900 W
- Grill 1.2 kW
- Grill mit Mikrowellen-Leistungsstufen 90 W, 180 W, 360 W kombinierbar
- Mikrowelle und Grill einzeln und in Kombination nutzbar
- Garraumvolumen: 25 l

DESIGN:
- Graphite-Grey Edition
- Garraum aus Edelstahl

REINIGUNG:
- Easy Clean (manuell)

KOMFORT:
- LED-Display
- Easy Clock
- Bedienelemente: Drehknebel
- Leicht-Bedien-Konzept: besonders einfaches, problemloses Einstellen
- Anzahl Automatik-Programme: 8 Stck
- 4 Auftau- und 3 Garprogramme im Mikrowellenbetrieb, 1 Programm für Kombinationsbetrieb
- Memoryfunktion für individuelle Programme (1 Speicherplatz)
- LED-Innenbeleuchtung
- 31.5 cm Glas-Drehteller
- Tür links angeschlagen
- Elektronische Türöffnung
- Bedienung über Sensortasten

UMWELT UND SICHERHEIT:
- Automatische Sicherheitsabschaltung, Türkontaktschalter
- Kühlgebläse

TECHNISCHE INFO:
- Länge des Anschlusskabels: 130 cm
- Gesamtanschlusswert Elektro: 1.45 kW
- Nennspannung: 220 - 230 V
- Zum Einbau in einen Hochschrank

MASSE:
- Gerätemaße (HxBxT): 382 x 594 x 388 mm
- Nischenmaße (HxBxT): 382 mm x 560 mm x 550 mm
- „Maße und Einbauhinweise zu diesem Gerät gemäß technischer Zeichnung beachten“

HINWEIS:
Nur kombinierbar mit Geräten aus der Serie N50.

HLAWD23G0
N50

Einbau-Mikrowelle





Graphite-Grey € 950*

MIKROWELLE UND HEIZART:
- Max. Leistung: 800 W; 5 Mikrowellen-Leistungsstufen: 90 W, 180 W, 360 W, 600 W, 800 W
- Garraumvolumen: 20 l

DESIGN:
- Graphite-Grey Edition
- Garraum aus Edelstahl

REINIGUNG:
- Easy Clean (manuell)

KOMFORT:
- LED-Display
- Easy Clock
- Bedienelemente: Drehknebel
- Leicht-Bedien-Konzept: besonders einfaches, problemloses Einstellen
- Anzahl Automatik-Programme: 7 Stck
- 4 Auftau- und 3 Garprogramme im Mikrowellenbetrieb
- Memoryfunktion für individuelle Programme (1 Speicherplatz)
- LED-Innenbeleuchtung
- 25.5 cm Glas-Drehteller
- Tür links angeschlagen
- Elektronische Türöffnung
- Bedienung über Sensortasten

UMWELT UND SICHERHEIT:
- Automatische Sicherheitsabschaltung, Türkontaktschalter
- Kühlgebläse

TECHNISCHE INFO:
- Länge des Anschlusskabels: 130 cm
- Gesamtanschlusswert Elektro: 1.27 kW
- Nennspannung: 220 - 230 V
- Zum Einbau in einen Oberschrank, Zum Einbau in einen Hochschrank

MASSE:
- Gerätemaße (HxBxT): 382 x 594 x 317 mm
- Nischenmaße (HxBxT): 365 mm x 560 mm x 300 mm
- „Maße und Einbauhinweise zu diesem Gerät gemäß technischer Zeichnung beachten“

HINWEIS:
Nur kombinierbar mit Geräten aus der Serie N50.

Technische Hinweise und Maße zu diesen Geräten finden Sie auf Seite 57 – 63
* Unverbindliche Preisempfehlung des Herstellers inkl. gesetzlicher Mehrwertsteuer
[1]) Auf einer EEK-Skala von: A+++ bis D

Weiteres Zubehör/Preise siehe Seite 4 – 7 bei Zubehör

N17XH10G0
N70

Vakuumierschublade





Graphite-Grey € 3.253*

VAKUUMIERSCHUBLADE:
- 3 Vakuumierstufen für das Vakuumieren in der Kammer, maximal 99%

DESIGN:
- Graphite-Grey Edition

KOMFORT:
- Bedienelemente: Touch Control beleuchtet
- Volumen: 8 l
- Grifflos mit push & pull Öffnung
- Automatische Anschlusserkennung für das Vakuumieren außerhalb der Kammer
- Trocknungsprogramm für Vakuumierpumpe
- Bedienung über Sensortasten

ZUBEHÖR:
50 x Vakuumierbeutel, klein, 50 x Vakuumierbeutel, groß, 1 x Adapter, Vakuumieren außerh. der Kammer, 1 x Vakuumierschlauch

UMWELT UND SICHERHEIT:
- Türkontaktschalter

TECHNISCHE INFO:
- Länge des Anschlusskabels: 150 cm
- Gesamtanschlusswert Elektro: 0.32 kW
- Nennspannung: 220 - 240 V
- Gerätemaße (HxBxT): 140 x 595 x 542 mm
- Nischenmaße (HxBxT): 141 x 560 - 568 x 550 mm
- „Maße und Einbauhinweise zu diesem Gerät gemäß technischer Zeichnung beachten“

SONDERZUBEHÖR:
Z11SZ60G0 SeamlessCombination 45 + 14 cm € 104*

N17ZH10G0
N70

Zubehörschublade



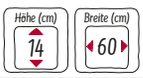

Graphite-Grey € 490*

ZUBEHÖRSCHUBLADE:
DESIGN:
- Graphite-Grey Edition

KOMFORT:
- Volumen: 21 l
- Beladung bis 15 kg
- Max. Beladung Espresso-Tassen: 64 Stck oder Max. Beladung Teller (26 cm): 14 Stck
- Grifflos mit push & pull Öffnung

ZUBEHÖR:
1 x Antirutschmatte

TECHNISCHE INFO:
- Gerätemaße (HxBxT): 140 x 596 x 500 mm
- Nischenmaße (HxBxT): 140 x 560 - 568 x 550 mm
- „Maße und Einbauhinweise zu diesem Gerät gemäß technischer Zeichnung beachten“

SONDERZUBEHÖR:
Z11SZ60G0 SeamlessCombination 45 + 14 cm € 104*

Technische Hinweise und Maße zu diesen Geräten finden Sie auf Seite 57 – 63
* Unverbindliche Preisempfehlung des Herstellers inkl. gesetzlicher Mehrwertsteuer

Weiteres Zubehör/Preise siehe Seite 4 – 7 bei Zubehör

N17HH20G0 *N70*
Wärmeschublade



Höhe (cm) 29 | Breite (cm) 60

Graphite-Grey € 992*

WÄRMESCHUBLADE:
KOMFORT:
- Garraumvolumen: 52 l
- Max. Beladung Espresso-Tassen: 192 Stück oder Max. Beladung Teller (26 cm): 40 Stück

TECHNISCHE INFO:
- Gerätemaße (HxBxT): 290 x 596 x 548 mm
- Nischenmaße (HxBxT): 290 mm x 560 mm - 568 mm x 550 mm

N17HH10G0 *N70*
Wärmeschublade



DESIGN AWARD 2021

Höhe (cm) 14 | Breite (cm) 60

Graphite-Grey € 970*

WÄRMESCHUBLADE:
KOMFORT:
- Garraumvolumen: 20 l
- Max. Beladung Espresso-Tassen: 64 Stück oder max. Beladung Teller (26 cm): 12 Stück

TECHNISCHE INFO:
- Gerätemaße (HxBxT): 140 x 596 x 548 mm
- Nischenmaße (HxBxT): 140 mm x 560 mm - 568 mm x 550 mm

BEIDE GERÄTE HABEN FOLGENDE AUSSTATTUNGSMERKMALE GEMEINSAM:

DESIGN:
- Graphite-Grey Edition

KOMFORT:
- Bedienelemente: Drehknebel
- Leicht-Bedien-Konzept: besonders einfaches, problemloses Einstellen
- Beheizung durch Heizplatte aus Hartglas
- Beladung bis 25 kg
- 5 Funktionen: Teig gehen lassen, Auftauen von emfpindlichen Speisen, Getränke und Speisen warm halten, Sanftgaren, Vorwärmen von Geschirr
- Temperaturregelung in 4 Stufen: von ca. 40 °C - 80 °C (Glasoberflächen-temperatur)
- Grifflos mit push & pull Öffnung

TECHNISCHE INFO:
- Länge des Anschlusskabels: 150 cm
- Gesamtanschlusswert Elektro: 0.81 kW
- Nennspannung: 220 - 240 V
- „Maße und Einbauhinweise zu diesem Gerät gemäß technischer Zeichnung beachten“

SONDERZUBEHÖR:
Z11SZ60G0 SeamlessCombination 45 + 14 cm € 104*

N1AHA01G0 *N50*
Wärmeschublade



Höhe (cm) 14 | Breite (cm) 60

Graphite-Grey € 786*

WÄRMESCHUBLADE:
DESIGN:
- Graphite-Grey Edition
- Garraum aus Edelstahl

KOMFORT:
- Bedienelemente: Drehknebel
- Leicht-Bedien-Konzept: besonders einfaches, problemloses Einstellen
- Garraumvolumen: 23 l
- Beladung bis 15 kg
- Max. Beladung Espresso-Tassen: 64 Stck oder Max. Beladung Teller (26 cm): 14 Stck
- 4 Anwendungsbereiche: Warmhalten von Speisen, Geschirr vorwärmen, Hefeteig gehen lassen, Antauen von Speisen
- Grifflos mit push & pull Öffnung

ZUBEHÖR:
1 x Antirutschmatte

TECHNISCHE INFO:
- Länge des Anschlusskabels: 150 cm
- Gesamtanschlusswert Elektro: 0.4 kW
- Nennspannung: 220 - 240 V
- Gerätemaße (HxBxT): 140 x 594 x 540 mm
- Nischenmaße (HxBxT): 140 mm x 560 mm - 568 mm x 550 mm
- „Maße und Einbauhinweise zu diesem Gerät gemäß technischer Zeichnung beachten“
- **Wir empfehlen Ihnen, Komplementär-Produkte innerhalb der Produktserie N50 zu wählen, um die bestmögliche Einbausituation Ihrer Einbaugeräte zu gewährleisten.**

HINWEIS:
Nur kombinierbar mit Geräten aus der Serie N50.

Technische Hinweise und Maße zu diesen Geräten finden Sie auf Seite 57 – 63
* Unverbindliche Preisempfehlung des Herstellers inkl. gesetzlicher Mehrwertsteuer

Weiteres Zubehör/Preise siehe Seite 4 – 7 bei Zubehör

VIB-Struktur NEFF Collection Kompaktgeräte

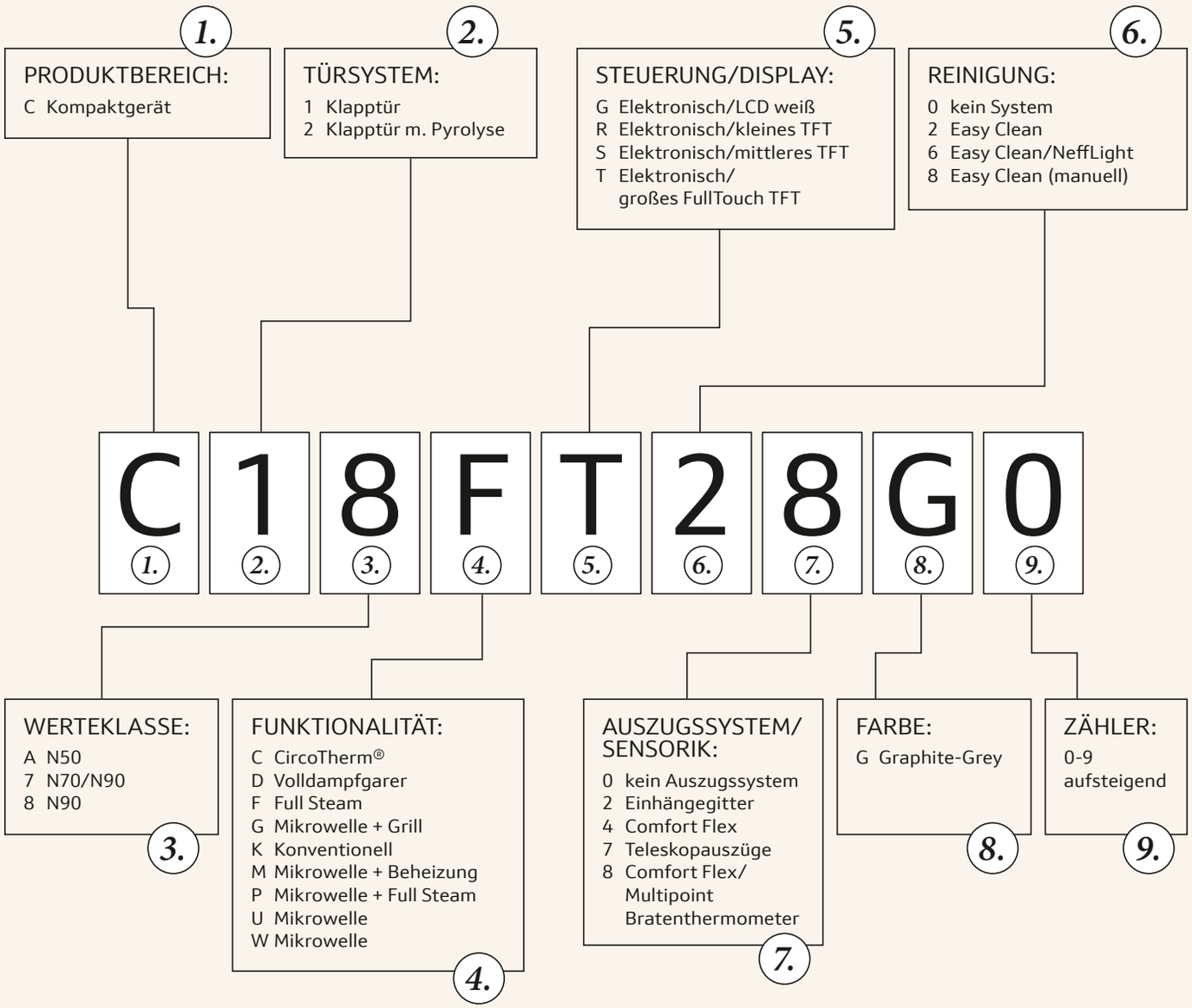

Diese Nomenklatur dient lediglich zur Orientierung - ohne Gewähr auf Richtigkeit / Vollständigkeit.

KAFFEEVOLLAUTOMAT / KOMPAKT-DAMPFBACKÖFEN

C17KS61G0

Anschlusswert 1,6 kW

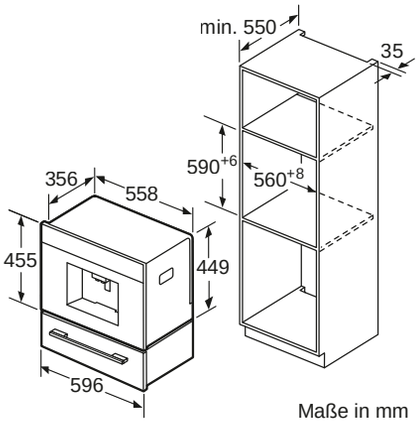

Maße in mm

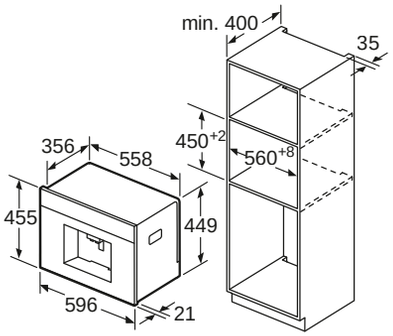

Bohnen- und Wasserbehälter werden nach vorne entnommen.
Empfohlene Einbauhöhe 95-145 cm.

Maße in mm

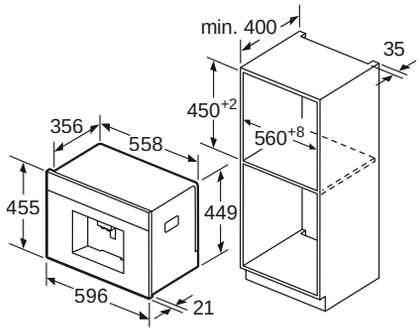

Bohnen- und Wasserbehälter werden nach vorne entnommen.
Empfohlene Einbauhöhe 95-145 cm.

Maße in mm

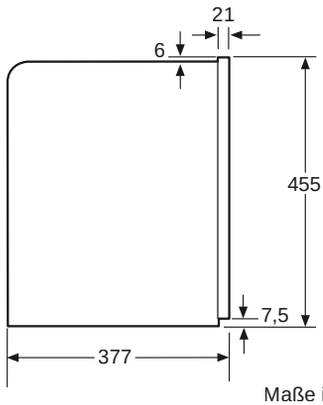

Maße in mm

Eckeinbau links

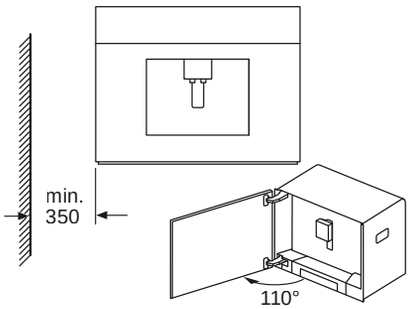

Bei Verwendung der 92° Scharnierbegrenzung (Ersatzteilnr. 00636455) beträgt der Mindestabstand zur Wand nur 100 mm.

Maße in mm

C18FT28G0

Anschlusswert 3.3 kW

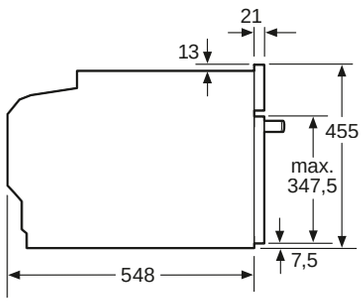

Maße in mm

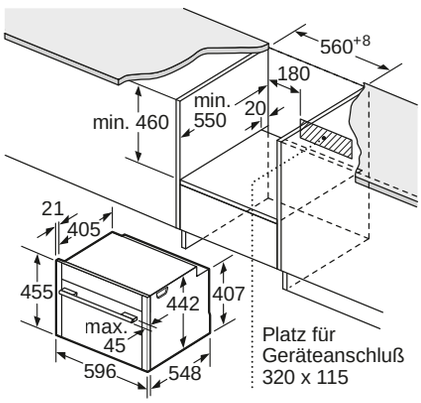

Maße in mm

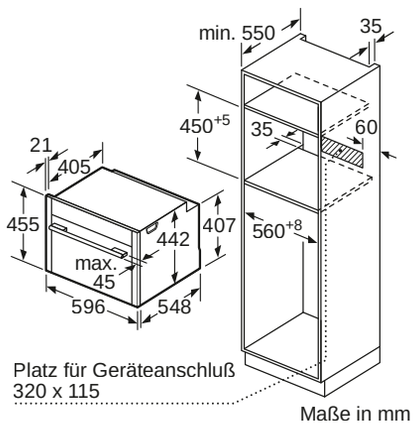

Maße in mm

Einbau mit einem Kochfeld.

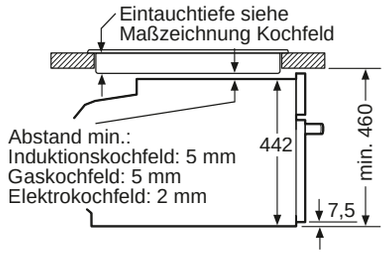

Maße in mm

Wird das Kompaktgerät unter einem Kochfeld eingebaut, muss folgende Arbeitsplattenstärke (ggf. inkl. Unterkonstruktion) beachtet werden.

Kochfeld-Typ	**min. Arbeitsplattenstärke**	
	aufgesetzt	flächenbündig
Induktionskochfeld	42 mm	43 mm
Vollflächen-Induktionskochfeld	52 mm	53 mm
Gaskochfeld	32 mm	43 mm
Elektrokochfeld	32 mm	35 mm

Nennspannung bei diesen Geräten 220V/240 V Wechselstrom 50/60 Hz

KOMPAKT-DAMPFBACKÖFEN

C17FS22G0

Anschlusswert 3.3 kW

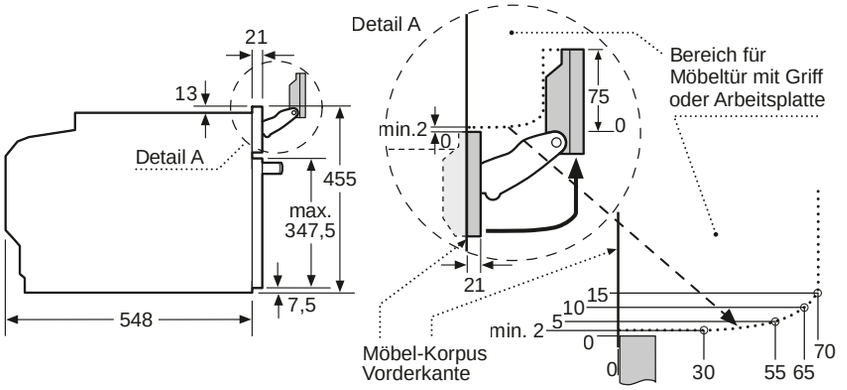

Schwenkbereich der Blende beachten!

Maße in mm

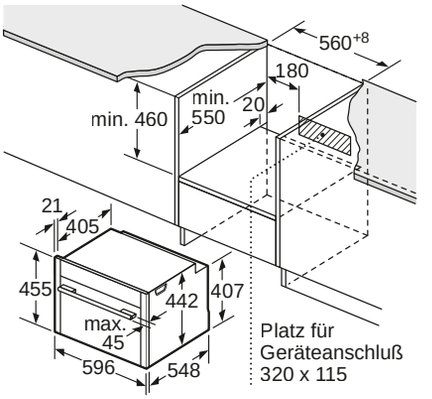

Maße in mm

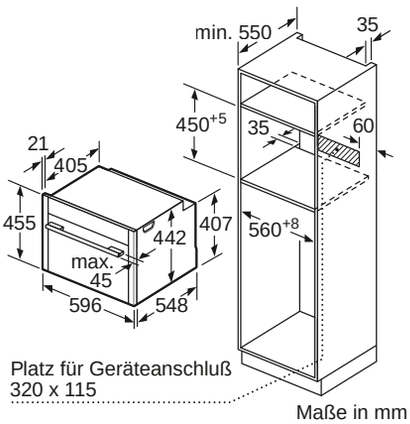

Maße in mm

Einbau mit einem Kochfeld.

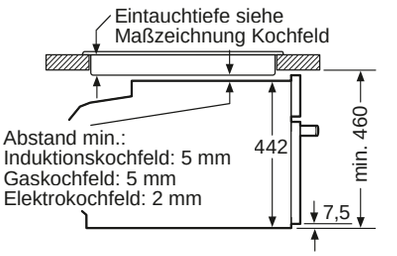

Maße in mm

Wird das Kompaktgerät unter einem Kochfeld eingebaut, muss folgende Arbeitsplattenstärke (ggf. inkl. Unterkonstruktion) beachtet werden.

Kochfeld-Typ	**min. Arbeitsplattenstärke**	
	aufgesetzt	flächenbündig
Induktionskochfeld	42 mm	43 mm
Vollflächen-Induktionskochfeld	52 mm	53 mm
Gaskochfeld	32 mm	43 mm
Elektrokochfeld	32 mm	35 mm

C17DR00G0

Anschlusswert 1.75 kW

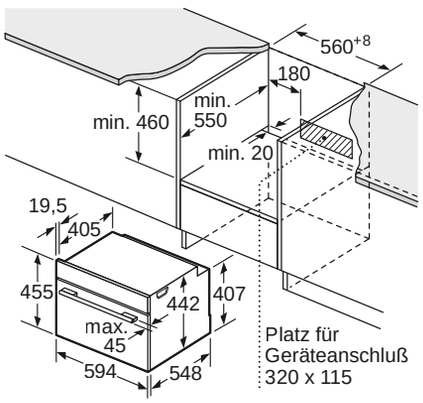

Maße in mm

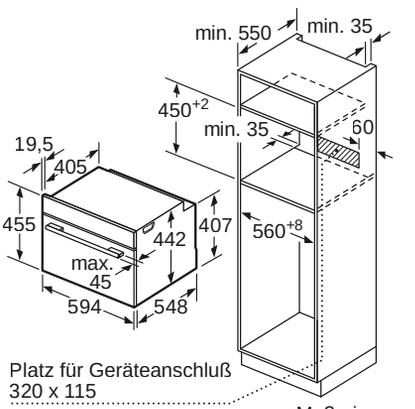

Maße in mm

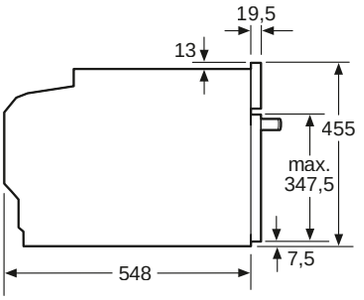

Maße in mm

Einbau mit einem Kochfeld.

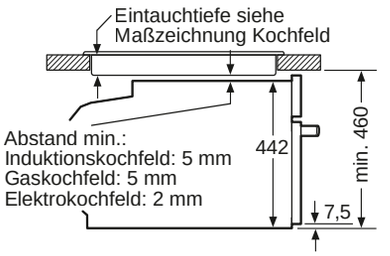

Maße in mm

Wird das Kompaktgerät unter einem Kochfeld eingebaut, muss folgende Arbeitsplattenstärke (ggf. inkl. Unterkonstruktion) beachtet werden.

Kochfeld-Typ	**min. Arbeitsplattenstärke**	
	aufgesetzt	flächenbündig
Induktionskochfeld	42 mm	43 mm
Vollflächen-Induktionskochfeld	52 mm	53 mm
Gaskochfeld	32 mm	43 mm
Elektrokochfeld	32 mm	35 mm

KOMPAKTBACKOFEN / KOMPAKTBACKOFEN MIT MIKROWELLE

C27CS22G0, C17CR22G0

Anschlusswert 2.99 kW

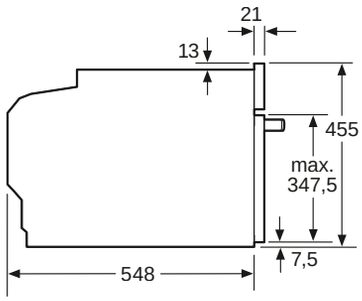

Maße in mm

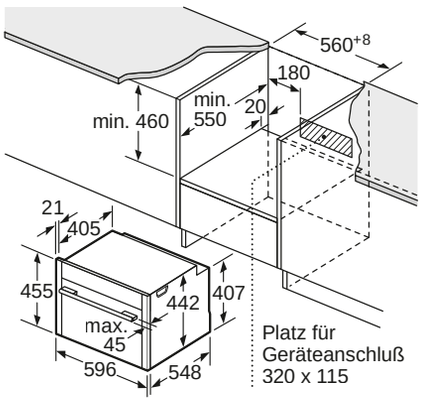

Maße in mm

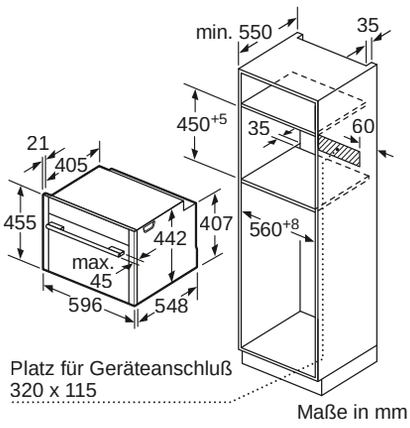

Maße in mm

Einbau mit einem Kochfeld.

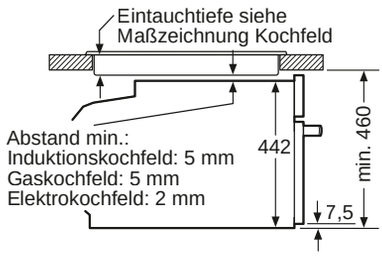

Maße in mm

Wird das Kompaktgerät unter einem Kochfeld eingebaut, muss folgende Arbeitsplatten-stärke (ggf. inkl. Unterkonstruktion) beachtet werden.

Kochfeld-Typ	**min. Arbeitsplattenstärke**	
	aufgesetzt	flächenbündig
Induktionskochfeld	42 mm	43 mm
Vollflächen-Induktionskochfeld	52 mm	53 mm
Gaskochfeld	32 mm	43 mm
Elektrokochfeld	32 mm	35 mm

C28MT27G0, C17MS22G0, C17MR02G0

Anschlusswert 3.6 kW

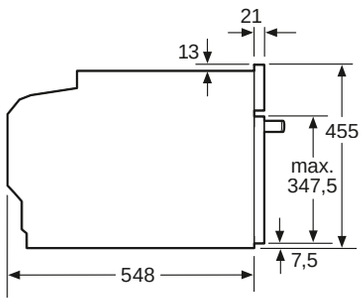

Maße in mm

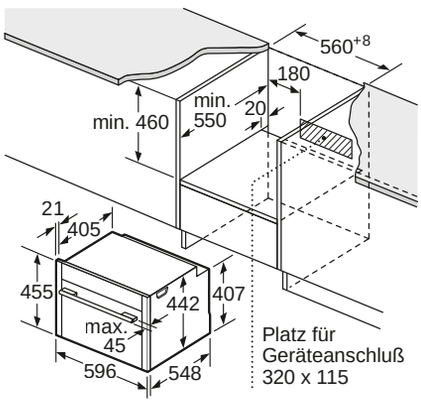

Maße in mm

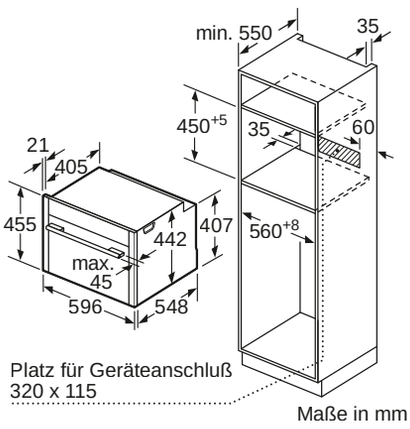

Maße in mm

Einbau mit einem Kochfeld.

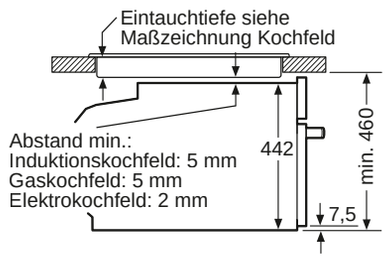

Maße in mm

Wird das Kompaktgerät unter einem Kochfeld eingebaut, muss folgende Arbeitsplatten-stärke (ggf. inkl. Unterkonstruktion) beachtet werden.

Kochfeld-Typ	**min. Arbeitsplattenstärke**	
	aufgesetzt	flächenbündig
Induktionskochfeld	42 mm	43 mm
Vollflächen-Induktionskochfeld	52 mm	53 mm
Gaskochfeld	32 mm	43 mm
Elektrokochfeld	32 mm	35 mm

Nennspannung bei diesen Geräten 220V/240 V Wechselstrom 50/60 Hz

EINBAU-MIKROWELLE

C17UR02G0

Anschlusswert 1.22 kW

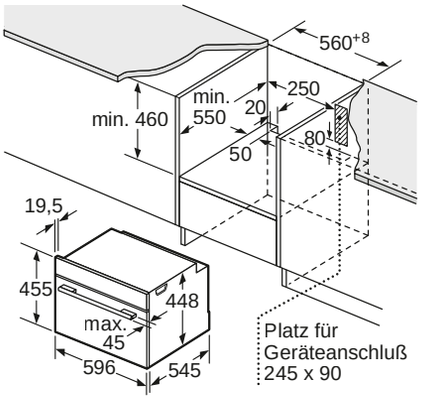

Maße in mm

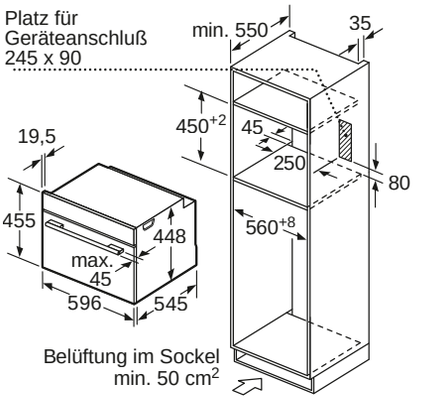

Maße in mm

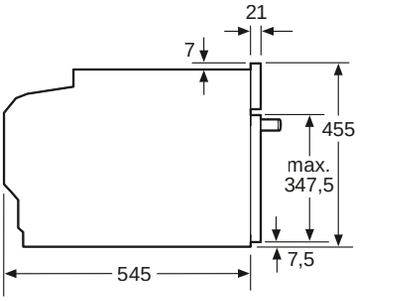

Maße in mm

C17GR00G0, C17GR01G0, C17WR00G0*, C17WR01G0*

Anschlusswert 1.99 kW, *1.22 kW

Maße in mm

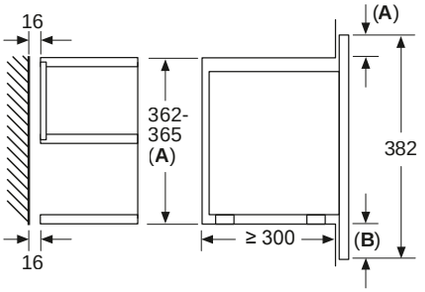

A: Überstand oben:
Nische 362: 6 mm
Nische 365: 3 mm
B: Überstand unten: 14 mm

Maße in mm

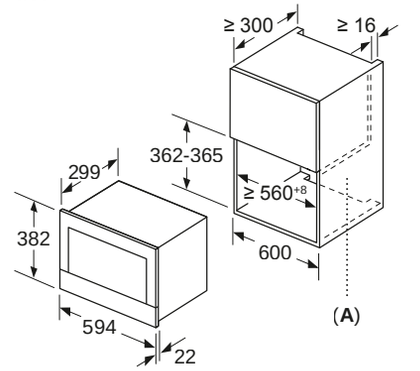

A: Rückwand offen

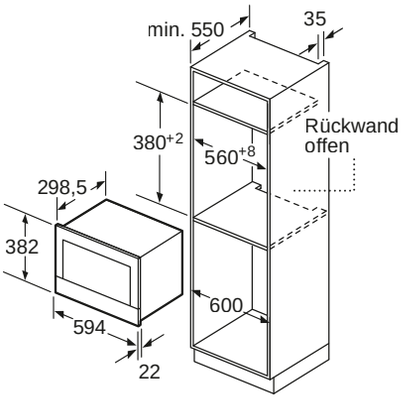

Maße in mm

EINBAU-MIKROWELLE MIT HEISSLUFTFUNKTION

C1AMG84G0

Anschlusswert 3.35 kW

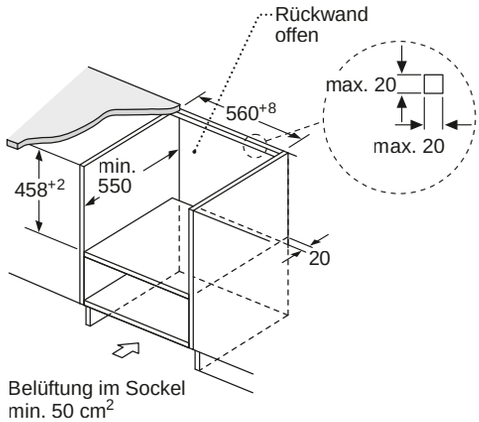

Belüftung im Sockel
min. 50 cm²

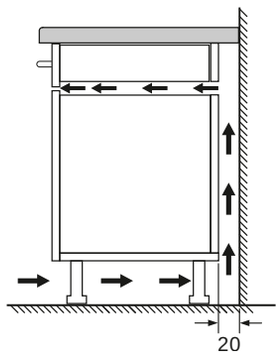

Maße in mm

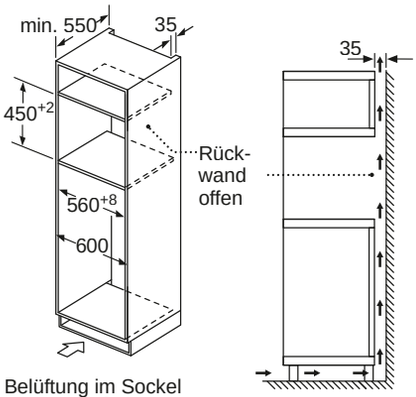

Belüftung im Sockel
min. 50 cm²

Maße in mm

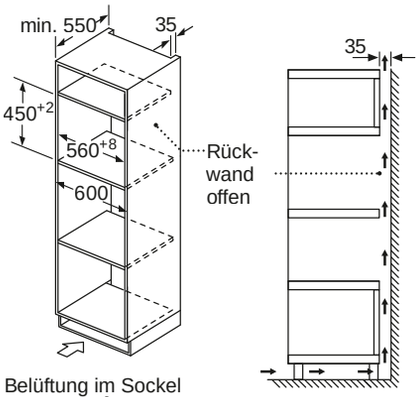

Belüftung im Sockel
min. 50 cm²

Maße in mm

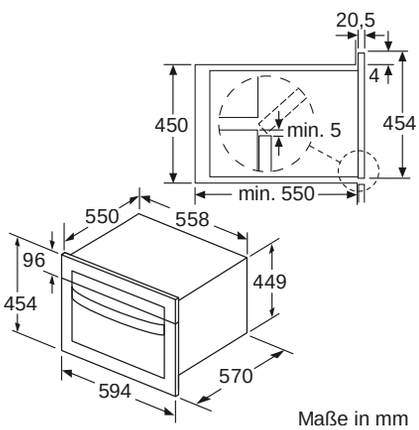

Maße in mm

EINBAU-MIKROWELLE

HLAGD53G0

Anschlusswert 1,45 kW

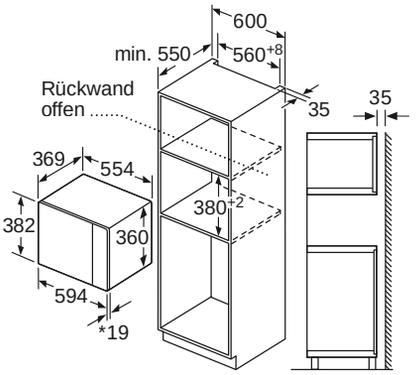

* 20 mm für Metallfront

Maße in mm

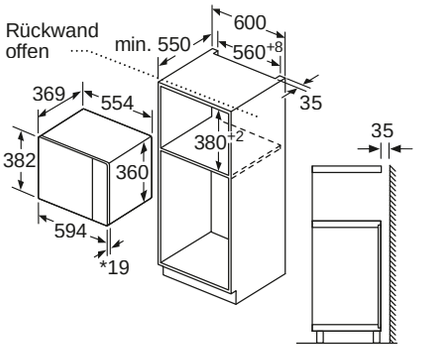

* 20 mm für Metallfront

Maße in mm

Mikrowelle
Eckeinbau

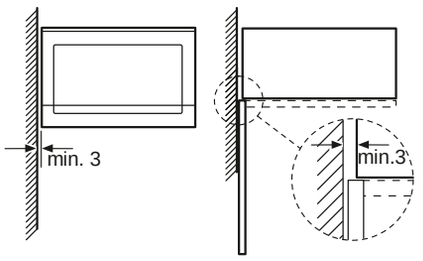

Maße in mm

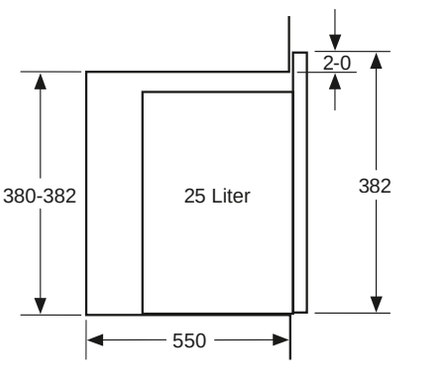

Maße in mm

HLAWD23G0

Anschlusswert 1,27 kW

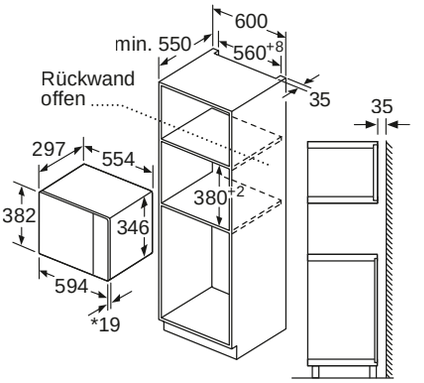

* 20 mm für Metallfront

Maße in mm

Maße in mm

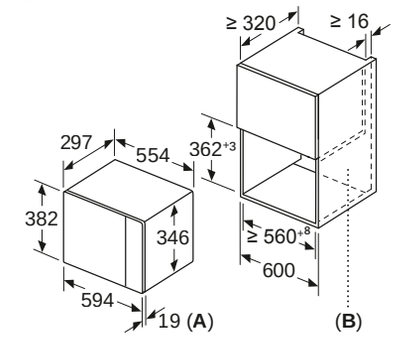

A: 20 mm für Metallfront
B: Rückwand offen

Mikrowelle
Eckeinbau

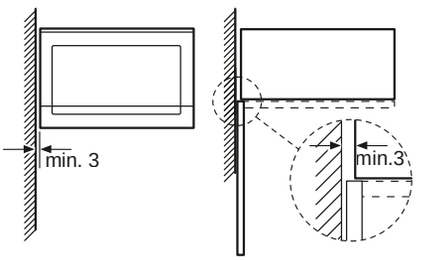

Maße in mm

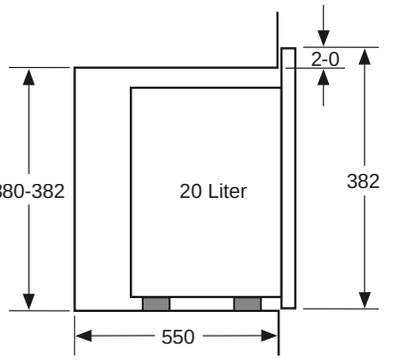

Maße in mm

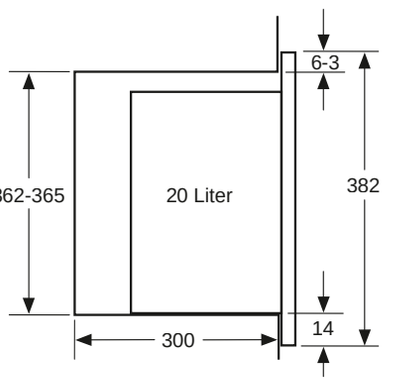

Maße in mm

VAKUUMIERSCHUBLADE

N17XH10G0

Anschlusswert 0,32 kW

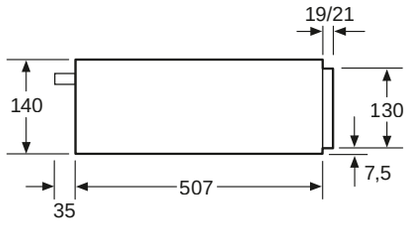

Über eine Vakuumierschublade können Kompakt-Backöfen mit einer Gerätehöhe von 455 mm eingebaut werden.
Ein Zwischenboden ist nicht erforderlich.

Maße in mm

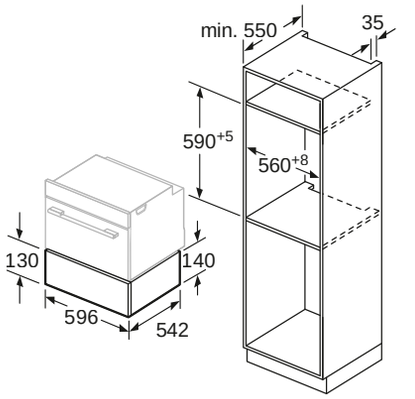

Maße in mm

WÄRMESCHUBLADE

N17HH20G0

Anschlusswert 0.81 kW

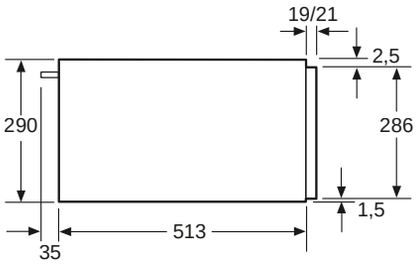

Über eine Wärmeschublade können Backöfen mit einer Gerätehöhe von 595 mm eingebaut werden.
Ein Zwischenboden ist nicht erforderlich.

Maße in mm

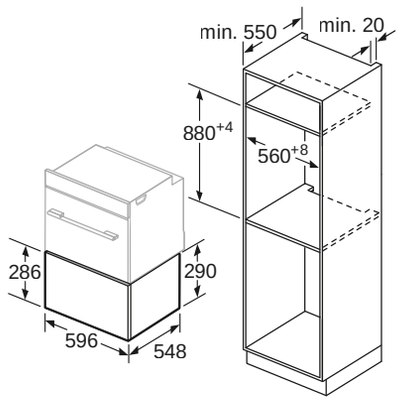

Maße in mm

N17HH10G0

Anschlusswert 0.81 kW

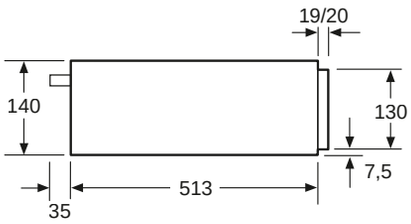

Über eine Wärmeschublade können Kompakt-Backöfen mit einer Gerätehöhe von 455 mm eingebaut werden.
Ein Zwischenboden ist nicht erforderlich.

Maße in mm

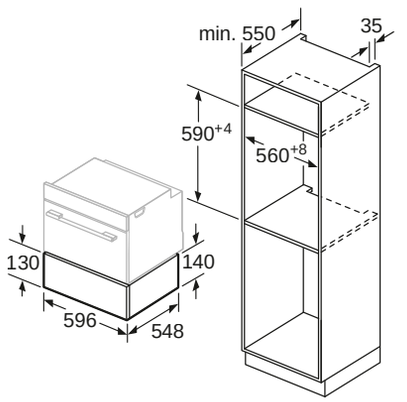

Maße in mm

ZUBEHÖRSCHUBLADE

N17ZH10G0

Anschlusswert

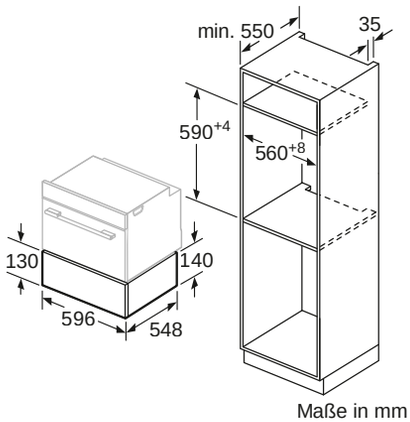

Maße in mm

N1AHA01G0

Anschlusswert 0.4 kW

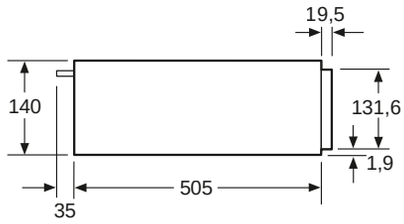

Über eine Wärmeschublade können Kompakt-Backöfen mit einer Gerätehöhe von 455 mm eingebaut werden.
Ein Zwischenboden ist nicht erforderlich.

Maße in mm

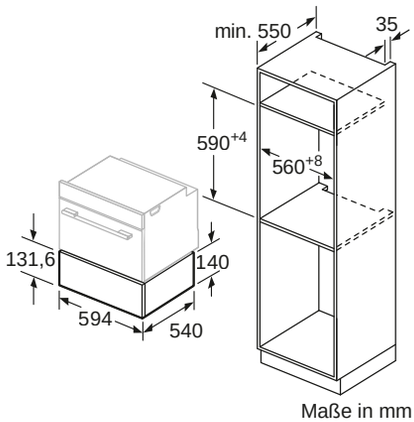

Maße in mm

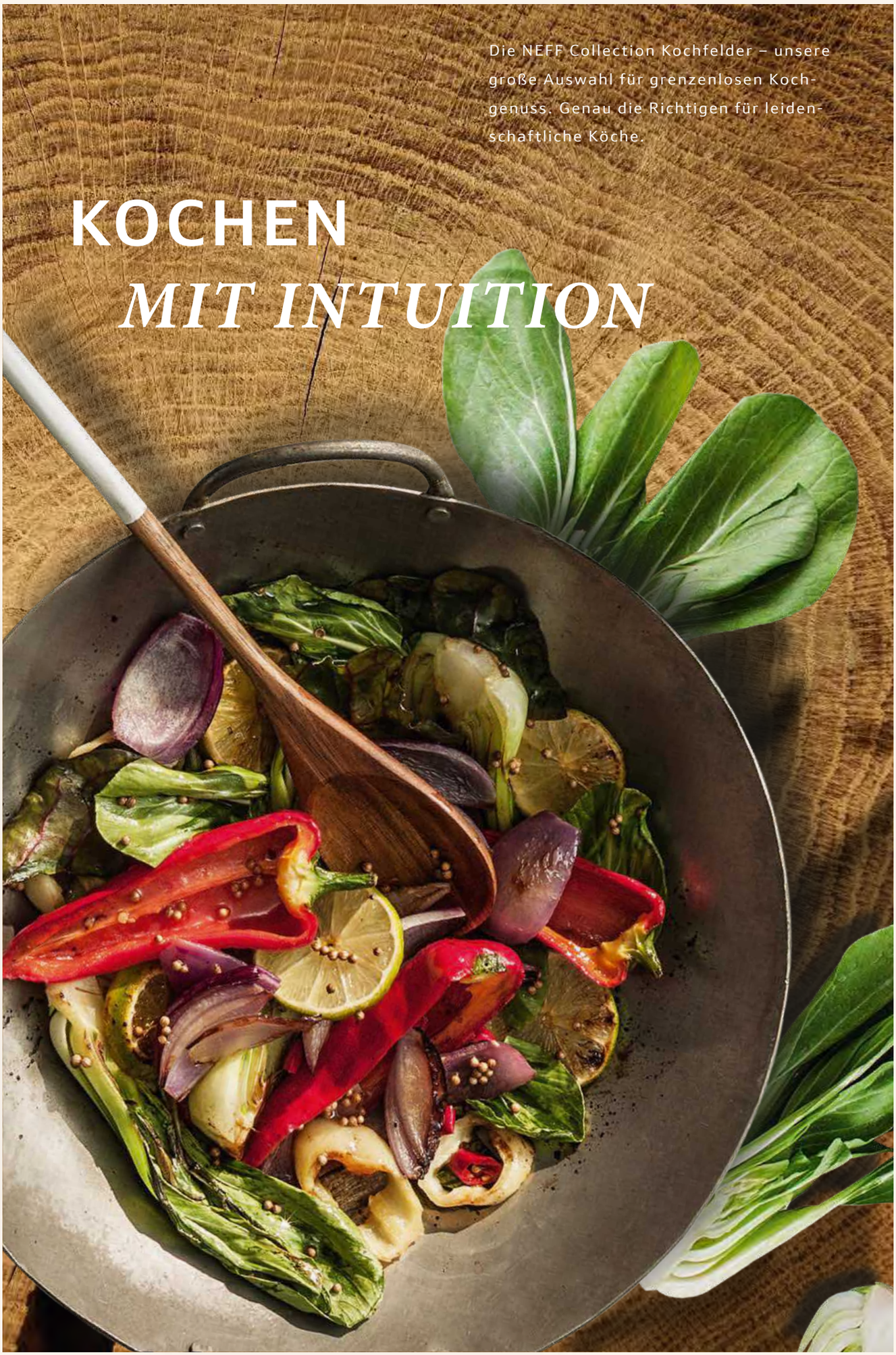

Die NEFF Collection Kochfelder – unsere große Auswahl für grenzenlosen Kochgenuss. Genau die Richtigen für leidenschaftliche Köche.

KOCHEN *MIT INTUITION*

NEFF Collection Autarke Kochfelder

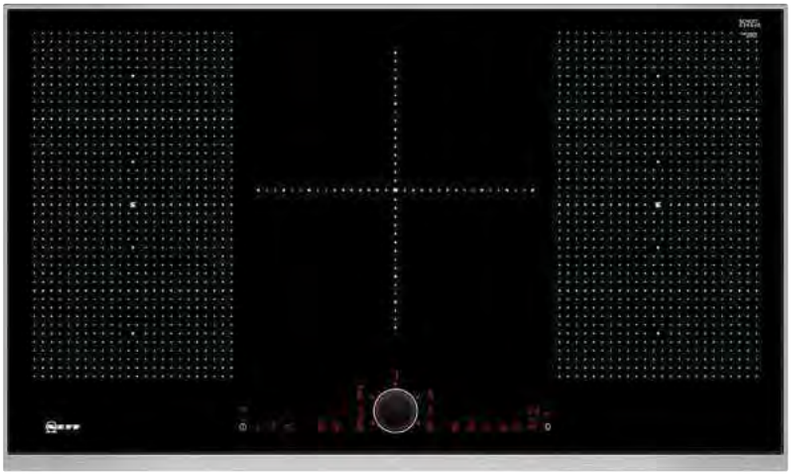

Die besten Argumente für autarke Kochfelder
66 – 69

Autarke Kochfelder – Überblick und Werteklassen
70

Autarke Kochfelder – die Geräte
71 – 81

VIB-Struktur autarke Kochfelder
82

Maßzeichnungen / Geräteinformationen
83 – 87

Die NEFF Collection Kochfelder bieten für jeden Koch-Charakter genau die passende Lösung. Autarke Kochfelder mit unterschiedlichen Ausstattungsmerkmalen, die alle eines gemeinsam haben: Sie bringen Leidenschaft in die Küche. Mit der faszinierenden TwistPadFire® Einknopf-Bedienung haben Sie intuitiven Zugriff auf sämtliche Funktionen.

Induktionskochfelder

Intuitives und entspanntes Kochen





DAS GIBT ES NUR VON NEFF

TWIST PAD FIRE®

Der geniale Dreh

Auch bei den NEFF Kochfeldern gibt es eine geniale Idee: das TwistPadFire®, die einzigartige Einknopf-Bedienung. Intuitive, einfache und schnelle Steuerung mit einem magnetischen, abnehmbaren Bedienknopf. Zum Reinigen oder als Kindersicherung kann er abgenommen werden. Die flache Form des TwistPadFire® rundet das Design der NEFF Kochfelder ab.

ERWEITERTE FLEXZONE

Das Kochfeld, das flexibler macht

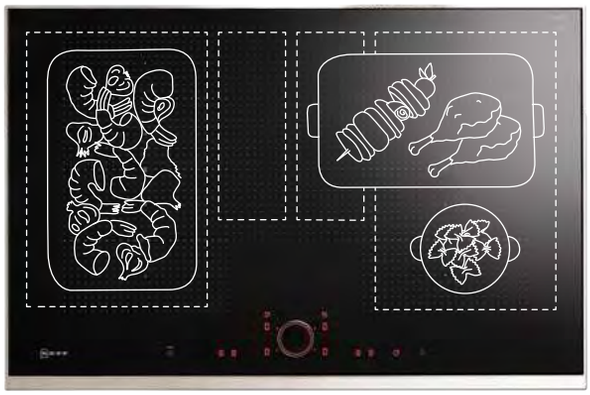

Durch weitere Induktoren in der Mitte des Induktionskochfeldes lässt sich die Flexzone horizontal erweitern. Bräter oder Teppan Yaki können auch quer platziert werden. So entsteht Platz für zusätzliche Töpfe oder Pfannen.

POWER TRANSFER

Töpfe verschieben, Einstellungen gleich mit

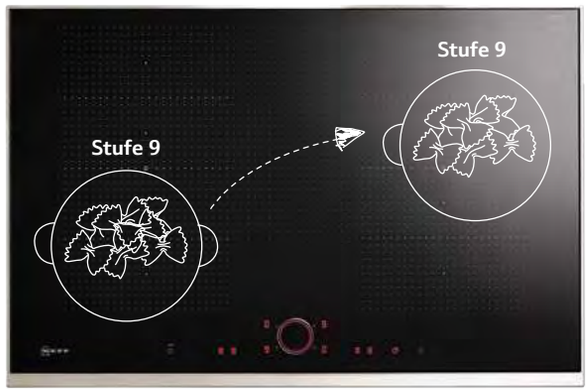

Auf den Induktionskochfeldern mit erweiterter Flexzone kann man die Einstellungen ruhig vergessen. Power Transfer merkt sie sich von selbst. Töpfe lassen sich beliebig in einen anderen Bereich der erweiterten Flexzone verschieben – die Hitze wandert automatisch mit. Eine leichte Berührung genügt.



POWER MOVE

Aufteilung der Flexzone in drei Heizzonen
Bei Induktionskochfeldern mit Flexzone kann diese durch Aktivierung der Funktion Power Move in drei Bereiche mit verschiedenen Temperaturstufen aufgeteilt werden: Vorne starke Hitze zum Kochen, im mittleren Bereich mittlere Hitze zum Köcheln und hinten schwache Hitze zum Warmhalten.

ZONE LIGHT

Beleuchtet die Kochzonen Ihres Kochfelds

Sobald Sie Ihr Kochfeld einschalten wird Inspiration zum Leben erweckt. LED-basierte, beleuchtete Linien kennzeichnen die Kochzonen, während unsere smarte Topferkennung Kochgeschirr, Einstellungen und Positionen erkennt. Sobald das Kochfeld wieder komplett abgekühlt ist, wird das Zone Light unsichtbar und das Kochfeld kehrt zu seinem puristischen Design zurück.



Kochen ist Einstellungssache

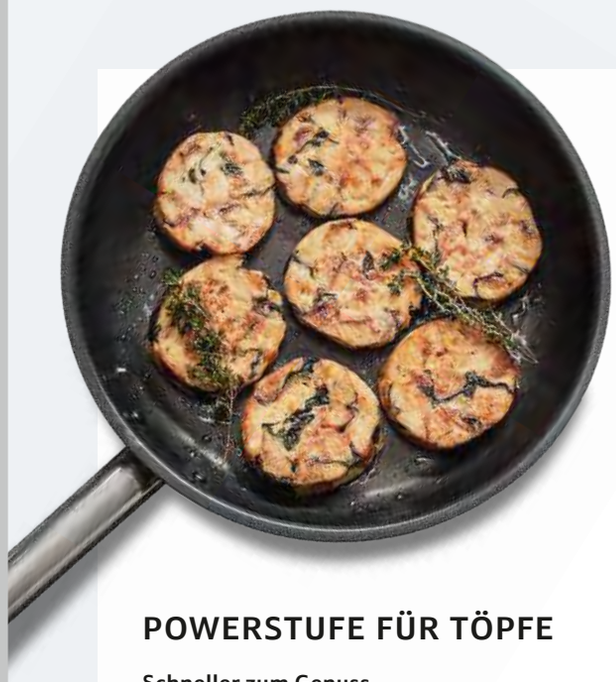

DER BRATSENSOR

Heiß, aber nie zu heiß
Leckeres aus der Pfanne – ist das nicht herrlich? Steaks, Bratkartoffeln, Rühreier oder was auch immer Sie in Ihrer Pfanne zubereiten möchten, können nicht mehr anbrennen. Dafür sorgt unser Bratsensor. Alles was Sie tun müssen: Sie wählen aus fünf Temperaturstufen die richtige aus – von „sehr niedrig" für Saucen und Chutneys bis hin zu Stufe 5 für Bratkartoffeln oder Steaks. Das war's. Ist die gewünschte Temperatur erreicht, zeigt ein Signal den optimalen Zeitpunkt an, an dem das Bratgut in die Pfanne gegeben werden soll – so gelingt z.B. ein Steak zart und saftig. Am besten funktioniert das mit einer NEFF System-pfanne. Ein Nachregeln ist nicht nötig.

POWERSTUFE FÜR TÖPFE

Schneller zum Genuss
Mit 50% mehr Energie als auf Stufe 9 steht die maximale Hitze blitzschnell zur Verfügung. Kein Überkochen. Die Powerstufe für Töpfe schaltet sich vor dem Überhitzen rechtzeitig wieder ab.



POWERSTUFE FÜR PFANNEN

Noch schneller sicher kochen
Schneller geht's nicht! Die neue, spezielle Power-stufe erhitzt die Pfanne 30 Sekunden mit sehr hoher Leistung. Dann schaltet die Kochzone automatisch zurück, damit nichts anbrennt.



Automatischer Luftsensor

Induktionskochfeld und Dunstabzugshaube sind per Home Connect über WLAN miteinander verbunden. Die Haube schaltet sich ein, sobald Sie zu kochen anfangen, und reguliert ihre Leistung dank Luftsensor automatisch entsprechend dem Kochdunst.

*Schaffen Sie Atmosphäre in Ihrer Küche – mit AmbientLight. Ganz einfach über die Home Connect App.**



CONNECTED BY Home Connect

*Mehr Infos unter www.home-connect.com

Zwei, die sich verstehen.

DIE KOCHFELDBASIERTE HAUBENSTEUERUNG



Für unsere Kochbegeisterten haben wir eine Idee entwickelt, die das Kochen noch schöner und souveräner macht: Steuern Sie Ihre Dunstabzugshaube mit Ihrem Kochfeld, fokussieren Sie sich ganz entspannt aufs Kochen und genießen Sie die gute Luft. Mit dem TwistPadFire® können Sie die Lüfterstufen Ihrer Dunstabzugshaube ganz einfach direkt am Kochfeld regeln - genau wie Ihre Kochstufen. Denn Dunstabzugshaube und Kochfeld sind per Home Connect über WLAN miteinander verbunden.



KOCHFELDBASIERTE HAUBENSTEUERUNG	DUNSTABZÜGE	
	SCHRÄGESSE, 90 cm	FLACHESSE, 90 cm
Bestell-Nr./VIB	D96IMW1G1	D95FRW1S2
AUTARKE ELEKTRO-KOCHFELDER MIT INDUKTION, 90 CM		
T59FS5RX2	•	•
T59PS5RX0	•	•
AUTARKE ELEKTRO-KOCHFELDER MIT INDUKTION, 80 CM		
T68TL6UN2	•	•
T68PL6UX2	•	•
T68TS6RN0	•	•
T68PS6RX0	•	•
T58TS2RN0	•	•
AUTARKE ELEKTRO-KOCHFELDER MIT INDUKTION, 60 CM		
T66TS6RN0	•	•
T66PS6RX0	•	•

Kochfeldbasierte Haubensteuerung ist auch mit unseren ausfahrbaren Dunstabzügen aus Glas möglich, siehe Übersicht auf Seite 113.

NEFF Collection Kochfelder im Überblick

Best.-Nr. VIB	Werte-klasse	Home Connect	Breite in cm	Rahmenart	Steuerung	Kochfeld-basierte Hauben-steuerung	Anzahl Koch-zonen	Flexibilität	Power-stufe für Töpfe	Power-stufe für Pfannen	Power Move	Power Transfer /erwei-terte Flexzone	Seite
		Wi-Fi			TwistPadFire®	Kochfeldbasierte Haubensteuerung					Power Move	Power Transfer	
Autarke Kochfelder mit Induktion, 90 cm, 80 cm, 60 cm													
T59TS61N0	N90	–	90	Design	TwistPadFire®	–	5	3x Flexzone	✓	✓	✓	–	71
T59FS5RX2	N90	✓	90	Facettenschliff	TwistPadFire®	✓	5	2x Flexzone	✓	✓	✓	–	71
T59PS5RX0	N90	✓	90	Flächenbündig	TwistPadFire®	✓	5	2x Flexzone	✓	✓	✓	–	72
T68TL6UN2	N90	✓	80	Design	TwistPadFire®	✓	4	2x Flexzone	✓	✓	✓	✓	73
T68PL6UX2	N90	✓	80	Flächenbündig	TwistPadFire®	✓	4	2x Flexzone	✓	✓	✓	✓	73
T68FS6RX2	N90	✓	80	Facettenschliff	TwistPadFire®	✓	4	2x Flexzone	✓	✓	✓	✓	74
T68TS6RN0	N90	✓	80	Design	TwistPadFire®	✓	4	2x Flexzone	✓	✓	✓	✓	75
T68PS6RX0	N90	✓	80	Flächenbündig	TwistPadFire®	✓	4	2x Flexzone	✓	✓	✓	✓	75
T58TS21N0	N90	–	80	Design	TwistPadFire®	–	5	1x Flexzone	✓	✓	✓	–	76
T58PS21X0	N90	–	80	Flächenbündig	TwistPadFire®	–	5	1x Flexzone	✓	✓	✓	–	76
T58TS2RN0	N90	✓	80	Design	TwistPadFire®	✓	5	1x Flexzone	✓	✓	✓	–	77
T48TS01N0	N90	–	80	Design	TwistPadFire®	–	4	Bräterzone	✓	✓	–	–	77
T58FD20X0	N70	–	80	Facettenschliff	Touch Control	–	5	1x Flexzone	✓	–	–	–	78
T48FD23X2	N70	–	80	Facettenschliff	Touch Control	–	5	Combi Zone	✓	–	✓	–	78
T66TS6RN0	N90	✓	60	Design	TwistPadFire®	✓	4	2x Flexzone	✓	✓	✓	✓	79
T66PS6RX0	N90	✓	60	Flächenbündig	TwistPadFire®	✓	4	2x Flexzone	✓	✓	✓	✓	79
T56TS51N0	N90	–	60	Design	TwistPadFire®	–	4	1x Flexzone	✓	✓	✓	–	80
T46TL74N2	N90	✓	60	Design	TwistPadFire®	–	4	Combi Zone	✓	✓	–	–	81
T46TS61N0	N90	–	60	Design	TwistPadFire®	–	4	Bräterzone	✓	✓	–	–	81

NEFF Collection Kochfelder – die Werteklassen

Schnellere Orientierung, hilfreich bei der Kaufentscheidung: unsere Werteklassen. Je mehr Ausstattung, desto höher die Werteklasse – deutlich sichtbar auf den nachfolgenden Geräteseiten. Hier eine vereinfachte Kurzübersicht der Ausstattungsunterschiede in den Werteklassen der NEFF Collection Kochfelder.

N90



TwistPadFire®

Kochfeldbasierte Haubensteuerung

Erweiterte Flexzone

Power Move, Power Transfer

Powerstufe

Warmhaltefunktion

3x Ring / Combi Zone

Design-/Standardrahmen

N70

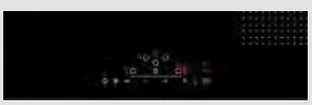

Touch Control

—

Flexzone / Combi Zone

Power Move

Powerstufe

Warmhaltefunktion

3x Ring / Combi Zone

Facette vorne

T59TS61N0 *N90*

Flex Induction, Designrahmen

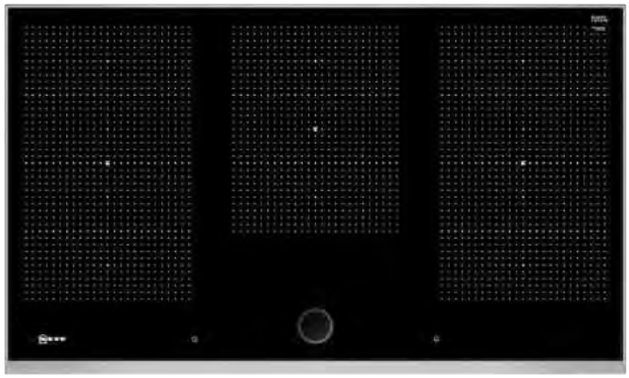

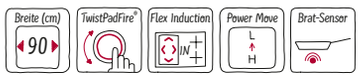

Designrahmen in Edelstahl € 3.286*

BEDIENUNG:
- TwistPadFire®

FLEXIBILITÄT DER KOCHZONEN:
- 3 x Flexzone: Verwenden Sie Kochgeschirr beliebiger Form und Größe innerhalb der 40 cm langen Zone.
- 90 cm: Platz für 5 Töpfe oder Pfannen.
- Kochzone vorne links: 240 mm, 200 mm, 2.2 kW (maximale Leistung 3.7 kW)
- Kochzone hinten links: 240 mm, 200 mm, 2.2 kW (maximale Leistung 3.7 kW)
- Mittlere Kochzone: 300 mm, 240 mm, 2.6 kW (max. Leistung 3.7 kW)
- Kochzone hinten rechts: 240 mm, 200 mm , 2.2 kW (maximale Leistung 3.7 kW)
- Kochzone vorne rechts: 240 mm, 200 mm, 2.2 kW (maximale Leistung 3.7 kW)

KOMFORT:
- 17 Leistungsstufen
- Warmhaltefunktion für alle Kochzonen
- Count Up Timer
- Kurzzeitwecker
- Laufzeitanzeige
- Powerstufe für Töpfe
- Powerstufe für Pfannen
- Power Move (3-stufig)
- Quick Start Funktion
- Restart Funktion
- Bratsensor mit 5 Temperaturstufen
- 2-stufige Restwärmeanzeige je Kochzone
- Kindersicherung
- Wischschutzfunktion
- Hauptschalter
- Automatische Sicherheitsabschaltung
- Energieverbrauchsanzeige

DESIGN:
- Designrahmen in Edelstahl

TECHNISCHE INFORMATION:
- Abmessungen des Gerätes (HxBxT mm): 51 x 918 x 546
- Erforderliche Nischengröße (HxBxT mm : 51 x 880 x (490 - 500)
- Minimale Arbeitsplattenstärke: 16 mm
- Länge Anschlußkabel: 110 cm
- Anschlußwert 11100 W
- Powermanagement Funktion
- Netzkabel: 110 cm, Anschlusskabel beigelegt in Verpackung

SONDERZUBEHÖR:

Z9410X1	Bräter aus Edelstahl mit Glasdeckel	€ 210*
Z9415X1	Dampfeinsatz für Edelstahlbräter	€ 119*
Z9416X2	Grillplatte	€ 356*
Z9417X2	Teppan Yaki (groß)	€ 588*
Z9404SE0	4 teiliges Topfset	€ 331*
Z9406SE0	6 teiliges Topfset	€ 434*
Z943SE0	3-er Set besteht aus 2 Töpfen + 1 Pfanne	€ 125*
Z9428FE0	Eisenpfanne Ø 18 / 28 cm	€ 184*
Z9451X0	Systempfanne für Bratsensor Ø 15 cm	€ 98*
Z9453X0	Systempfanne für Bratsensor Ø 21 cm	€ 129*
Z9410ES0	Espresso-Kocher 4 Tassen	€ 101*

T59FS5RX2 *N90*

Flex Induction, Facette vorne, Home Connect

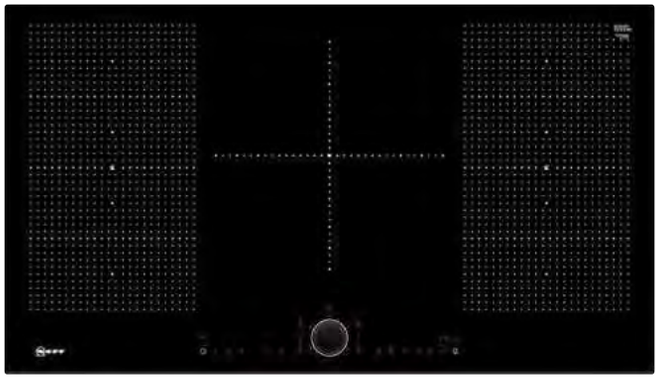

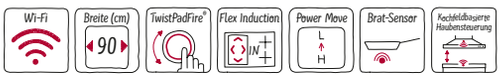

Facettenschliff € 3.223*

BEDIENUNG:
- TwistPadFire®

FLEXIBILITÄT DER KOCHZONEN:
- 2 x Flexzone: Verwenden Sie Kochgeschirr beliebiger Form und Größe innerhalb der 40 cm langen Zone.
- Dreikreis-Zone: Verwenden Sie in der erweiterbaren Kochzone normales bis zu extra großes Kochgeschirr (z. B. Paellapfannen).
- 90 cm: Platz für 5 Töpfe oder Pfannen.
- Kochzone vorne links: 230 mm, 200 mm, 2.2 kW (maximale Leistung 3.7 kW)
- Kochzone hinten links: 230 mm, 200 mm, 2.2 kW (maximale Leistung 3.7 kW)
- Mittlere Kochzone: 320 mm, 260 mm, 210 mm, 2.2 kW (max. Leistung 3.7 kW)
- Kochzone hinten rechts: 230 mm, 200 mm , 2.2 kW (maximale Leistung 3.7 kW)
- Kochzone vorne rechts: 230 mm, 200 mm, 2.2 kW (maximale Leistung 3.7 kW)

KOMFORT:
- Home Connect
- 17 Leistungsstufen
- Warmhaltefunktion für alle Kochzonen
- Count Up Timer
- Kurzzeitwecker
- Laufzeitanzeige
- Powerstufe für Töpfe
- Powerstufe für Pfannen
- Power Move (3-stufig)
- Quick Start Funktion
- Restart Funktion
- Bratsensor mit 5 Temperaturstufen
- Fernstart und Fernüberwachung
- Kochfeldbasierte Haubensteuerung (mit passender Haube)
- 2-stufige Restwärmeanzeige je Kochzone
- Kindersicherung
- Wischschutzfunktion
- Hauptschalter
- Automatische Sicherheitsabschaltung
- Energieverbrauchsanzeige

DESIGN:
- Facette Vorne

TECHNISCHE INFORMATION:
- Abmessungen des Gerätes (HxBxT mm): 51 x 918 x 522
- Erforderliche Nischengröße (HxBxT mm : 51 x 880 x (490 - 500)
- Minimale Arbeitsplattenstärke: 16 mm
- Anschlusswert 11100 W
- Powermanagement Funktion
- Netzkabel: 110 cm, Anschlusskabel beigelegt in Verpackung

SONDERZUBEHÖR:

Z9410X1	Bräter aus Edelstahl mit Glasdeckel	€ 210*
Z9415X1	Dampfeinsatz für Edelstahlbräter	€ 119*
Z9416X2	Grillplatte	€ 356*
Z9417X2	Teppan Yaki (groß)	€ 588*
Z9404SE0	4 teiliges Topfset	€ 331*
Z9406SE0	6 teiliges Topfset	€ 434*
Z943SE0	3-er Set besteht aus 2 Töpfen + 1 Pfanne	€ 125*
Z9428FE0	Eisenpfanne Ø 18 / 28 cm	€ 184*
Z9451X0	Systempfanne für Bratsensor Ø 15 cm	€ 98*
Z9453X0	Systempfanne für Bratsensor Ø 21 cm	€ 129*
Z9410ES0	Espresso-Kocher 4 Tassen	€ 101*

Technische Hinweise und Maße zu diesen Geräten finden Sie auf Seite 83 – 87

* Unverbindliche Preisempfehlung des Herstellers inkl. gesetzlicher Mehrwertsteuer

Weiteres Zubehör/Preise siehe Seite 8 bei Zubehör

T59PS5RX0 *N90*

Flex Induction, flächenbündig, Home Connect

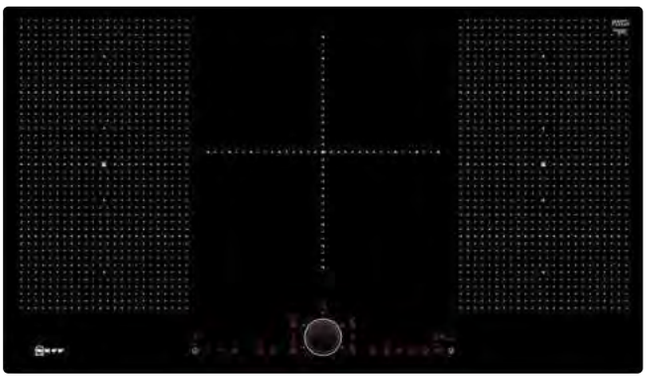

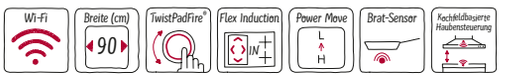

Flächenbündig € 3.309*

BEDIENUNG:
- TwistPadFire®

FLEXIBILITÄT DER KOCHZONEN:
- 2 x Flexzone: Verwenden Sie Kochgeschirr beliebiger Form und Größe innerhalb der 40 cm langen Zone.
- Dreikreis-Zone: Verwenden Sie in der erweiterbaren Kochzone normales bis zu extra großes Kochgeschirr (z. B. Paellapfannen).
- 90 cm: Platz für 5 Töpfe oder Pfannen.
- Kochzone vorne links:
  230 mm, 200 mm, 2.2 kW (maximale Leistung 3.7 kW)
- Kochzone hinten links:
  230 mm, 200 mm, 2.2 kW (maximale Leistung 3.7 kW)
- Mittlere Kochzone:
  320 mm, 260 mm, 210 mm, 2.2 kW (max. Leistung 3.7 kW)
- Kochzone hinten rechts:
  230 mm, 200 mm, 2.2 kW (maximale Leistung 3.7 kW)
- Kochzone vorne rechts:
  230 mm, 200 mm, 2.2 kW (maximale Leistung 3.7 kW)

KOMFORT:
- Home Connect
- 17 Leistungsstufen
- Warmhaltefunktion für alle Kochzonen
- Count Up Timer
- Kurzzeitwecker
- Laufzeitanzeige
- Powerstufe für Töpfe
- Powerstufe für Pfannen
- Power Move (3-stufig)
- Restart Funktion
- Bratsensor mit 5 Temperaturstufen
- Kochassistent mit Home Connect App
- Fernstart und Fernüberwachung
- Kochfeldbasierte Haubensteuerung (mit passender Haube)
- 2-stufige Restwärmeanzeige je Kochzone
- Kindersicherung
- Wischschutzfunktion
- Hauptschalter
- Automatische Sicherheitsabschaltung
- Energieverbrauchsanzeige

DESIGN:
- Ohne Rahmen, zum flächenbündigen Einbau
- Zur Installation in Arbeitsplatten aus Stein, Granit oder Kunststoff. Andere Arbeitsplattenmaterialien erfordern eine Eignungsprüfung beim Hersteller der Arbeitsplatte.

TECHNISCHE INFORMATION:
- Abmessungen des Gerätes (HxBxT mm): 56 x 892 x 512
- Erforderlicher Ausschnitt für die Installation (HxBxT mm): 56 x 896 x 516
- Min. Arbeitsplattenstärke: 30 mm
- Anschlusswert 11100 W
- Powermanagement Funktion
- Netzkabel: 110 cm, Anschlusskabel beigelegt in Verpackung

SONDERZUBEHÖR:

Z9410X1	Bräter aus Edelstahl mit Glasdeckel	€ 210*
Z9415X1	Dampfeinsatz für Edelstahlbräter	€ 119*
Z9416X2	Grillplatte	€ 356*
Z9417X2	Teppan Yaki (groß)	€ 588*
Z9404SE0	4 teiliges Topfset	€ 331*
Z9406SE0	6 teiliges Topfset	€ 434*
Z943SE0	3-er Set besteht aus 2 Töpfen + 1 Pfanne	€ 125*
Z9428FE0	Eisenpfanne Ø 18 / 28 cm	€ 184*
Z9451X0	Systempfanne für Bratsensor Ø 15 cm	€ 98*
Z9453X0	Systempfanne für Bratsensor Ø 21 cm	€ 129*
Z9410ES0	Espresso-Kocher 4 Tassen	€ 101*

Technische Hinweise und Maße zu diesen Geräten finden Sie auf Seite 83 – 87

* Unverbindliche Preisempfehlung des Herstellers inkl. gesetzlicher Mehrwertsteuer

Weiteres Zubehör/Preise siehe Seite 8 bei Zubehör

T68TL6UN2 Erweiterte Flex Induction, Designrahmen, Zone Light, Home Connect

N90



Designrahmen in Edelstahl € 3.530*

BEDIENUNG:
- TwistPadFire®

DESIGN:
- Designrahmen in Edelstahl

TECHNISCHE INFORMATION:
- Abmessungen des Gerätes (HxBxT mm): 51 x 826 x 546
- Erforderliche Nischengröße (HxBxT mm : 51 x 750 x (490 - 500)

T68PL6UX2 Erweiterte Flex Induction, flächenbündig, Zone Light, Home Connect

N90

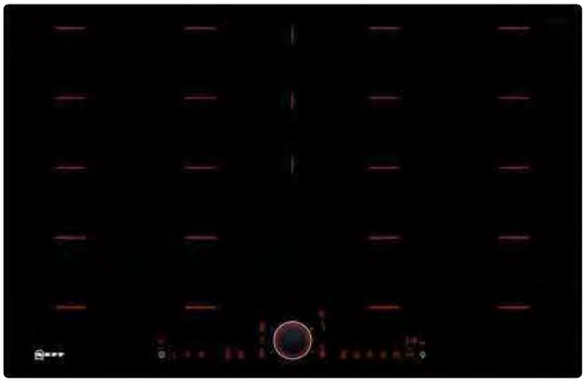

Flächenbündig € 3.447*

BEDIENUNG:
- TwistPadFire®

DESIGN:
- Ohne Rahmen, zum flächenbündigen Einbau
- Zur Installation in Arbeitsplatten aus Stein, Granit oder Kunststoff. Andere Arbeitsplattenmaterialien erfordern eine Eignungsprüfung beim Hersteller der Arbeitsplatte.

TECHNISCHE INFORMATION:
- Abmessungen des Gerätes (HxBxT mm): 56 x 792 x 512
- Erforderlicher Ausschnitt für die Installation (HxBxT mm): 56 x 796 x 516

ALLE GERÄTE HABEN FOLGENDE AUSSTATTUNGSMERKMALE GEMEINSAM:

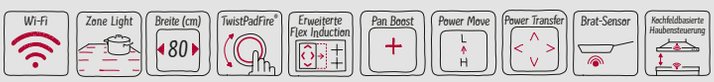

FLEXIBILITÄT DER KOCHZONEN:
- 2 x Flexzone
  Erweiterte Flexzone:Verwenden Sie Kochgeschirr beliebiger Form oder Größe innerhalb der 40 cm langen Zone oder stellen Sie es sogar quer auf.
- Die Kochzonen werden automatisch zusammengeschaltet oder getrennt auf Basis der Größe und Form des platzierten Kochgeschirrs.
- 80 cm: Platz für 4 Töpfe oder Pfannen.
- Kochzone vorne links:
  230 mm, 200 mm, 2.2 kW (maximale Leistung 3.7 kW)
- Kochzone hinten links:
  230 mm, 200 mm, 2.2 kW (maximale Leistung 3.7 kW)
- Kochzone hinten rechts:
  230 mm, 200 mm, 2.2 kW (maximale Leistung 3.7 kW)
- Kochzone vorne rechts:
  230 mm, 200 mm, 2.2 kW (maximale Leistung 3.7 kW)

KOMFORT:
- Home Connect
- 17 Leistungsstufen
- Warmhaltefunktion für alle Kochzonen
- Count Up Timer
- Kurzzeitwecker
- Laufzeitanzeige
- Powerstufe für Töpfe
- Powerstufe für Pfannen
- Power Move (3-stufig)
- Power Transfer
- Quick Start Funktion
- Restart Funktion
- Bratsensor mit 5 Temperaturstufen
- Kochassistent mit Home Connect App
- Fernstart und Fernüberwachung
- Kochfeldbasierte Haubensteuerung (mit passender Haube)
- 2 stufige Restwärmeanzeige je Kochzone
- Kindersicherung
- Wischschutzfunktion
- Hauptschalter
- Automatische Sicherheitsabschaltung
- Energieverbrauchsanzeige

DESIGN:
- Zone Light - Intelligente rote LEDs beleuchten die Kochzonen dynamisch und passend zu Ihrer Kochsituation.

TECHNISCHE INFORMATION:
- Minimale Arbeitsplattenstärke: 16 mm
- Anschlußwert 7400 W
- Powermanagement Funktion
- Netzkabel: 110 cm, Anschlusskabel beigelegt in Verpackung

ZUBEHÖR:
- Ausgleichsleiste 750 - 780 mm beigelegt

SONDERZUBEHÖR:

Z9410X1	Bräter aus Edelstahl mit Glasdeckel	€ 210*
Z9415X1	Dampfeinsatz für Edelstahlbräter	€ 119*
Z9416X2	Grillplatte	€ 356*
Z9417X2	Teppan Yaki (groß)	€ 588*
Z9404SE0	4 teiliges Topfset	€ 331*
Z9406SE0	6 teiliges Topfset	€ 434*
Z943SE0	3-er Set besteht aus 2 Töpfen + 1 Pfanne	€ 125*
Z9428FE0	Eisenpfanne Ø 18 / 28 cm	€ 184*
Z9451X0	Systempfanne für Bratsensor Ø 15 cm	€ 98*
Z9453X0	Systempfanne für Bratsensor Ø 21 cm	€ 129*
Z9410ES0	Espresso-Kocher 4 Tassen	€ 101*

Technische Hinweise und Maße zu diesen Geräten finden Sie auf Seite 83 – 87
* Unverbindliche Preisempfehlung des Herstellers inkl. gesetzlicher Mehrwertsteuer

Weiteres Zubehör/Preise siehe Seite 8 bei Zubehör

T68FS6RX2 *N90*

Erweiterte Flex Induction, Facette vorne, Home Connect

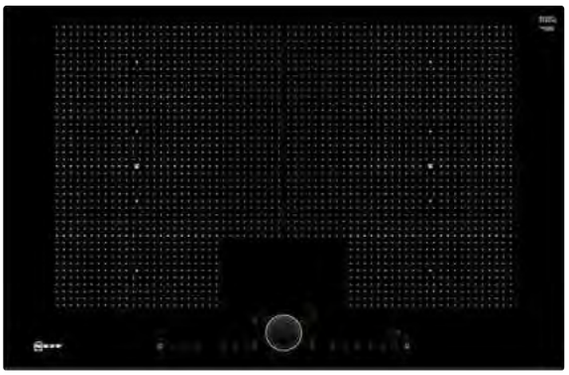

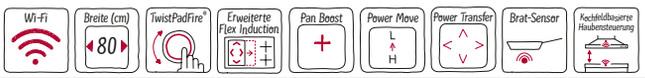

Facettenschliff € 2.771

BEDIENUNG:
- TwistPadFire®

FLEXIBILITÄT DER KOCHZONEN:
- 2 x Flexzone
  Erweiterte Flexzone:Verwenden Sie Kochgeschirr beliebiger Form oder Größe innerhalb der 40 cm langen Zone oder stellen Sie es sogar quer auf.
- Die Kochzonen werden automatisch zusammengeschaltet oder getrennt auf Basis der Größe und Form des platzierten Kochgeschirrs.
- 80 cm: Platz für 4 Töpfe oder Pfannen.
- Kochzone vorne links: 230 mm, 200 mm, 2.2 kW (maximale Leistung 3.7 kW)
- Kochzone hinten links: 230 mm, 200 mm, 2.2 kW (maximale Leistung 3.7 kW)
- Kochzone hinten rechts: 230 mm, 200 mm, 2.2 kW (maximale Leistung 3.7 kW)
- Kochzone vorne rechts: 230 mm, 200 mm, 2.2 kW (maximale Leistung 3.7 kW)

KOMFORT:
- Home Connect
- 17 Leistungsstufen
- Warmhaltefunktion für alle Kochzonen
- Count Up Timer
- Kurzzeitwecker
- Laufzeitanzeige
- Powerstufe für Töpfe
- Powerstufe für Pfannen
- Power Move (3-stufig)
- Power Transfer
- Quick Start Funktion
- Restart Funktion
- Bratsensor mit 5 Temperaturstufen
- Kochassistent mit Home Connect App
- Fernstart und Fernüberwachung
- Kochfeldbasierte Haubensteuerung (mit passender Haube)
- 2-stufige Restwärmeanzeige je Kochzone
- Kindersicherung
- Wischschutzfunktion
- Hauptschalter
- Automatische Sicherheitsabschaltung
- Energieverbrauchsanzeige

DESIGN:
- Facette Vorne

TECHNISCHE INFORMATION:
- Abmessungen des Gerätes (HxBxT mm): 51 x 802 x 522
- Erforderliche Nischengröße (HxBxT mm : 51 x 750 x (490 - 500)
- Minimale Arbeitsplattenstärke: 16 mm
- Anschlusswert 7400 W
- Powermanagement Funktion
- Netzkabel: 110 cm, Anschlusskabel beigelegt in Verpackung

ZUBEHÖR:
- Ausgleichsleiste 750 - 780 mm beigelegt

SONDERZUBEHÖR:

Z9410X1	Bräter aus Edelstahl mit Glasdeckel	€ 210*
Z9415X1	Dampfeinsatz für Edelstahlbräter	€ 119*
Z9416X2	Grillplatte	€ 356*
Z9417X2	Teppan Yaki (groß)	€ 588*
Z9404SE0	4 teiliges Topfset	€ 331*
Z9406SE0	6 teiliges Topfset	€ 434*
Z943SE0	3-er Set besteht aus 2 Töpfen + 1 Pfanne	€ 125*
Z9428FE0	Eisenpfanne Ø 18 / 28 cm	€ 184*
Z9451X0	Systempfanne für Bratsensor Ø 15 cm	€ 98*
Z9453X0	Systempfanne für Bratsensor Ø 21 cm	€ 129*
Z9410ES0	Espresso-Kocher 4 Tassen	€ 101*

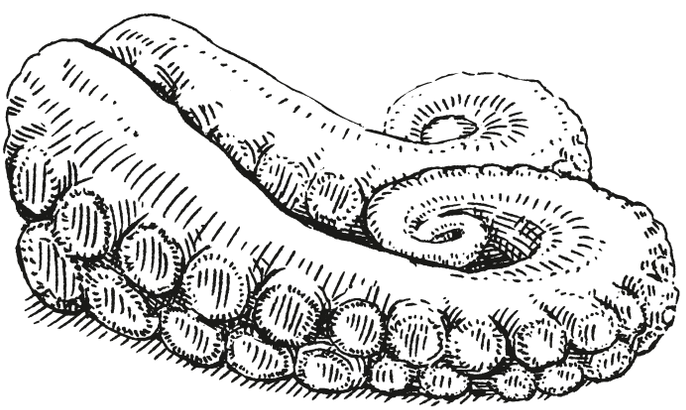

Technische Hinweise und Maße zu diesen Geräten finden Sie auf Seite 83 – 87

* Unverbindliche Preisempfehlung des Herstellers inkl. gesetzlicher Mehrwertsteuer

Weiteres Zubehör/Preise siehe Seite 8 bei Zubehör

T68TS6RN0 *N90*

Erweiterte Flex Induction, Designrahmen, Home Connect



Designrahmen in Edelstahl € 2.981*

BEDIENUNG:
- TwistPadFire®

DESIGN:
- Designrahmen in Edelstahl

TECHNISCHE INFORMATION:
- Abmessungen des Gerätes (HxBxT mm): 51 x 826 x 546
- Erforderliche Nischengröße (HxBxT mm : 51 x 750 x (490 - 500)

T68PS6RX0 *N90*

Erweiterte Flex Induction, flächenbündig, Home Connect



Flächenbündig € 2.771*

BEDIENUNG:
- TwistPadFire®

DESIGN:
- Ohne Rahmen, zum flächenbündigen Einbau
- Zur Installation in Arbeitsplatten aus Stein, Granit oder Kunststoff. Andere Arbeitsplattenmaterialien erfordern eine Eignungsprüfung beim Hersteller der Arbeitsplatte.

TECHNISCHE INFORMATION:
- Abmessungen des Gerätes (HxBxT mm): 56 x 792 x 512
- Erforderlicher Ausschnitt für die Installation (HxBxT mm): 56 x 796 x 516

ALLE GERÄTE HABEN FOLGENDE AUSSTATTUNGSMERKMALE GEMEINSAM:

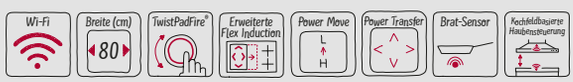

FLEXIBILITÄT DER KOCHZONEN:
- 2 x Flexzone
  Erweiterte Flexzone:Verwenden Sie Kochgeschirr beliebiger Form oder Größe innerhalb der 40 cm langen Zone oder stellen Sie es sogar quer auf.
- Die Kochzonen werden automatisch zusammengeschaltet oder getrennt auf Basis der Größe und Form des platzierten Kochgeschirrs.
- 80 cm: Platz für 4 Töpfe oder Pfannen.
- Kochzone vorne links:
  230 mm, 200 mm, 2.2 kW (maximale Leistung 3.7 kW)
- Kochzone hinten links:
  230 mm, 200 mm, 2.2 kW (maximale Leistung 3.7 kW)
- Kochzone hinten rechts:
  230 mm, 200 mm, 2.2 kW (maximale Leistung 3.7 kW)
- Kochzone vorne rechts:
  230 mm, 200 mm, 2.2 kW (maximale Leistung 3.7 kW)
-

KOMFORT:
- Home Connect
- 17 Leistungsstufen
- Warmhaltefunktion für alle Kochzonen
- Count Up Timer
- Kurzzeitwecker
- Laufzeitanzeige
- Powerstufe für Töpfe
- Powerstufe für Pfannen
- Power Move (3-stufig)
- Power Transfer
- Quick Start Funktion
- Restart Funktion
- Bratsensor mit 5 Temperaturstufen
- Kochassistent mit Home Connect App
- Fernstart und Fernüberwachung
- Kochfeldbasierte Haubensteuerung (mit passender Haube)
- 2-stufige Restwärmeanzeige je Kochzone
- Kindersicherung
- Wischschutzfunktion
- Hauptschalter
- Automatische Sicherheitsabschaltung
- Energieverbrauchsanzeige

TECHNISCHE INFORMATION:
- Minimale Arbeitsplattenstärke: 16 mm
- Anschlusswert 7400 W
- Powermanagement Funktion
- Netzkabel: 110 cm, Anschlusskabel beigelegt in Verpackung

ZUBEHÖR:
- Ausgleichsleiste 750 - 780 mm beigelegt

SONDERZUBEHÖR:

Z9410X1	Bräter aus Edelstahl mit Glasdeckel	€ 210*
Z9415X1	Dampfeinsatz für Edelstahlbräter	€ 119*
Z9416X2	Grillplatte	€ 356*
Z9417X2	Teppan Yaki (groß)	€ 588*
Z9404SE0	4 teiliges Topfset	€ 331*
Z9406SE0	6 teiliges Topfset	€ 434*
Z943SE0	3-er Set besteht aus 2 Töpfen + 1 Pfanne	€ 125*
Z9428FE0	Eisenpfanne Ø 18 / 28 cm	€ 184*
Z9451X0	Systempfanne für Bratsensor Ø 15 cm	€ 98*
Z9453X0	Systempfanne für Bratsensor Ø 21 cm	€ 129*
Z9410ES0	Espresso-Kocher 4 Tassen	€ 101*

Technische Hinweise und Maße zu diesen Geräten finden Sie auf Seite 83 – 87
* Unverbindliche Preisempfehlung des Herstellers inkl. gesetzlicher Mehrwertsteuer

Weiteres Zubehör/Preise siehe Seite 8
bei Zubehör

T58TS21N0 *N90*

Flex Induction, Designrahmen

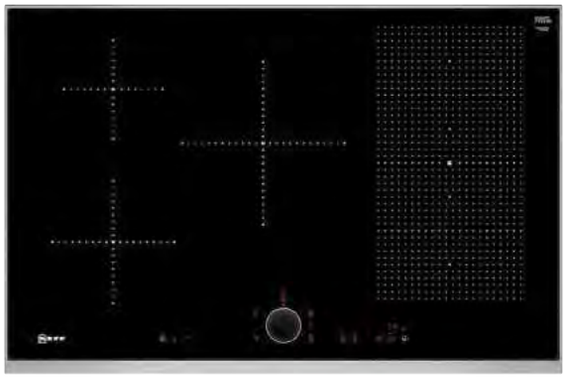

Designrahmen in Edelstahl € 2.760*

BEDIENUNG:
- TwistPadFire®

DESIGN:
- Designrahmen in Edelstahl

TECHNISCHE INFORMATION:
- Abmessungen des Gerätes (HxBxT mm): 51 x 826 x 546
- Erforderliche Nischengröße (HxBxT mm : 51 x 750 x (490 - 500)

T58PS21X0 *N90*

Flex Induction, flächenbündig

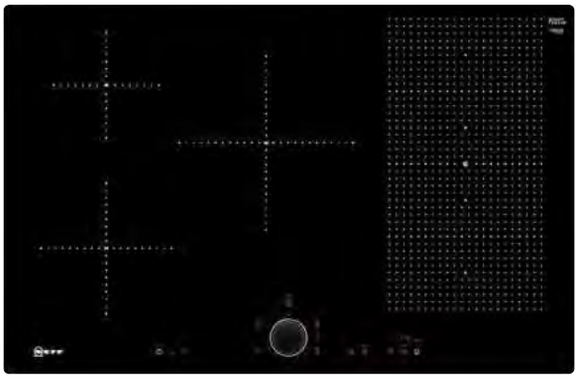

Flächenbündig € 2.685*

BEDIENUNG:
- TwistPadFire®

DESIGN:
- Ohne Rahmen, zum flächenbündigen Einbau
- Zur Installation in Arbeitsplatten aus Stein, Granit oder Kunststoff. Andere Arbeitsplattenmaterialien erfordern eine Eignungsprüfung beim Hersteller der Arbeitsplatte.

TECHNISCHE INFORMATION:
- Abmessungen des Gerätes (HxBxT mm): 56 x 792 x 512
- Erforderlicher Ausschnitt für die Installation (HxBxT mm): 56 x 796 x 516

ALLE GERÄTE HABEN FOLGENDE AUSSTATTUNGSMERKMALE GEMEINSAM:

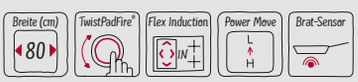

FLEXIBILITÄT DER KOCHZONEN:
- Flexzone: Verwenden Sie Kochgeschirr beliebiger Form und Größe innerhalb der 40 cm langen Zone.
- 80 cm: Platz für 5 Töpfe oder Pfannen.
- Kochzone vorne links: 180 mm, 1.8 kW (maximale Leistung 3.1 kW)
- Kochzone hinten links: 145 mm, 1.4 kW (maximale Leistung 2.2 kW)
- Mittlere Kochzone: 240 mm, 2.2 kW (max. Leistung 3.7 kW)
- Kochzone hinten rechts: 210 mm, 200 mm, 2.2 kW (maximale Leistung 3.7 kW)
- Kochzone vorne rechts: 210 mm, 200 mm, 3.3 kW (maximale Leistung 3.7 kW)

KOMFORT:
- 17 Leistungsstufen
- Warmhaltefunktion für alle Kochzonen
- Count Up Timer
- Kurzzeitwecker
- Laufzeitanzeige
- Powerstufe für Töpfe
- Powerstufe für Pfannen
- Power Move (3-stufig)
- Quick Start Funktion
- Restart Funktion
- Bratsensor mit 5 Temperaturstufen
- 2-stufige Restwärmeanzeige je Kochzone
- Kindersicherung
- Wischschutzfunktion
- Hauptschalter
- Automatische Sicherheitsabschaltung
- Energieverbrauchsanzeige

TECHNISCHE INFORMATION:
- Minimale Arbeitsplattenstärke: 16 mm
- Anschlusswert 7400 W
- Powermanagement Funktion
- Netzkabel: 110 cm, Anschlusskabel beigelegt in Verpackung

SONDERZUBEHÖR:

Z9410X1	Bräter aus Edelstahl mit Glasdeckel	€ 210*
Z9415X1	Dampfeinsatz für Edelstahlbräter	€ 119*
Z9416X2	Grillplatte	€ 356*
Z9417X2	Teppan Yaki (groß)	€ 588*
Z9404SE0	4 teiliges Topfset	€ 331*
Z9406SE0	6 teiliges Topfset	€ 434*
Z943SE0	3-er Set besteht aus 2 Töpfen + 1 Pfanne	€ 125*
Z9428FE0	Eisenpfanne Ø 18 / 28 cm	€ 184*
Z9451X0	Systempfanne für Bratsensor Ø 15 cm	€ 98*
Z9453X0	Systempfanne für Bratsensor Ø 21 cm	€ 129*
Z9410ES0	Espresso-Kocher 4 Tassen	€ 101*

Technische Hinweise und Maße zu diesen Geräten finden Sie auf Seite 83 – 87

* Unverbindliche Preisempfehlung des Herstellers inkl. gesetzlicher Mehrwertsteuer

Weiteres Zubehör/Preise siehe Seite 8 bei Zubehör

T58TS2RN0 *N90*

Flex Induction, Designrahmen, Home Connect



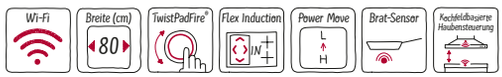

Designrahmen in Edelstahl € 2.856*

BEDIENUNG:
- TwistPadFire®

FLEXIBILITÄT DER KOCHZONEN:
- Flexzone: Verwenden Sie Kochgeschirr beliebiger Form und Größe innerhalb der 40 cm langen Zone.
- 80 cm: Platz für 5 Töpfe oder Pfannen.
- Kochzone vorne links: 180 mm, 1.8 kW (maximale Leistung 3.1 kW)
- Kochzone hinten links: 145 mm, 1.4 kW (maximale Leistung 2.2 kW)
- Mittlere Kochzone: 240 mm, 2.2 kW (max. Leistung 3.7 kW)
- Kochzone hinten rechts: 210 mm, 200 mm, 2.2 kW (maximale Leistung 3.7 kW)
- Kochzone vorne rechts: 210 mm, 200 mm, 2.2 kW (maximale Leistung 3.7 kW)

KOMFORT:
- Home Connect
- 17 Leistungsstufen
- Warmhaltefunktion für alle Kochzonen
- Count Up Timer
- Kurzzeitwecker
- Laufzeitanzeige
- Powerstufe für Töpfe
- Powerstufe für Pfannen
- Power Move (3-stufig)
- Quick Start Funktion
- Restart Funktion
- Bratsensor mit 5 Temperaturstufen
- Fernstart und Fernüberwachung
- Kochfeldbasierte Haubensteuerung (mit passender Haube)
- 2-stufige Restwärmeanzeige je Kochzone
- Kindersicherung
- Wischschutzfunktion
- Hauptschalter
- Automatische Sicherheitsabschaltung
- Energieverbrauchsanzeige

DESIGN:
- Designrahmen in Edelstahl

TECHNISCHE INFORMATION:
- Abmessungen des Gerätes (HxBxT mm): 51 x 826 x 546
- Erforderliche Nischengröße (HxBxT mm : 51 x 750 x (490 - 500)
- Minimale Arbeitsplattenstärke: 16 mm
- Anschlusswert 7400 W
- Powermanagement Funktion
- Netzkabel: 110 cm, Anschlusskabel beigelegt in Verpackung

SONDERZUBEHÖR:

Z9410X1	Bräter aus Edelstahl mit Glasdeckel	€ 210*
Z9415X1	Dampfeinsatz für Edelstahlbräter	€ 119*
Z9416X2	Grillplatte	€ 356*
Z9417X2	Teppan Yaki (groß)	€ 588*
Z9404SE0	4 teiliges Topfset	€ 331*
Z9406SE0	6 teiliges Topfset	€ 434*
Z943SE0	3-er Set besteht aus 2 Töpfen + 1 Pfanne	€ 125*
Z9428FE0	Eisenpfanne Ø 18 / 28 cm	€ 184*
Z9451X0	Systempfanne für Bratsensor Ø 15 cm	€ 98*
Z9453X0	Systempfanne für Bratsensor Ø 21 cm	€ 129*
Z9410ES0	Espresso-Kocher 4 Tassen	€ 101*

T48TS01N0 *N90*

Induction, Designrahmen





Designrahmen in Edelstahl € 2.134*

BEDIENUNG:
- TwistPadFire®

FLEXIBILITÄT DER KOCHZONEN:
- Bräterzone: Erkennt Bräter automatisch und schaltet sich an.
- Warmhaltezone: Halten Sie Speisen in einem beliebigen Behälter warm, z. B. auf Tellern, Aufläufen oder normalem Kochgeschirr.
- 80 cm: Platz für 4 Töpfe oder Pfannen.
- Kochzone vorne links: 180 mm, 1.8 kW (maximale Leistung 3.1 kW)
- Kochzone hinten links: 280 mm, 180 mm, 1.8 kW (maximale Leistung 3.1 kW)
- Vordere Kochzone: 200 mm, 140 mm, 0.09 kW
- Kochzone hinten rechts: 145 mm, 1.4 kW (maximale Leistung 2.2 kW)
- Kochzone vorne rechts: 210 mm, 2.2 kW (maximale Leistung 3.7 kW)

KOMFORT:
- 17 Leistungsstufen
- Warmhaltefunktion für alle Kochzonen
- Timer mit Abschaltfunktion je Kochzone
- Kurzzeitwecker
- Laufzeitanzeige
- Powerstufe für Töpfe
- Powerstufe für Pfannen
- Quick Start Funktion
- Restart Funktion
- Bratsensor mit 5 Temperaturstufen
- 2-stufige Restwärmeanzeige je Kochzone
- Kindersicherung
- Wischschutzfunktion
- Hauptschalter
- Automatische Sicherheitsabschaltung
- Energieverbrauchsanzeige

DESIGN:
- Designrahmen in Edelstahl

TECHNISCHE INFORMATION:
- Abmessungen des Gerätes (HxBxT mm): 51 x 826 x 546
- Erforderliche Nischengröße (HxBxT mm : 51 x 750 x (490 - 500)
- Minimale Arbeitsplattenstärke: 16 mm
- Anschlusswert 7400 W
- Powermanagement Funktion
- Netzkabel: 110 cm, Anschlusskabel beigelegt in Verpackung

ZUBEHÖR:
- Ausgleichsleiste 750 - 780 mm beigelegt

SONDERZUBEHÖR:

Z9404SE0	4 teiliges Topfset	€ 331*
Z9406SE0	6 teiliges Topfset	€ 434*
Z943SE0	3-er Set besteht aus 2 Töpfen + 1 Pfanne	€ 125*
Z9428FE0	Eisenpfanne Ø 18 / 28 cm	€ 184*
Z9451X0	Systempfanne für Bratsensor Ø 15 cm	€ 98*
Z9453X0	Systempfanne für Bratsensor Ø 21 cm	€ 129*
Z9410ES0	Espresso-Kocher 4 Tassen	€ 101*

Technische Hinweise und Maße zu diesen Geräten finden Sie auf Seite 83 – 87

* Unverbindliche Preisempfehlung des Herstellers inkl. gesetzlicher Mehrwertsteuer

Weiteres Zubehör/Preise siehe Seite 8 bei Zubehör

T58FD20X0 *N70*

Flex Induction, Facette vorne

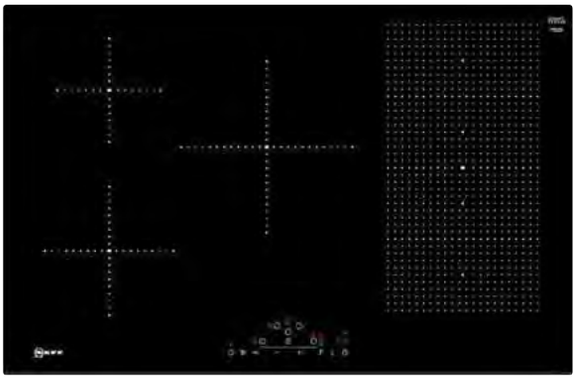

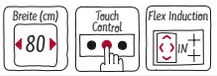

Facettenschliff € 2.313*

BEDIENUNG:
- Touch Control

FLEXIBILITÄT DER KOCHZONEN:
- Flexzone: Verwenden Sie Kochgeschirr beliebiger Form und Größe innerhalb der 40 cm langen Zone.
- 80 cm: Platz für 5 Töpfe oder Pfannen.
- Kochzone vorne links: 180 mm, 1.8 kW (maximale Leistung 3.1 kW)
- Kochzone hinten links: 145 mm, 1.4 kW (maximale Leistung 2.2 kW)
- Mittlere Kochzone: 240 mm, 2.2 kW (max. Leistung 3.7 kW)
- Kochzone hinten rechts:
  210 mm, 200 mm, 2.2 kW (maximale Leistung 3.7 kW)
- Kochzone vorne rechts:
  210 mm, 200 mm, 2.2 kW (maximale Leistung 3.7 kW)

KOMFORT:
- 17 Leistungsstufen
- Warmhaltefunktion für alle Kochzonen
- Count Up Timer
- Kurzzeitwecker
- Powerstufe für Töpfe
- Quick Start Funktion
- Restart Funktion
- 2-stufige Restwärmeanzeige je Kochzone
- Kindersicherung
- Wischschutzfunktion
- Hauptschalter
- Automatische Sicherheitsabschaltung
- Energieverbrauchsanzeige

DESIGN:
- Facette Vorne

TECHNISCHE INFORMATION:
- Abmessungen des Gerätes (HxBxT mm): 51 x 802 x 522
- Erforderliche Nischengröße (HxBxT mm : 51 x 750 x (490 - 500)
- Minimale Arbeitsplattenstärke: 16 mm
- Anschlusswert 7400 W
- Powermanagement Funktion
- Netzkabel: 110 cm, Anschlusskabel beigelegt in Verpackung

SONDERZUBEHÖR:

Z9410X1	Bräter aus Edelstahl mit Glasdeckel	€ 210*
Z9415X1	Dampfeinsatz für Edelstahlbräter	€ 119*
Z9416X2	Grillplatte	€ 356*
Z9417X2	Teppan Yaki (groß)	€ 588*
Z9404SE0	4 teiliges Topfset	€ 331*
Z9406SE0	6 teiliges Topfset	€ 434*
Z943SE0	3-er Set besteht aus 2 Töpfen + 1 Pfanne	€ 125*
Z9428FE0	Eisenpfanne Ø 18 / 28 cm	€ 184*
Z9410ES0	Espresso-Kocher 4 Tassen	€ 101*

T48FD23X2 *N70*

Combi Induction, Facette vorne

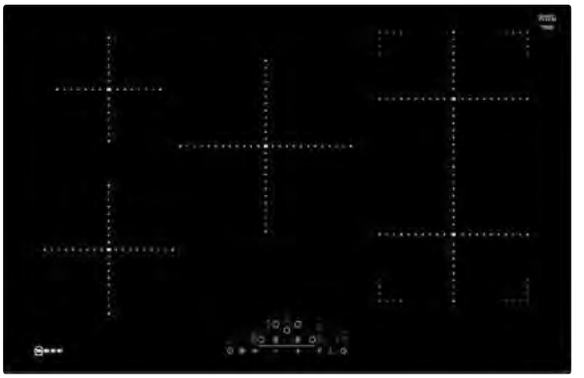

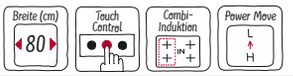

Facettenschliff € 1.864*

BEDIENUNG:
- Touch Control

FLEXIBILITÄT DER KOCHZONEN:
- Combi Zone: Bei Verwendung von größerem Kochgeschirr werden zwei Kochzonen zu einer größeren verbunden..
- 80 cm: Platz für 5 Töpfe oder Pfannen.
- Kochzone vorne links: 180 mm, 1.8 kW (maximale Leistung 3.1 kW)
- Kochzone hinten links: 145 mm, 1.4 kW (maximale Leistung 2.2 kW)
- Mittlere Kochzone: 240 mm, 2.2 kW (max. Leistung 3.7 kW)
- Kochzone hinten rechts:
  210 mm, 190 mm, 2.2 kW (maximale Leistung 3.7 kW)
- Kochzone vorne rechts:
  210 mm, 190 mm, 2.2 kW (maximale Leistung 3.7 kW)

KOMFORT:
- 17 Leistungsstufen
- Warmhaltefunktion für alle Kochzonen
- Count Up Timer
- Kurzzeitwecker
- Powerstufe für Töpfe
- Power Move (2-stufig)
- Quick Start Funktion
- Restart Funktion
- 2-stufige Restwärmeanzeige je Kochzone
- Kindersicherung
- Wischschutzfunktion
- Hauptschalter
- Automatische Sicherheitsabschaltung
- Energieverbrauchsanzeige

DESIGN:
- Facette Vorne

TECHNISCHE INFORMATION:
- Abmessungen des Gerätes (HxBxT mm): 51 x 802 x 522
- Erforderliche Nischengröße (HxBxT mm : 51 x 750 x (490 - 500)
- Minimale Arbeitsplattenstärke: 16 mm
- Anschlusswert 7400 W
- Powermanagement Funktion
- Netzkabel: 110 cm, Anschlusskabel beigelegt in Verpackung

SONDERZUBEHÖR:

Z9404SE0	4 teiliges Topfset	€ 331*
Z9406SE0	6 teiliges Topfset	€ 434*
Z943SE0	3-er Set besteht aus 2 Töpfen + 1 Pfanne	€ 125*
Z9428FE0	Eisenpfanne Ø 18 / 28 cm	€ 184*
Z9410ES0	Espresso-Kocher 4 Tassen	€ 101*

Technische Hinweise und Maße zu diesen Geräten finden Sie auf Seite 83 – 87
* Unverbindliche Preisempfehlung des Herstellers inkl. gesetzlicher Mehrwertsteuer

Weiteres Zubehör/Preise siehe Seite 8
bei Zubehör

T66TS6RN0 *N90*

Erweiterte Flex Induction, Designrahmen, Home Connect



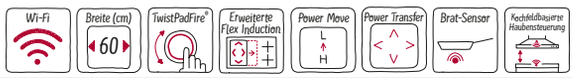

Designrahmen in Edelstahl € 2.662*

BEDIENUNG:
- TwistPadFire®

FLEXIBILITÄT DER KOCHZONEN:
- 2 x Flexzone
  Erweiterte Flexzone:Verwenden Sie Kochgeschirr beliebiger Form oder Größe innerhalb der 40 cm langen Zone oder stellen Sie es sogar quer auf.
- 60 cm: Platz für 4 Töpfe oder Pfannen.
- Kochzone vorne links:
  230 mm, 190 mm, 2.2 kW (maximale Leistung 3.7 kW)
- Kochzone hinten links:
  230 mm, 190 mm, 2.2 kW (maximale Leistung 3.7 kW)
- Kochzone hinten rechts:
  230 mm, 190 mm, 2.2 kW (maximale Leistung 3.7 kW)
- Kochzone vorne rechts:
  230 mm, 190 mm, 2.2 kW (maximale Leistung 3.7 kW)

KOMFORT:
- Home Connect
- 17 Leistungsstufen
- Warmhaltefunktion für alle Kochzonen
- Count Up Timer
- Kurzzeitwecker
- Laufzeitanzeige
- Powerstufe für Töpfe
- Powerstufe für Pfannen
- Power Move (3-stufig)
- Power Transfer
- Quick Start Funktion
- Restart Funktion
- Bratsensor mit 5 Temperaturstufen
- Kochassistent mit Home Connect App
- Fernstart und Fernüberwachung
- Kochfeldbasierte Haubensteuerung (mit passender Haube)
- 2-stufige Restwärmeanzeige je Kochzone
- Kindersicherung
- Wischschutzfunktion
- Hauptschalter
- Automatische Sicherheitsabschaltung
- Energieverbrauchsanzeige

DESIGN:
- Designrahmen in Edelstahl

TECHNISCHE INFORMATION:
- Abmessungen des Gerätes (HxBxT mm): 51 x 606 x 546
- Erforderliche Nischengröße (HxBxT mm : 51 x 560 x (490 - 500)
- Minimale Arbeitsplattenstärke: 16 mm
- Anschlusswert 7400 W
- Powermanagement Funktion
- Netzkabel: 110 cm, Anschlusskabel beigelegt in Verpackung

SONDERZUBEHÖR:

Z9410X1	Bräter aus Edelstahl mit Glasdeckel	€ 210*
Z9415X1	Dampfeinsatz für Edelstahlbräter	€ 119*
Z9416X2	Grillplatte	€ 356*
Z9417X2	Teppan Yaki (groß)	€ 588*
Z9404SE0	4 teiliges Topfset	€ 331*
Z9406SE0	6 teiliges Topfset	€ 434*
Z943SE0	3-er Set besteht aus 2 Töpfen + 1 Pfanne	€ 125*
Z9428FE0	Eisenpfanne Ø 18 / 28 cm	€ 184*
Z9451X0	Systempfanne für Bratsensor Ø 15 cm	€ 98*
Z9453X0	Systempfanne für Bratsensor Ø 21 cm	€ 129*
Z9410ES0	Espresso-Kocher 4 Tassen	€ 101*

T66PS6RX0 *N90*

Erweiterte Flex Induction, flächenbündig, Home Connect



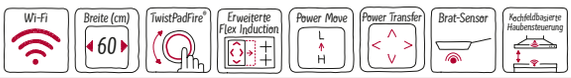

Flächenbündig € 2.583*

BEDIENUNG:
- TwistPadFire®

FLEXIBILITÄT DER KOCHZONEN:
- 2 x Flexzone
  Erweiterte Flexzone:Verwenden Sie Kochgeschirr beliebiger Form oder Größe innerhalb der 40 cm langen Zone oder stellen Sie es sogar quer auf.
- 60 cm: Platz für 4 Töpfe oder Pfannen.
- Kochzone vorne links:
  230 mm, 190 mm, 2.2 kW (maximale Leistung 3.7 kW)
- Kochzone hinten links:
  230 mm, 190 mm, 2.2 kW (maximale Leistung 3.7 kW)
- Kochzone hinten rechts:
  230 mm, 190 mm, 2.2 kW (maximale Leistung 3.7 kW)
- Kochzone vorne rechts:
  230 mm, 190 mm, 2.2 kW (maximale Leistung 3.7 kW)

KOMFORT:
- Home Connect
- 17 Leistungsstufen
- Warmhaltefunktion für alle Kochzonen
- Count Up Timer
- Kurzzeitwecker
- Laufzeitanzeige
- Powerstufe für Töpfe
- Powerstufe für Pfannen
- Power Move (3-stufig)
- Power Transfer
- Quick Start Funktion
- Restart Funktion
- Bratsensor mit 5 Temperaturstufen
- Kochassistent mit Home Connect App
- Fernstart und Fernüberwachung
- Kochfeldbasierte Haubensteuerung (mit passender Haube)
- 2-stufige Restwärmeanzeige je Kochzone
- Kindersicherung
- Wischschutzfunktion
- Hauptschalter
- Automatische Sicherheitsabschaltung
- Energieverbrauchsanzeige

DESIGN:
- Ohne Rahmen, zum flächenbündigen Einbau
- Zur Installation in Arbeitsplatten aus Stein, Granit oder Kunststoff. Andere Arbeitsplattenmaterialien erfordern eine Eignungsprüfung beim Hersteller der Arbeitsplatte.

TECHNISCHE INFORMATION:
- Abmessungen des Gerätes (HxBxT mm): 56 x 572 x 512
- Erforderlicher Ausschnitt für die Installation (HxBxT mm): 56 x 576 x 516
- Minimale Arbeitsplattenstärke: 16 mm
- Anschlusswert 7400 W
- Powermanagement Funktion
- Netzkabel: 110 cm, Anschlusskabel beigelegt in Verpackung

SONDERZUBEHÖR:

Z9410X1	Bräter aus Edelstahl mit Glasdeckel	€ 210*
Z9415X1	Dampfeinsatz für Edelstahlbräter	€ 119*
Z9416X2	Grillplatte	€ 356*
Z9417X2	Teppan Yaki (groß)	€ 588*
Z9404SE0	4 teiliges Topfset	€ 331*
Z9406SE0	6 teiliges Topfset	€ 434*
Z943SE0	3-er Set besteht aus 2 Töpfen + 1 Pfanne	€ 125*
Z9428FE0	Eisenpfanne Ø 18 / 28 cm	€ 184*
Z9451X0	Systempfanne für Bratsensor Ø 15 cm	€ 98*
Z9453X0	Systempfanne für Bratsensor Ø 21 cm	€ 129*
Z9410ES0	Espresso-Kocher 4 Tassen	€ 101*

Technische Hinweise und Maße zu diesen Geräten finden Sie auf Seite 83 – 87

* Unverbindliche Preisempfehlung des Herstellers inkl. gesetzlicher Mehrwertsteuer

Weiteres Zubehör/Preise siehe Seite 8 bei Zubehör

T56TS51N0

N90

Flex Induction, Designrahmen



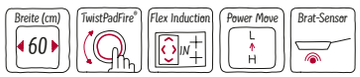

Designrahmen in Edelstahl € 2.188*

BEDIENUNG:
- TwistPadFire®

FLEXIBILITÄT DER KOCHZONEN:
- Flexzone: Verwenden Sie Kochgeschirr beliebiger Form und Größe innerhalb der 40 cm langen Zone.
- 60 cm: Platz für 4 Töpfe oder Pfannen.
- Kochzone vorne links:
  240 mm, 190 mm, 2.2 kW (maximale Leistung 3.7 kW)
- Kochzone hinten links:
  240 mm, 190 mm, 2.2 kW (maximale Leistung 3.7 kW)
- Kochzone hinten rechts: 145 mm , 1.4 kW (maximale Leistung 2.2 kW)
- Kochzone vorne rechts: 210 mm, 2.2 kW (maximale Leistung 3.7 kW)

KOMFORT:
- 17 Leistungsstufen
- Warmhaltefunktion für alle Kochzonen
- Count Up Timer
- Kurzzeitwecker
- Laufzeitanzeige
- Powerstufe für Töpfe
- Powerstufe für Pfannen
- Power Move (3-stufig)
- Quick Start Funktion
- Restart Funktion
- Bratsensor mit 5 Temperaturstufen
- 2-stufige Restwärmeanzeige je Kochzone
- Kindersicherung
- Wischschutzfunktion
- Hauptschalter
- Automatische Sicherheitsabschaltung
- Energieverbrauchsanzeige

DESIGN:
- Designrahmen in Edelstahl

TECHNISCHE INFORMATION:
- Abmessungen des Gerätes (HxBxT mm): 51 x 606 x 546
- Erforderliche Nischengröße (HxBxT mm : 51 x 560 x (490 - 500)
- Minimale Arbeitsplattenstärke: 16 mm
- Anschlusswert 7400 W
- Powermanagement Funktion
- Netzkabel: 110 cm, Anschlusskabel beigelegt in Verpackung

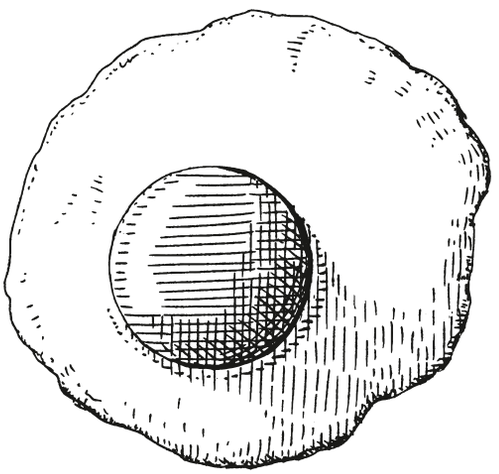

SONDERZUBEHÖR:

Z9410X1	Bräter aus Edelstahl mit Glasdeckel	€ 210*
Z9415X1	Dampfeinsatz für Edelstahlbräter	€ 119*
Z9416X2	Grillplatte	€ 356*
Z9417X2	Teppan Yaki (groß)	€ 588*
Z9404SE0	4 teiliges Topfset	€ 331*
Z9406SE0	6 teiliges Topfset	€ 434*
Z943SE0	3-er Set besteht aus 2 Töpfen + 1 Pfanne	€ 125*
Z9428FE0	Eisenpfanne Ø 18 / 28 cm	€ 184*
Z9451X0	Systempfanne für Bratsensor Ø 15 cm	€ 98*
Z9453X0	Systempfanne für Bratsensor Ø 21 cm	€ 129*
Z9410ES0	Espresso-Kocher 4 Tassen	€ 101*

Technische Hinweise und Maße zu diesen Geräten finden Sie auf Seite 83 – 87

* Unverbindliche Preisempfehlung des Herstellers inkl. gesetzlicher Mehrwertsteuer

Weiteres Zubehör/Preise siehe Seite 8
bei Zubehör

T46TL74N2

N90

Induction, Designrahmen



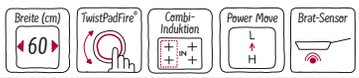

Designrahmen in Edelstahl € 2.025*

BEDIENUNG:
- TwistPadFire®

FLEXIBILITÄT DER KOCHZONEN:
- 2 Combi Zone-Kochzonen: Bei Verwendung von größerem Kochgeschirr werden zwei Kochzonen zu einer größeren verbunden..
- 60 cm: Platz für 4 Töpfe oder Pfannen.
- Kochzone vorne links: 210 mm, 190 mm, 2.2 kW (maximale Leistung 3.7 kW)
- Kochzone hinten links: 210 mm, 190 mm, 2.2 kW (maximale Leistung 3.7 kW)
- Kochzone hinten rechts: 210 mm, 190 mm, 2.2 kW (maximale Leistung 3.7 kW)
- Kochzone vorne rechts: 210 mm, 190 mm, 2.2 kW (maximale Leistung 3.7 kW)

KOMFORT:
- 17 Leistungsstufen
- Warmhaltefunktion für alle Kochzonen
- Count Up Timer
- Kurzzeitwecker
- Laufzeitanzeige
- Powerstufe für Töpfe
- Powerstufe für Pfannen
- Power Move (2-stufig)
- Quick Start Funktion
- Restart Funktion
- Bratsensor mit 5 Temperaturstufen
- 2-stufige Restwärmeanzeige je Kochzone
- Kindersicherung
- Wischschutzfunktion
- Hauptschalter
- Automatische Sicherheitsabschaltung
- Energieverbrauchsanzeige

DESIGN:
- Designrahmen in Edelstahl

TECHNISCHE INFORMATION:
- Abmessungen des Gerätes (HxBxT mm): 51 x 606 x 546
- Erforderliche Nischengröße (HxBxT mm : 51 x 560 x (490 - 500)
- Minimale Arbeitsplattenstärke: 16 mm
- Anschlusswert 7400 W
- Powermanagement Funktion
- Netzkabel: 110 cm, Anschlusskabel beigelegt in Verpackung

SONDERZUBEHÖR:

Z9404SE0	4 teiliges Topfset	€ 331*
Z9406SE0	6 teiliges Topfset	€ 434*
Z943SE0	3-er Set besteht aus 2 Töpfen + 1 Pfanne	€ 125*
Z9428FE0	Eisenpfanne Ø 18 / 28 cm	€ 184*
Z9451X0	Systempfanne für Bratsensor Ø 15 cm	€ 98*
Z9453X0	Systempfanne für Bratsensor Ø 21 cm	€ 129*
Z9410ES0	Espresso-Kocher 4 Tassen	€ 101*

T46TS61N0

N90

Induction, Designrahmen





Designrahmen in Edelstahl € 1.930*

BEDIENUNG:
- TwistPadFire®

FLEXIBILITÄT DER KOCHZONEN:
- Bräterzone: Erkennt Bräter automatisch und schaltet sich an.
- 60 cm: Platz für 4 Töpfe oder Pfannen.
- Kochzone vorne links: 180 mm, 1.8 kW (maximale Leistung 3.1 kW)
- Kochzone hinten links: 280 mm, 180 mm, 2 kW (maximale Leistung 3.7 kW)
- Kochzone hinten rechts: 145 mm , 1.4 kW (maximale Leistung 2.2 kW)
- Kochzone vorne rechts: 210 mm, 2.2 kW (maximale Leistung 3.7 kW)

KOMFORT:
- 17 Leistungsstufen
- Warmhaltefunktion für alle Kochzonen
- Count Up Timer
- Kurzzeitwecker
- Laufzeitanzeige
- Powerstufe für Töpfe
- Powerstufe für Pfannen
- Quick Start Funktion
- Restart Funktion
- Bratsensor mit 5 Temperaturstufen
- 2-stufige Restwärmeanzeige je Kochzone
- Kindersicherung
- Wischschutzfunktion
- Hauptschalter
- Automatische Sicherheitsabschaltung
- Energieverbrauchsanzeige

DESIGN:
- Designrahmen in Edelstahl

TECHNISCHE INFORMATION:
- Abmessungen des Gerätes (HxBxT mm): 51 x 606 x 546
- Erforderliche Nischengröße (HxBxT mm : 51 x 560 x (490 - 500)
- Minimale Arbeitsplattenstärke: 16 mm
- Anschlusswert 7400 W
- Powermanagement Funktion
- Netzkabel: 110 cm, Anschlusskabel beigelegt in Verpackung

SONDERZUBEHÖR:

Z9404SE0	4 teiliges Topfset	€ 331*
Z9406SE0	6 teiliges Topfset	€ 434*
Z943SE0	3-er Set besteht aus 2 Töpfen + 1 Pfanne	€ 125*
Z9428FE0	Eisenpfanne Ø 18 / 28 cm	€ 184*
Z9451X0	Systempfanne für Bratsensor Ø 15 cm	€ 98*
Z9453X0	Systempfanne für Bratsensor Ø 21 cm	€ 129*
Z9410ES0	Espresso-Kocher 4 Tassen	€ 101*

Technische Hinweise und Maße zu diesen Geräten finden Sie auf Seite 83 – 87

* Unverbindliche Preisempfehlung des Herstellers inkl. gesetzlicher Mehrwertsteuer

Weiteres Zubehör/Preise siehe Seite 8 bei Zubehör

VIB-Struktur NEFF Collection Kochfelder

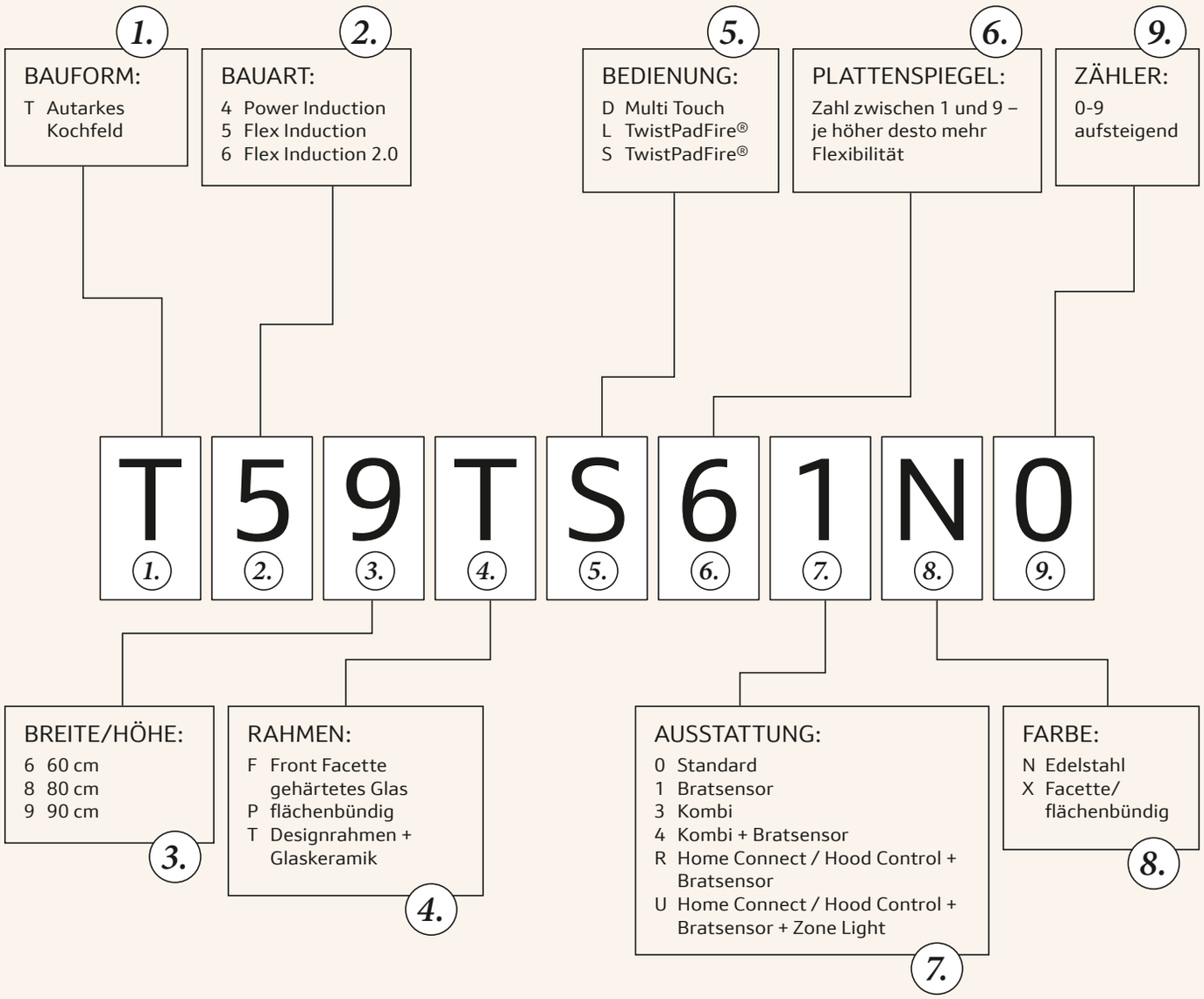

Diese Nomenklatur dient lediglich zur Orientierung - ohne Gewähr auf Richtigkeit / Vollständigkeit.

AUTARKE KOCHFELDER

T59TS61N0

Anschlusswert 11,1 kW

Maße in mm

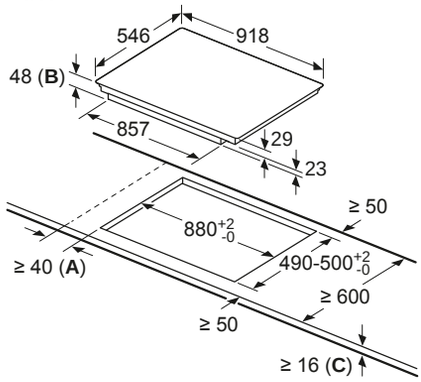

A: Mindestabstand vom Kochplattenausschnitt zur Wand.
B: Einbautiefe
C: Der Abstand zwischen der Oberfläche der Arbeitsplatte und der Oberseite der Backofenfront muss 30 mm betragen. Siehe Platzbedarf für den Backofen.

Die Arbeitsplatte, in welche die Kochplatte eingebaut wird, muss Lasten von ca. 60 kg standhalten, ggf. muss ein geeigneter Unterbau verwendet werden.

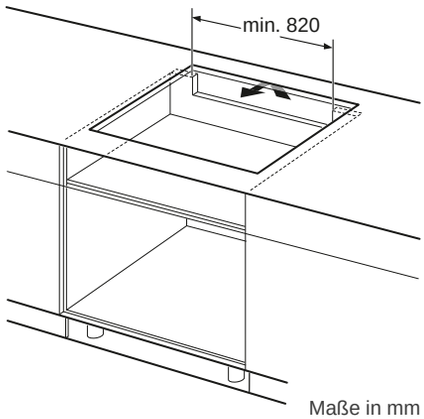

Maße in mm

T59FS5RX2

Anschlusswert 11,1 kW

Maße in mm

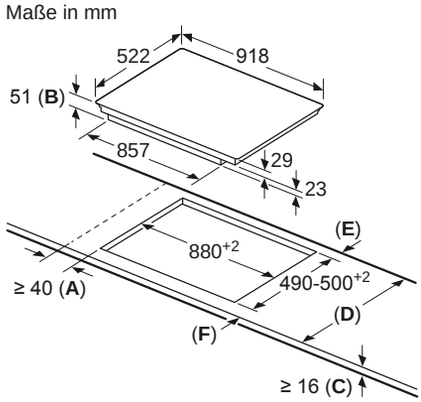

A: Mindestabstand von Kochplattenausschnitt zur Wand.
B: Einbautiefe
C: Der Abstand zwischen der Oberfläche der Arbeitsplatte und der Oberseite der Backofen-Front muss 30 mm betragen. Siehe Platzbedarf für den Backofen.

Die Arbeitsplatte, in welche die Kochplatte eingebaut wird, muss Lasten von ca. 60 kg standhalten; ggf. muss ein geeigneter Unterbau verwendet werden.

D	E	F
585-600	50	≥ 35
> 600	≥ 50	≥ 50

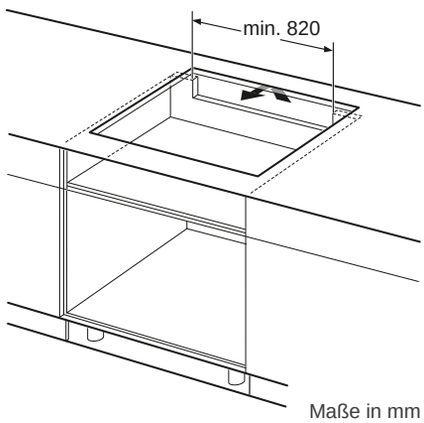

Maße in mm

KOCHFELD MIT INDUKTION

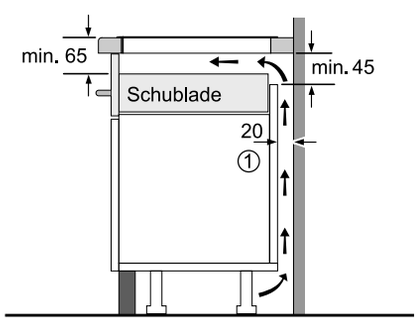

① Lüftungsspalt muß vorgesehen werden.

Maße in mm

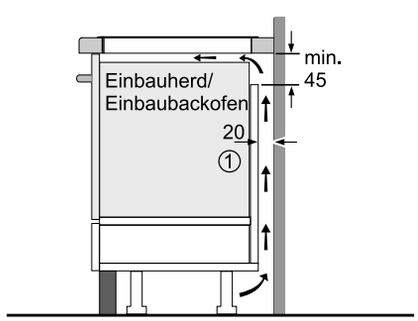

① Lüftungsspalt muß vorgesehen werden.

Maße in mm

Nennspannung bei diesen Geräten 220V/230 V Wechselstrom 50 Hz

AUTARKE KOCHFELDER

T59PS5RX0

Anschlusswert 11,1 kW

Maße in mm

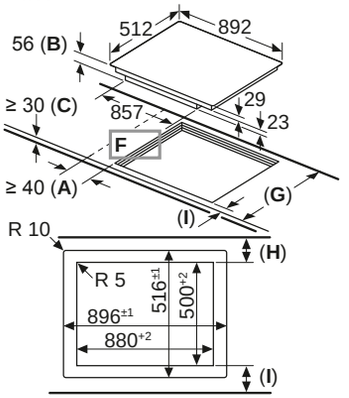

A: Mindestabstand vom Kochplattenausschnitt zur Wand.
B: Einbautiefe
C: Der Abstand zwischen der Oberfläche der Arbeitsplatte und der Oberseite der Backofenfront muss 30 mm betragen. Siehe Platzbedarf für den Backofen.
D: Max. 1 Fase
E: $6{,}5^{+0{,}5}$

Die Arbeitsplatte, in welche die Kochplatte eingebaut wird, muss Lasten von ca. 60 kg standhalten, ggf. muss ein geeigneter Unterbau verwendet werden.

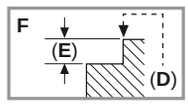

G	H	I
585-600	50	≥ 35
> 600	≥ 50	≥ 50

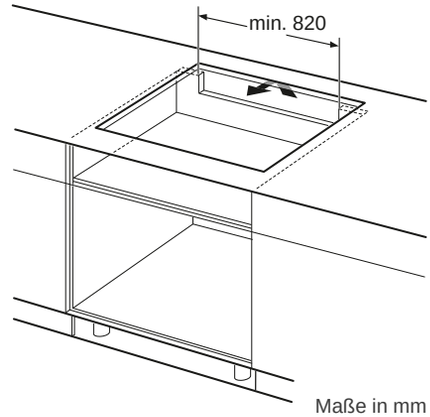

Maße in mm

T68TL6UN2

Anschlusswert 11,1 kW

Maße in mm

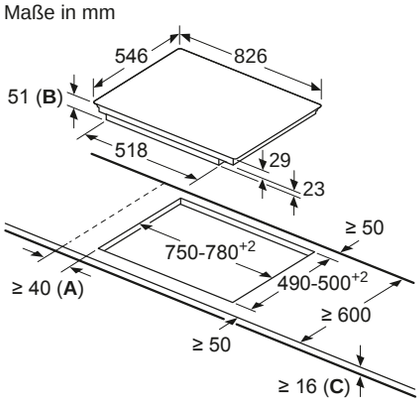

A: Mindestabstand vom Kochplattenausschnitt zur Wand.
B: Einbautiefe
C: Der Abstand zwischen der Oberfläche der Arbeitsplatte und der Oberseite der Backofenfront muss 30 mm betragen. Siehe Platzbedarf für den Backofen.

Die Arbeitsplatte, in welche die Kochplatte eingebaut wird, muss Lasten von ca. 60 kg standhalten, ggf. muss ein geeigneter Unterbau verwendet werden.

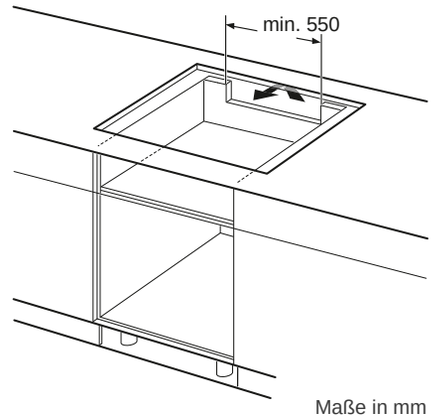

Maße in mm

T68PL6UX2

Anschlusswert 11,1 kW

Maße in mm

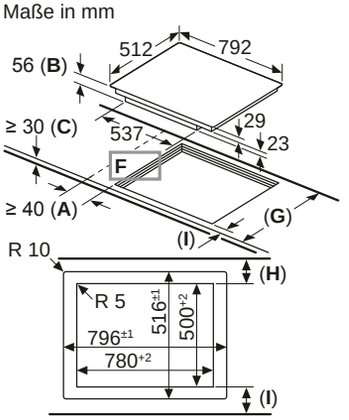

A: Mindestabstand vom Kochplattenausschnitt zur Wand.
B: Einbautiefe
C: Der Abstand zwischen der Oberfläche der Arbeitsplatte und der Oberseite der Backofenfront muss 30 mm betragen. Siehe Platzbedarf für den Backofen.
D: Max. 1 Fase
E: $6{,}5^{+0{,}5}$

Die Arbeitsplatte, in welche die Kochplatte eingebaut wird, muss Lasten von ca. 60 kg standhalten, ggf. muss ein geeigneter Unterbau verwendet werden.

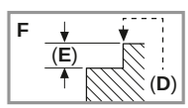

G	H	I
585-600	50	≥ 35
> 600	≥ 50	≥ 50

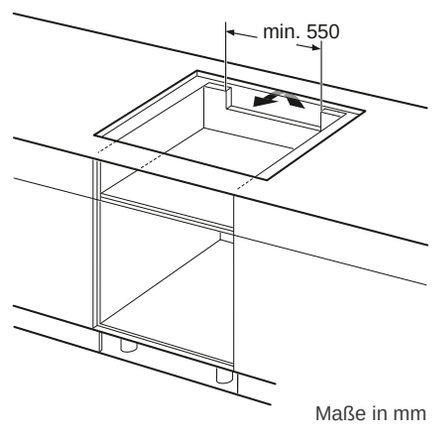

Maße in mm

AUTARKE KOCHFELDER

T68FS6RX2

Anschlusswert 7,4 kW

Maße in mm

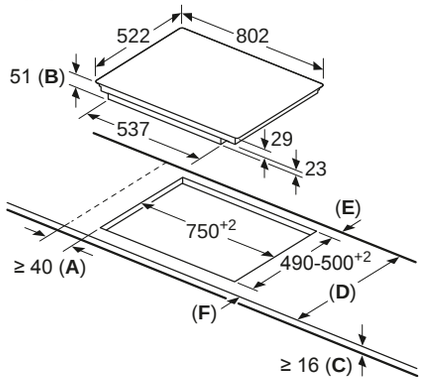

A: Mindestabstand vom Kochplattenausschnitt zur Wand.
B: Einbautiefe
C: Der Abstand zwischen der Oberfläche der Arbeitsplatte und der Oberseite der Backofenfront muss 30 mm betragen. Siehe Platzbedarf für den Backofen.

Die Arbeitsplatte, in welche die Kochplatte eingebaut wird, muss Lasten von ca. 60 kg standhalten, ggf. muss ein geeigneter Unterbau verwendet werden.

D	E	F
585-600	50	≥ 35
> 600	≥ 50	≥ 50

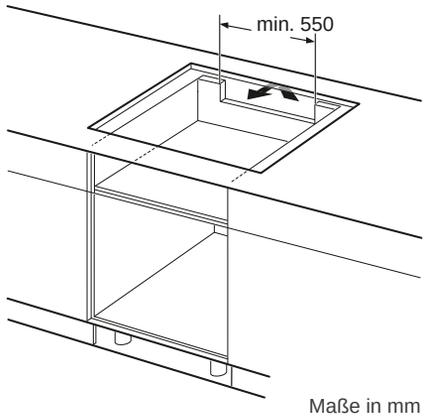

Maße in mm

T68TS6RN0

Anschlusswert 7,4 kW

Maße in mm

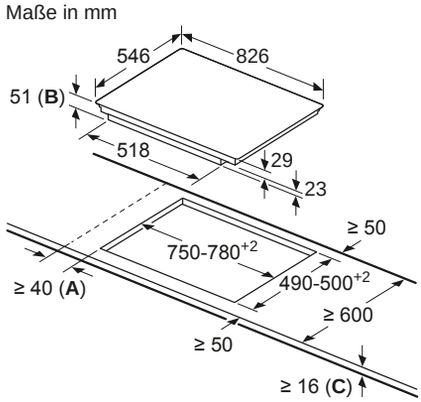

A: Mindestabstand vom Kochplattenausschnitt zur Wand.
B: Einbautiefe
C: Der Abstand zwischen der Oberfläche der Arbeitsplatte und der Oberseite der Backofenfront muss 30 mm betragen. Siehe Platzbedarf für den Backofen.

Die Arbeitsplatte, in welche die Kochplatte eingebaut wird, muss Lasten von ca. 60 kg standhalten, ggf. muss ein geeigneter Unterbau verwendet werden.

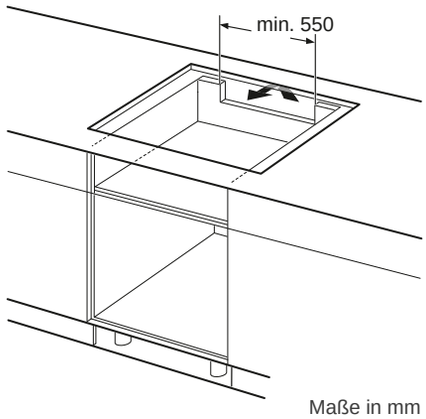

Maße in mm

T68PS6RX0

Anschlusswert 7,4 kW

Maße in mm

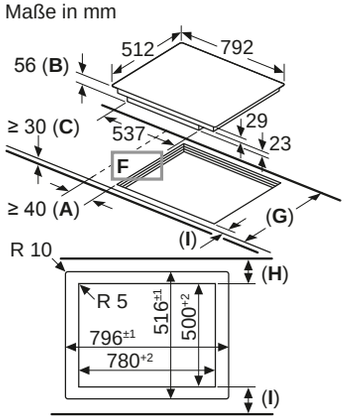

A: Mindestabstand vom Kochplattenausschnitt zur Wand.
B: Einbautiefe
C: Der Abstand zwischen der Oberfläche der Arbeitsplatte und der Oberseite der Backofenfront muss 30 mm betragen. Siehe Platzbedarf für den Backofen.
D: Max. 1 Fase
E: $6{,}5^{+0{,}5}$

Die Arbeitsplatte, in welche die Kochplatte eingebaut wird, muss Lasten von ca. 60 kg standhalten, ggf. muss ein geeigneter Unterbau verwendet werden.

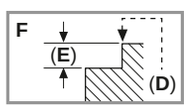

G	H	I
585-600	50	≥ 35
> 600	≥ 50	≥ 50

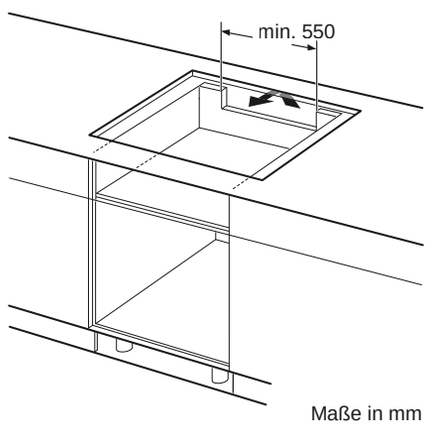

Maße in mm

AUTARKE KOCHFELDER

T58TS21N0, T58TS2RN0, T48TS01N0

Anschlusswert 7,4 kW

Maße in mm

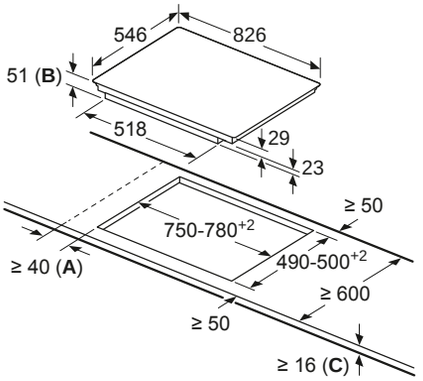

A: Mindestabstand vom Kochplattenausschnitt zur Wand.
B: Einbautiefe
C: Der Abstand zwischen der Oberfläche der Arbeitsplatte und der Oberseite der Backofenfront muss 30 mm betragen. Siehe Platzbedarf für den Backofen.

Die Arbeitsplatte, in welche die Kochplatte eingebaut wird, muss Lasten von ca. 60 kg standhalten, ggf. muss ein geeigneter Unterbau verwendet werden.

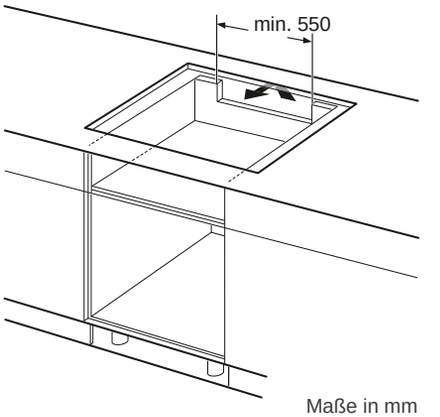

Maße in mm

T58PS21X0

Anschlusswert 7,4 kW

Maße in mm

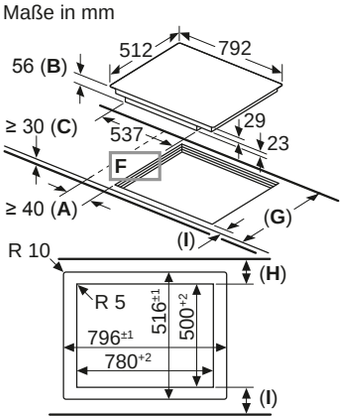

A: Mindestabstand vom Kochplattenausschnitt zur Wand.
B: Einbautiefe
C: Der Abstand zwischen der Oberfläche der Arbeitsplatte und der Oberseite der Backofenfront muss 30 mm betragen. Siehe Platzbedarf für den Backofen.
D: Max. 1 Fase
E: $6{,}5^{+0{,}5}$

Die Arbeitsplatte, in welche die Kochplatte eingebaut wird, muss Lasten von ca. 60 kg standhalten, ggf. muss ein geeigneter Unterbau verwendet werden.

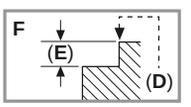

G	H	I
585-600	50	≥ 35
> 600	≥ 50	≥ 50

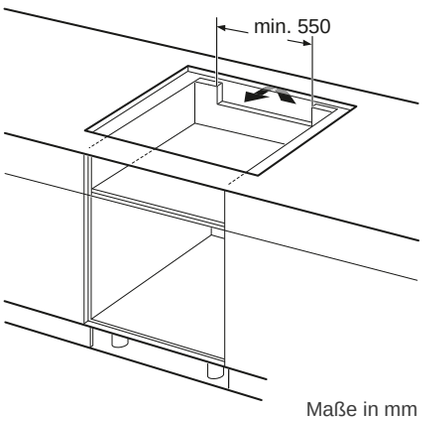

Maße in mm

AUTARKE KOCHFELDER

T58FD20X0, T48FD23X2

Anschlusswert 7,4 kW

Maße in mm

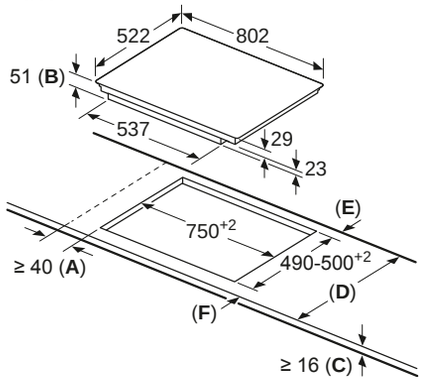

A: Mindestabstand vom Kochplattenausschnitt zur Wand.
B: Einbautiefe
C: Der Abstand zwischen der Oberfläche der Arbeitsplatte und der Oberseite der Backofenfront muss 30 mm betragen. Siehe Platzbedarf für den Backofen.

Die Arbeitsplatte, in welche die Kochplatte eingebaut wird, muss Lasten von ca. 60 kg standhalten, ggf. muss ein geeigneter Unterbau verwendet werden.

D	E	F
585-600	50	≥ 35
> 600	≥ 50	≥ 50

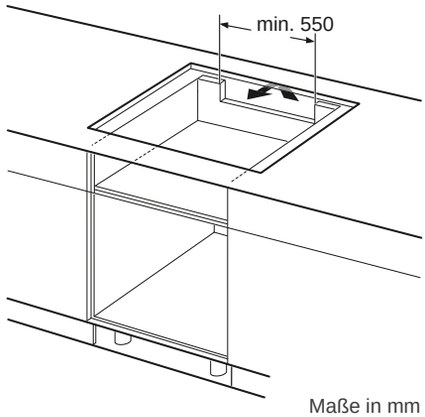

Maße in mm

T66TS6RN0, T56TS51N0

Anschlusswert 7,4 kW

Maße in mm

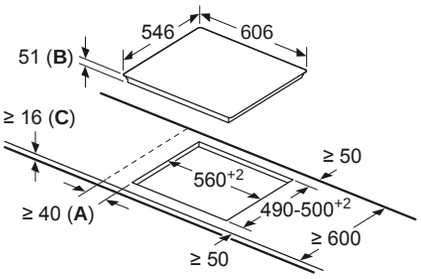

A: Mindestabstand von Kochplattenausschnitt zur Wand.
B: Einbautiefe
C: Der Abstand zwischen der Arbeitsplattenfläche und der Oberseite der Backofenfront muss 30 mm betragen.
Siehe Platzbedarf für den Backofen.

Die Arbeitsplatte, in welche die Kochplatte eingebaut wird, muss Lasten von ca. 60 kg standhalten; ggf. muss ein geeigneter Unterbau verwendet werden.

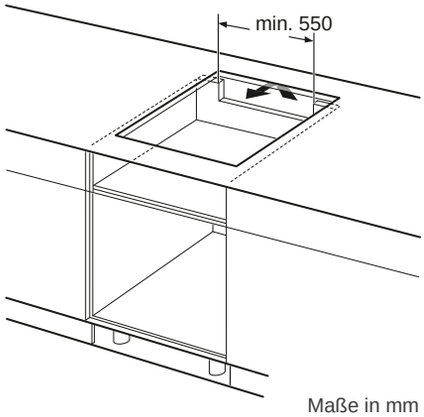

Maße in mm

T66PS6RX0

Anschlusswert 7,4 kW

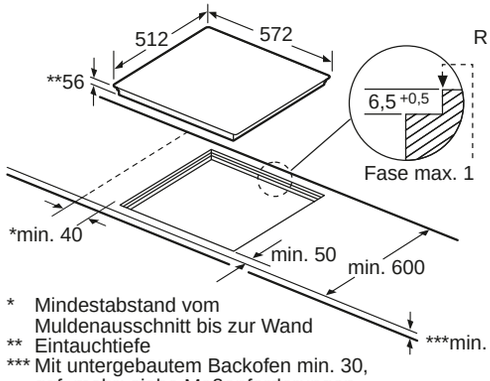

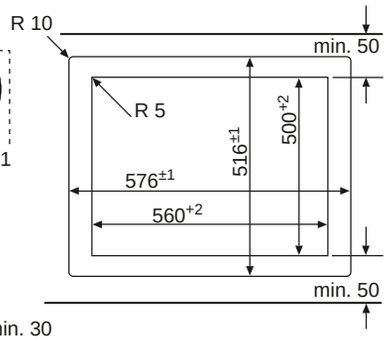

* Mindestabstand vom Muldenausschnitt bis zur Wand
** Eintauchtiefe
*** Mit untergebautem Backofen min. 30, ggf. mehr; siehe Maßanforderungen des Backofens

Maße in mm

T46TL74N2, T46TS61N0

Anschlusswert 7,4 kW

Maße in mm

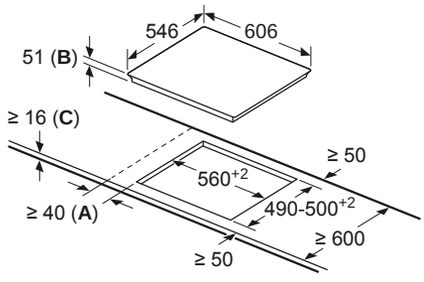

A: Mindestabstand von Kochplattenausschnitt zur Wand.
B: Einbautiefe
C: Der Abstand zwischen der Arbeitsplattenfläche und der Oberseite der Backofenfront muss 30 mm betragen.
Siehe Platzbedarf für den Backofen.

Die Arbeitsplatte, in welche die Kochplatte eingebaut wird, muss Lasten von ca. 60 kg standhalten; ggf. muss ein geeigneter Unterbau verwendet werden.

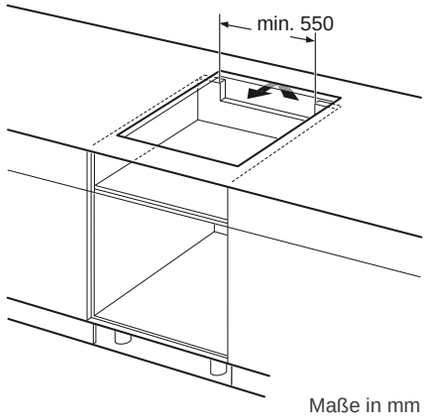

Maße in mm

HINWEIS:

Kochfelder mit integrierten Kochstellenreglern dürfen nicht über Kühlgeräten, Geschirrspülmaschinen bzw. über Waschmaschinen eingebaut werden.

KOPF FREI FÜR *NEUE KOCHIDEEN*



NEFF Collection Dunstabzüge



Für jede Küche den passenden Dunstabzug
90 – 93

Integrierte Kochfeldabzüge / Maßzeichnungen
94 – 111

Ausfahrbare Dunstabzüge aus Glas / Maßzeichnungen
112 – 121

Die besten Argumente für Dunstabzugshauben
122 – 125

Dunstabzugshauben Werteklassen / Dunstabzugshauben im Überblick
126

Geräte
127 – 133

Maßzeichnungen / Geräteinformationen
134 – 143

NEFF hat für jede Küche, für jeden Geschmack und jede Architektur den passenden Dunstabzug – zur Montage an der Decke, an der Wand oder im Küchenmöbel. Dazu attraktive Einbau-Lösungen wie den ausfahrbaren Dunstabzug aus Glas oder den integrierten Kochfeldabzug direkt im Kochfeld. Eine Vielzahl von Dunstabzügen funktioniert vollautomatisch und passt die Abzugsleistung der Intensität der Kochdämpfe an. Und unsere Dunstabzüge mit Home Connect Ausstattung können Sie sogar über Ihr Tablet, Smartphone oder per Sprachbefehl steuern.

Dunstabzugshauben

Für jede Küche die passende Lösung

Am Kochfeld

Integrierte Dunstabzüge direkt am oder im Kochfeld



Ausfahrbarer Dunstabzug aus Glas



Integrierter Kochfeldabzug

Im Küchenmöbel

Dunstabzüge zur Montage im Oberschrank



Integrierte Designhaube



Flachschirmhaube

An der Wand

Dunstabzüge zur Wandmontage über der Küchenzeile



Schrägesse



Kreative Wandesse



Flachesse



Wandesse

ABLUFT ODER UMLUFT?

Wie Sie wollen!
Bei NEFF gibt es keine Einschränkungen bei der Wahl eines Dunstabzugs! Denn wir wissen: Jede Küche ist anders, in Größe, Grundriss und baulichen Gegebenheiten. Sie planen ganz einfach Ihre Küche nach Ihren Wünschen und Vorstellungen und wir haben immer die richtige und optimal passende Lösung für Ihren Dunstabzug.

Sollten Sie keine Möglichkeit haben, die Abluft über einen Mauerkasten ins Freie zu leiten – kein Problem. Bei NEFF gibt es alle Dunstabzüge auch für den Umluftbetrieb – ausgestattet mit unserem leicht zu installierenden Clean Air Plus Umluftset sind sie sogar in Wirkung und Leistung mit einem Abluftsystem vergleichbar.

Integrierter Kochfeldabzug

Unsere Induktionskochfelder mit integriertem Kochfeldabzug kombinieren Spaß und Spontanität beim Kochen mit herrlich frischer Luft in der Küche, denn die Kochdämpfe werden direkt von den Töpfen und Pfannen eingezogen. Das elegante, puristische Design fügt sich nahtlos in die Küchenumgebung ein. Ob Abluft- oder Umluftbetrieb – dank unseres Installationskonzeptes sind Planung und Montage einfach und es eröffnen sich tolle Möglichkeiten wie der Einbau in offene Kücheninseln, in sehr dünne Arbeitsplatten oder sogar über einem darunter eingebauten Kompakt-Backofen.



EFFEKTIVE MOTORTECHNOLOGIE

Extrem leise, effizient und leistungsstark

Auch wenn es beim Kochen so richtig heiß hergeht und alles brutzelt und kocht, ist es in Ihrer Küche trotzdem angenehm ruhig und die Luft ist herrlich frisch. Unsere neuen integrierten Kochfeldabzüge arbeiten auf jeder Leistungsstufe besonders kraftvoll und dennoch leise.



VOLLAUTOMATISCH ODER PER TWIST PAD FIRE® STEUERN

Weniger Ablenkung vom Wesentlichen

Mit dem TwistPadFire® regeln Sie nicht nur die Hitze Ihres Kochfelds, sondern auch die Einstellung des Dunstabzugs ganz intuitiv. Oder Sie überlassen es ganz dem sensorgesteuerten Dunstabzug: Der integrierte Kochfeldabzug schaltet sich von allein an und passt seine Leistung dem momentanen Bedarf an.





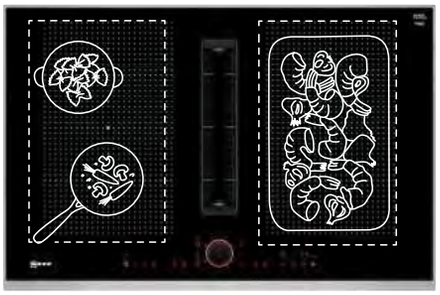

FLEX INDUCTION

Freie Platzierung von Töpfen und Pfannen

Bewegen Sie Ihre Töpfe und Pfannen in der Flexzone, wie Sie wollen. Das Kochfeld erkennt Größe und Form und liefert die Hitze genau an deren Position.

POWER TRANSFER

Töpfe verschieben, Einstellungen gleich mit

Vergessen Sie die Kochfeldeinstellungen – Power Transfer merkt sie sich von selbst. Töpfe lassen sich beliebig in einen anderen Bereich der erweiterten Flexzone verschieben – die Hitze wandert automatisch mit.

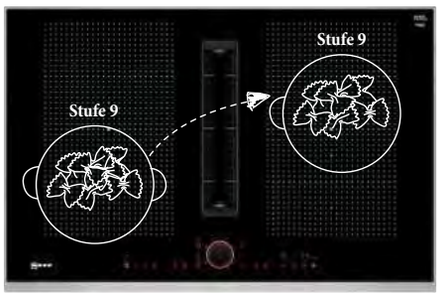



POWER MOVE

Aufteilung der Flexzone in drei Heizzonen

Durch Aktivierung der Funktion Power Move kann die Flexzone in drei Bereiche mit verschiedenen Temperaturstufen aufgeteilt werden: Vorne starke Hitze zum Kochen, im mittleren Bereich mittlere Hitze zum Köcheln und hinten schwache Hitze zum Warmhalten.

COMBI INDUCTION

Aus zwei Kleinen wird eine Große.

Mit der Combi Induction lassen sich die beiden linken Kochzonen per Fingertip zu einer kombinierten, großen Kochzone zusammenschalten.

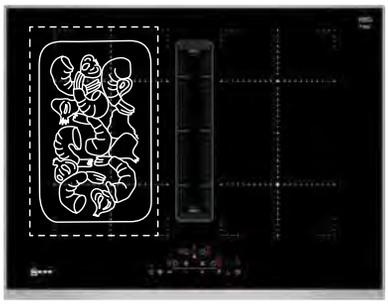

Weitere Highlights

HOME CONNECT

Bequeme Kochfeldsteuerung

Mit der Home Connect App können Sie Ihr Induktionskochfeld mit integriertem Kochfeldabzug ganz komfortabel auch mit dem Smartphone, Tablet oder per Sprache steuern. Einfach Home Connect App* downloaden. Stimmen Sie sich auf ein neues Kochabenteuer ein und folgen Sie Ihrer Inspiration.

CONNECTED BY Home Connect

ENTNEHMBARER FETTFILTER



Leicht zu reinigen

Mit einem Griff können Sie den Fettfilter entnehmen und bequem in Ihrem Geschirrspüler reinigen, auch zusammen mit anderem Geschirr. Wenn Sie den Filter so ein- bis zweimal im Monat reinigen, bringt er immer die volle Abzugsleistung.

* Möglicherweise müssen Sie Home Connect Partner-Apps installieren, um die hier beschriebene volle Funktionalität nutzen zu können. Mehr Infos unter www.homeconnect.com

Integrierte Kochfeldabzüge – Planungsmatrix zur Luftführung



T58TL6EN2
Designrahmen in Edelstahl



T58PL6EX2
Flächenbündig, ohne Rahmen



Ungeführte Umluft / direkte Abluft, Arbeitsplattentiefe ≥ 60 cm



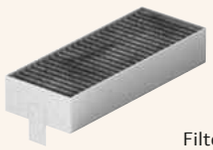

Filter & Slider**



T58TL6EN2 € 4.536*

Designrahmen in Edelstahl
inkl. Umluftset (Filter&Slider**)

T58PL6EX2 € 4.536*

Flächenbündig, ohne Rahmen
inkl. Umluftset (Filter&Slider**)

Teil/vollgeführte Umluft / Abluft, Arbeitsplattentiefe ≥ 60 cm







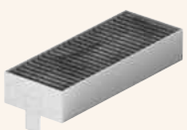





Filter, Slider** und Flachkanalbogen Z861SB4 vertikal 90° (S-Radius) sind bei diesen Sets inklusive. Weitere Kanalstücke bitte nach Bedarf zusätzlich bestellen, siehe Sonderzubehör.
Für teilgeführte Umluft ist ein Komplettpaket der weiteren Verrohrungsteile bestehend aus 1 x L-Bogen, 3 x Verbindungsmanschetten, 1 x 50 cm gerader Kanal und 1 x Diffusor erhältlich: **Z861KR2 Vorzugsverrohrung.**

SET **T58TL6GA6** € 4.570*

T58TL6EN2, Designrahmen in Edelstahl
inkl. Z861SB4 Flachkanalbogen vertikal 90° (S-Radius)

SET **T58PL6GA6** € 4.570*

T58PL6EX2, Flächenbündig, ohne Rahmen
inkl. Z861SB4 Flachkanalbogen vertikal 90° (S-Radius)

Teil/vollgeführte Umluft / Abluft, Arbeitsplattentiefe ≥ 70 cm







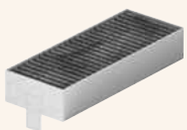





Filter, Slider** und Flachkanalbogen Z861SB2 vertikal 90° (L-Radius) sind bei diesen Sets inklusive. Weitere Kanalstücke bitte nach Bedarf zusätzlich bestellen, siehe Sonderzubehör.
Für teilgeführte Umluft ist ein Komplettpaket der weiteren Verrohrungsteile bestehend aus 1 x L-Bogen, 3 x Verbindungsmanschetten, 1 x 50 cm gerader Kanal und 1 x Diffusor erhältlich: **Z861KR2 Vorzugsverrohrung.**

SET **T58TL6GA7** € 4.570*

T58TL6EN2, Designrahmen in Edelstahl
inkl. Z861SB2 Flachkanalbogen vertikal 90° (L-Radius)

SET **T58PL6GA7** € 4.570*

T58PL6EX2, Flächenbündig, ohne Rahmen
inkl. Z861SB2 Flachkanalbogen vertikal 90° (L-Radius)



T48TD7BN2
Designrahmen
in Edelstahl



T47TD7BN2
Designrahmen
in Edelstahl



T48PD7BX2
Flächenbündig,
ohne Rahmen

Breite (cm) 80



T47PD7BX2
Flächenbündig,
ohne Rahmen

Breite (cm) 70

Planungs- und Installationshinweise für integrierte Kochfeldabzüge mit Induktion

- Wahlweise Abluft- oder Umluftbetrieb, das Gerät ist ohne weiteres Zubehör für ungeführte Umluft oder direkte Abluft einsetzbar
- Bei Betrieb in teil-/ vollgeführter Umluft oder Abluft zwingend das entsprechende Set für ≥60 cm oder ≥70 cm Arbeitsplattentiefe bestellen.

PLANUNGSHINWEISE:

- Die Planung ist möglich als Wand- und Inselplanung
- Das Produkt und die Zubehöre erfüllen die Bestimmungen des Nadelflammtest (gemäß IEC 60695-11-5) und die Baustoffklasse B1 (nach DIN 4102-1).
  Ausnahme: Das Zubehör Z861SS2 Flexmanschette erfüllt den Nadelflammtest (nach IEC 60695-11-5) und die Baustoffklasse B2 (nach DIN 4102-1).
- Die maximale Eintauchtiefe beträgt 223mm unter Glas für aufsatzmontierte Geräte und 227mm für Geräte, die für den flächenbündigen Einbau geeignet sind.
- Das Gerät muss von unten frei zugänglich bleiben
- Es ist kein Zwischenboden unter dem Gerät notwendig. Die Schubladen müssen entnehmbar sein. Die Rückwand kann gelassen werden - es wir lediglich ein Ausschnitt für den Luftaustritt (Position und Größe können den Installationsanweisungen entnommen werden) benötigt.
- Bei Betrieb in ungeführter Umluft benötigt das Gerät eine vertikale Rückströmöffnung von min. 25mm hinter der Möbelrückwand - Empfehlung: 50mm
- Die minimale Arbeitsplattenstärke beträgt 16mm für aufsatzmontierte und flächenbündig montierte Geräte mit dem Standard Installationssystem. Auch eine Installation in dünnere Arbeitsplatten ist mit einem Ersatzteil möglich: Materialnummer 626792
- Das Gesamtgerätegewicht beträgt 26kg. Die Tragfähigkeit und Stabilität insbesondere bei dünnen Arbeitsplatten ist durch geeignete Unterkonstruktionen sicherzustellen. Hierbei sind das Gerätegewicht (mitsamt entsprechender Beschwerungen wie z.B. befüllter Töpfe) und die Spezifikationen des Arbeitsplattenherstellers zur strukturellen Integrität zu beachten
- Für alle teil- und ungeführten Umluftplanungen, wird eine Luftrückstromöffnung von ≥400cm² im Sockelbereich benötigt. Die Öffnung kann über Auslassgitter, Lamellengitter oder leicht gekürzte Sockel, abhängig vom Sortiment des Küchenmöbelhersteller, realisiert werden.
- Der Luftauslass auf der Geräterückseite kann direkt mit einem Flachkanalelement (NW 150) kombiniert werden
- Verrohrungen bis zu 8m mit drei 90° Bögen möglich
- Bei Installation einer Luftführung im Abluftbetrieb und einer kamingebundenen Feuerstelle, muss die Stromzuführung mit einer geeigneten Sicherheitsausschaltung (Fensterkontaktschalter) versehen werden.
- Im Abluftbetrieb sollte eine Rückstauklappe mit einem maximalen Öffnungsdruck von 65Pa installiert werden.
- Weitere Planungs- und Installationshinweise finden Sie auch in unserer Planungsbroschüre auf www.tradeplace.com

T48TD7BN2 € 3.858*

Designrahmen in Edelstahl
inkl. Umluftset (Filter&Slider**)

T47TD7BN2 € 3.686*

Designrahmen in Edelstahl
inkl. Umluftset (Filter&Slider**)

T48PD7BX2 € 3.858*

Flächenbündig, ohne Rahmen
inkl. Umluftset (Filter&Slider**)

T47PD7BX2 € 3.686*

Flächenbündig, ohne Rahmen
inkl. Umluftset (Filter&Slider**)

SET **T48TD7GA6** € 3.892*

T48TD7BN2, Designrahmen in Edelstahl
inkl. Z861SB4 Flachkanalbogen vertikal 90° (S-Radius)

SET **T47TD7GA6** € 3.720*

T47TD7BN2, Designrahmen in Edelstahl
inkl. Z861SB4 Flachkanalbogen vertikal 90° (S-Radius)

SET **T48PD7GA6** € 3.892*

T48PD7BX2, Flächenbündig, ohne Rahmen
inkl. Z861SB4 Flachkanalbogen vertikal 90° (S-Radius)

SET **T47PD7GA6** € 3.720*

T47PD7BX2, Flächenbündig, ohne Rahmen
inkl. Z861SB4 Flachkanalbogen vertikal 90° (S-Radius)

SET **T48TD7GA7** € 3.892*

T48TD7BN2, Designrahmen in Edelstahl
inkl. Z861SB2 Flachkanalbogen vertikal 90° (L-Radius)

SET **T47TD7GA7** € 3.720*

T47TD7BN2, Designrahmen in Edelstahl
inkl. Z861SB2 Flachkanalbogen vertikal 90° (L-Radius)

SET **T48PD7GA7** € 3.892*

T48PD7BX2, Flächenbündig, ohne Rahmen
inkl. Z861SB2 Flachkanalbogen vertikal 90° (L-Radius)

SET **T47PD7GA7** € 3.720*

T47PD7BX2, Flächenbündig, ohne Rahmen
inkl. Z861SB2 Flachkanalbogen vertikal 90° (L-Radius)

* Unverbindliche Preisempfehlung des Herstellers inkl. gesetzlicher Mehrwertsteuer
** Slider wird nur bei ungeführter Umluft benötigt. Für die anderen Luftführungen findet er keine Anwendung und kann entsorgt werden.

T58TL6EN2 *N90*

Flex Induction, Integrierter Kochfeldabzug, Designrahmen



inkl. Umluftset (Filter&Slider) für ungeführte Umluft/direkte Abluft. Für teil-/vollgeführte Umluft oder Abluft bitte entsprechend als Set bestellen, siehe Planungsmatrix zur Luftführung.

Designrahmen in Edelstahl € 4.536*

DESIGN:
- Designrahmen in Edelstahl

TECHNISCHE INFORMATION:
- Abmessungen des Gerätes (HxBxT mm): 223 x 826 x 546
- Erforderliche Nischengröße (HxBxT mm): 223 x 750 x (490 - 490)

T58PL6EX2 *N90*

Flex Induction, Integrierter Kochfeldabzug, flächenbündig

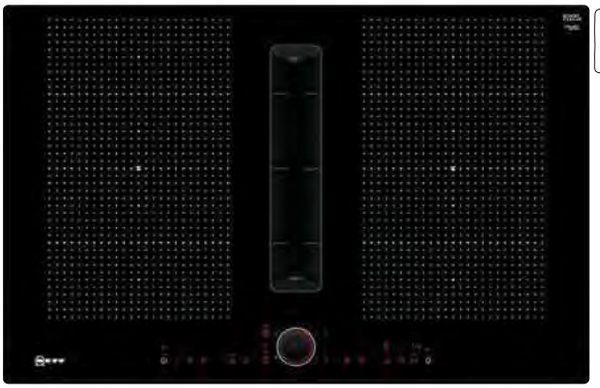

inkl. Umluftset (Filter&Slider) für ungeführte Umluft/direkte Abluft. Für teil-/vollgeführte Umluft oder Abluft bitte entsprechend als Set bestellen, siehe Planungsmatrix zur Luftführung.

Flächenbündig € 4.536*

DESIGN:
- Ohne Rahmen, zum flächenbündigen Einbau
- Zur Installation in Arbeitsplatten aus Stein, Granit oder Kunststoff. Andere Arbeitsplattenmaterialien erfordern eine Eignungsprüfung beim Hersteller der Arbeitsplatte.

TECHNISCHE INFORMATION:
- Abmessungen des Gerätes (HxBxT mm): 227 x 792 x 512
- Erforderlicher Ausschnitt für die Installation (HxBxT mm): 227 x 796 x 516

BEIDE GERÄTE HABEN FOLGENDE AUSSTATTUNGSMERKMALE GEMEINSAM:



AUSSTATTUNG KOCHFELD:
BEDIENUNG:
- TwistPadFire®

FLEXIBILITÄT DER KOCHZONEN:
- 2 x Flexzone: Verwenden Sie Kochgeschirr beliebiger Form und Größe innerhalb der 40 cm langen Zone.
- Kochzone vorne links: 200 mm, 240 mm, 2.2 kW (maximale Leistung 3.7 kW)
- Kochzone hinten links: 200 mm, 240 mm, 2.2 kW (maximale Leistung 3.7 kW)
- Kochzone hinten rechts: 200 mm, 240 mm , 2.2 kW (maximale Leistung 3.7 kW)
- Kochzone vorne rechts: 200 mm, 240 mm, 2.2 kW (maximale Leistung 3.7 kW)

KOMFORT:
- Home Connect
- 17 Leistungsstufen
- Warmhaltefunktion für alle Kochzonen
- Count Up Timer
- Kurzzeitwecker
- Laufzeitanzeige
- Powerstufe für Töpfe
- Powerstufe für Pfannen
- Power Move (3-stufig):
- Power Transfer
- Quick Start Funktion
- Restart Funktion
- Bratsensor mit 5 Temperaturstufen
- Kochassistent mit Home Connect App
- Fernstart und Fernüberwachung
- 2-stufige Restwärmeanzeige je Kochzone
- Kindersicherung
- Wischschutzfunktion
- Hauptschalter
- Autom. Sicherheitsabschaltung
- Energieverbrauchsanzeige

TECHNISCHE INFORMATION:
- Min. Arbeitsplattenstärke: 16 mm
- Anschlusswert: 7400 W
- Powermanagement Funktion
- Netzkabel: 110 cm, Anschlusskabel beigelegt in Verpackung

ZUBEHÖR:
- Ausgleichsleiste 750 - 780 mm beigelegt

AUSSTATTUNG DUNSTABZUG:
- Wahlweise Abluft- oder Umluftbetrieb, das Gerät ist ohne weiteres Zubehör für ungeführte Umluft oder direkte Abluft einsetzbar.
- Bei Betrieb in teil-/ vollgeführter Umluft oder Abluft zwingend das entsprechende Set für ≥60 cm oder ≥70 cm Arbeitsplattentiefe bestellen.
- Ästhetisch vollintegriertes, fächenbündiges Abzugsdesign mit schwebendem, hitzeresistenten Glaskeramikelement zum freien Bewegen und Platzieren des Kochgeschirrs.
- Lüftungssystem mit 17 elektronisch gesteuerten Leistungsstufen und 2 Boost-/Intensivsstufen (mit automatischer Rückstellung) durch das TwistPad Fire Bedienteil.
- Sensorbasierter, intelligenter Vollautomatikmodus des Lüftungssystems:
- automatisches Einschalten des Lüftungsystems bei Nutzung einer Kochzone.
- Sensor- und kochfeldbasierte, vollautomatische Regelung der Leistungsstufen durch einen fortschrittlichen Algorithmus für maximalen Komfort.
- 3 unterschiedlich auswählbare Sensitivitätslevel des Algorithmus für maximalen Komfort (Geräuschorientiert, ausgewogen, leistungsorientiert).
- automatischer Lüfternachlauf nach dem Kochen zur Beseitigung aller Residualgerüche nach dem Kochen (in sehr leiser Speziallüfterstufe, 12min im Abluftmodus, 30min im Umluftmodus, der Nachlauf kann manuell beendet werden).
- die manuelle Lüfterstufenauswahl mit dem TwistPad Fire Bedienteil ist jederzeit möglich.
- Leistungsstarkes, geräuscharmes Gebläse mit energieeffizienter BLDC-Technology.
- Hohe Abzugsleistungen bei sehr niedrigen Geräuschen
- Komfortabel und praktisch entnehmbare Fettfilter- und Überlaufschutzeinheit

LEISTUNGSDATEN DUNSTABZUG:
- Abluftleistung (nach EN 61591): min. Normalstufe 154 m³/h, max. Normalstufe 500 m³/h, max. Boost-/Intensivstufe 622 m³/h.
- Umlufleistung (nach EN 61591): min. Normalstufe 150 m³/h, max. Normalstufe 500 m³/h, max. Boost-/Intensivstufe 615 m³/h.
- Geräuschwerte bei Abluftbetrieb: min. Normalstufe 42 dB re 1 pW, max. Normalstufe 69 dB re 1 pW, max. Boost-/Intensivstufe 74 dB re 1 pW
- Geräuschwerte bei Umluftbetrieb: min. Normalstufe 41 dB re 1 pW, max. Normalstufe 68 dB re 1 pW, max. Boost-/Intensivstufe 72 dB re 1 pW
- Fettfiltereffizienz: 94 %

VERBRAUCHSDATEN DUNSTABZUG
- Energie-Effizienzklasse: B [1] [2])
- Durchschnittlicher Energieverbrauch: 61,6 kWh/Jahr [2])
- Lüfter-Effizienzklasse: A [2])
- Fettfilter-Effizienzklasse: B [2])
- Geräusch min./max. Normalstufe: 42/69 dB
- Planungs- und Installationshinweise: siehe Planungsmatrix zur Luftführung

SONDERZUBEHÖR:

Z861KR2	Vorzugsverrohrung für teilgeführte Umluft (Set)		€ 147*
Z811DU0	Akustikfilter für Abluftbetrieb		€ 181*
Z821VR0	Clean Air Standard Filter (Ersatzbedarf)		€ 120*
Z821VR1	Clean Air Plus Filter (Ersatzbedarf)	NEU	€ 120*
Z821PD1	Diffusor		€ 60*
Z861SB1	90° Flachkanalbogen horizontal		€ 49*
Z861SB2	90° Flachkanalbogen L vertikal		€ 34*
Z861SB4	90° Flachkanalbogen S vertikal		€ 34*
Z861SI0	Adapterstück rund-flach		€ 49*
Z861SI1	90° Adapterstück rund-flach		€ 49*
Z861SM1	Flachkanalstück gerade 500mm		€ 33*
Z861SM2	Flachkanalstück gerade 1000mm		€ 60*
Z861SS1	Verbindungsmanschette (weiblich)		€ 23*
Z861SS2	Flachkanalmanschette (weiblich)		€ 98*
Z9404SE0	4 teiliges Topfset		€ 331*
Z9406SE0	6 teiliges Topfset		€ 434*
Z9410X1	Bräter aus Edelstahl mit Glasdeckel		€ 210*
Z9415X1	Dampfeinsatz für Edelstahlbräter		€ 119*
Z9416X2	Grillplatte		€ 356*
Z9417X2	Teppan Yaki (groß)		€ 588*
Z9428FE0	Eisenpfanne Ø 18 / 28 cm		€ 184*
Z943SE0	3-er Set best aus 2 Töpfen + 1 Pfanne		€ 125*
Z9451X0	Systempfanne für Bratsensor Ø 15cm		€ 98*
Z9453X0	Systempfanne für Bratsensor Ø 21cm		€ 129*

[1]) Auf einer EEK-Skala von: A+++ bis D
[2]) Gemäß EU-Regulierung Nr. 65/2014
* Unverbindliche Preisempfehlung des Herstellers inkl. gesetzlicher Mehrwertsteuer

Technische Hinweise und Maße zu diesen Geräten finden Sie auf Seite 99 – 111
Sonderzubehör/Preise finden Sie auf Seite 10 – 11 bei Zubehör

T48TD7BN2 *N70*

Combi Induction, Integrierter Kochfeldabzug, Designrahmen

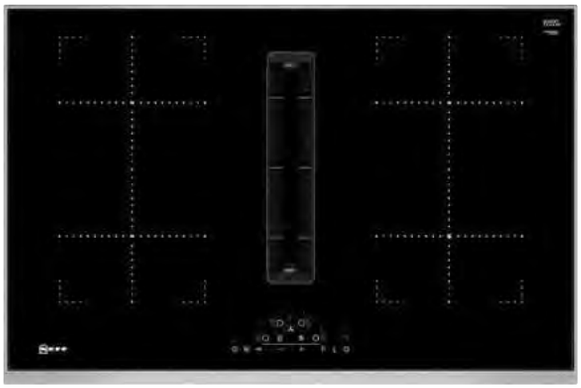

inkl. Umluftset (Filter&Slider) für ungeführte Umluft/direkte Abluft. Für teil-/vollgeführte Umluft oder Abluft bitte entsprechend als Set bestellen, siehe Planungsmatrix zur Luftführung.

Designrahmen in Edelstahl € 3.858*

DESIGN:
- Designrahmen in Edelstahl

TECHNISCHE INFORMATION:
- Abmessungen des Gerätes (HxBxT mm): 223 x 826 x 546
- Erforderliche Nischengröße (HxBxT mm): 223 x 750 x (500 - 500)

T48PD7BX2 *N70*

Combi Induction, Integrierter Kochfeldabzug, flächenbündig

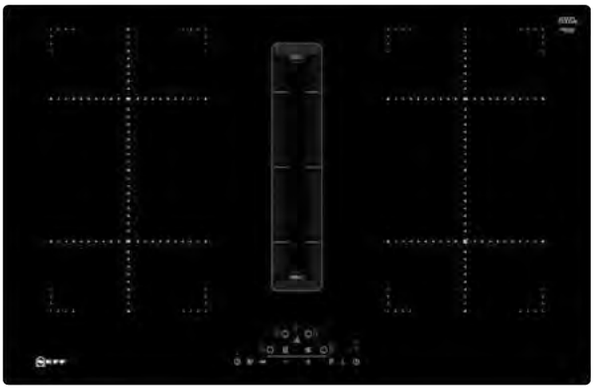

inkl. Umluftset (Filter&Slider) für ungeführte Umluft/direkte Abluft. Für teil-/vollgeführte Umluft oder Abluft bitte entsprechend als Set bestellen, siehe Planungsmatrix zur Luftführung.

Flächenbündig € 3.858*

DESIGN:
- Ohne Rahmen, zum flächenbündigen Einbau
- Zur Installation in Arbeitsplatten aus Stein, Granit oder Kunststoff. Andere Arbeitsplattenmaterialien erfordern eine Eignungsprüfung beim Hersteller der Arbeitsplatte.

TECHNISCHE INFORMATION:
- Abmessungen des Gerätes (HxBxT mm): 227 x 792 x 512
- Erforderlicher Ausschnitt für die Installation (HxBxT mm): 227 x 796 x 516

BEIDE GERÄTE HABEN FOLGENDE AUSSTATTUNGSMERKMALE GEMEINSAM:

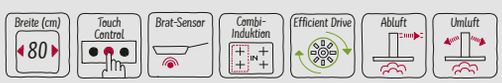

AUSSTATTUNG KOCHFELD:

BEDIENUNG:
- Touch Control

FLEXIBILITÄT DER KOCHZONEN:
- 2 CombiZone-Kochzonen: Bei Verwendung von größerem Kochgeschirr werden zwei Kochzonen zu einer größeren verbunden.
- Kochzone vorne links: 190 mm, 210 mm, 2.2 kW (maximale Leistung 3.7 kW)
- Kochzone hinten links: 190 mm, 210 mm, 2.2 kW (maximale Leistung 3.7 kW)
- Kochzone hinten rechts: 190 mm, 210 mm , 2.2 kW (maximale Leistung 3.7 kW)
- Kochzone vorne rechts: 190 mm, 210 mm, 2.2 kW (maximale Leistung 3.7 kW)

KOMFORT:
- 17 Leistungsstufen
- Warmhaltefunktion für alle Kochzonen
- Count Up Timer
- Kurzzeitwecker
- Powerstufe für Töpfe
- Quick Start Funktion
- Restart Funktion
- Bratsensor mit 4 Temperaturstufen
- 2-stufige Restwärmeanzeige je Kochzone
- Kindersicherung
- Wischschutzfunktion
- Hauptschalter
- Automatische Sicherheitsabschaltung
- Energieverbrauchsanzeige

TECHNISCHE INFORMATION:
- Min. Arbeitsplattenstärke: 16 mm
- Anschlußwert 7400 W
- Powermanagement Funktion
- Netzkabel: 110 cm, Anschlusskabel beigelegt in Verpackung

AUSSTATTUNG DUNSTABZUG:
- Wahlweise Abluft- oder Umluftbetrieb, das Gerät ist ohne weiteres Zubehör für ungeführte Umluft oder direkte Abluft einsetzbar.
- Bei Betrieb in teil-/ vollgeführter Umluft oder Abluft zwingend das entsprechende Set für ≥60 cm oder ≥70 cm Arbeitsplattentiefe bestellen.
- 9 elektronisch gesteuerte Leistungsstufen und 2 Boost-/ Intensivsstufen (mit automatischer Rückstellung) durch die Touch Control Steuerung Gebläsenachlauf 30 Minuten
- Automatisches Einschalten des Lüftungssystem bei Nutzung einer Kochzone
- Automatische verzögerte Abschaltung nach dem Kochen, um Restgerüche nach dem Kochen zu beseitigen (in spezifischer ultrageräuscharmer Ventilatorstufe, 12min (Abluft), 30min (Umluft), manuell abschaltbar)
- Vollständig manuelle Steuerung über Touch Control möglich
- Gebläsetechnologie mit hocheffizientem, geräuscharmen, bürstenlosen Gleichstrommotor (BLDC). Strömungstechnisch optimierte Luftführung im Innenraum
- Einfaches Entnehmen und Reinigen der Fettfilter- und Überlaufschutzeinheit:
- Bequeme Ein-Hand-Entnahme der Einheit über einen schwebende Glaskeramik-Griff
- Großflächige, 12-lagige Edelstahl-Fettfilter für hohe Fettfiltrationseffizienz (94 %)
- Alle Teile sind einfach zu reinigen, spülmaschinengeeignet und hitzeresistent
- Insgesamt eine Aufnahmekapazität von 900ml (200ml + 700ml)
- Wasserdichtes Lüftungssystem

LEISTUNGSDATEN DUNSTABZUG:
- Abluftleistung (nach EN 61591): min. Normalstufe 154 m³/h , max. Normalstufe 500 m³/h , max. Boost-/Intensivstufe 622 m³/h
- Umluftleistung (nach EN 61591): min. Normalstufe 150 m³/h , max. Normalstufe 500 m³/h , max. Boost-/Intensivstufe 615 m³/h
- Geräuschwerte bei Abluftbetrieb: min. Normalstufe 42 dB re 1 pW, max. Normalstufe 69 dB re 1 pW, max. Boost-/Intensivstufe 74 dB re 1 pW
- Geräuschwerte bei Umluftbetrieb: min. Normalstufe 41 dB re 1 pW, max. Normalstufe 68 dB re 1 pW, max. Boost-/Intensivstufe 72 dB re 1 pW
- Fettfilter-Effizienz: 94 %.

VERBRAUCHSDATEN DUNSTABZUG
- Energie-Effizienzklasse: B [1] [2])
- Durchschnittlicher Energieverbrauch: 61,6kWh/Jahr [2])
- Lüftereffizienzklasse: A [2])
- Fettfilter-Effizienzklasse: B [2])
- Geräusch min./max. Normalstufe: 42 dB & 69 dB
- Planungs- und Installationshinweise: siehe Planungsmatrix zur Luftführung

SONDERZUBEHÖR:

Z861KR2	Vorzugsverrohrung für teilgeführte Umluft (Set)	€ 147*
Z811DU0	Akustikfilter für Abluftbetrieb	€ 181*
Z821VR0	Clean Air Standard Filter (Ersatzbedarf)	€ 120*
Z821VR1	Clean Air Plus Filter (Ersatzbedarf)	€ 120*
Z821PD1	Diffusor	€ 60*
Z861SB1	90° Flachkanalbogen horizontal	€ 49*
Z861SB2	90° Flachkanalbogen L vertikal	€ 34*
Z861SB4	90° Flachkanalbogen S vertikal	€ 34*
Z861SI0	Adapterstück rund-flach	€ 49*
Z861SI1	90° Adapterstück rund-flach	€ 49*
Z861SM1	Flachkanalstück gerade 500mm	€ 33*
Z861SM2	Flachkanalstück gerade 1000mm	€ 60*
Z861SS1	Verbindungsmanschette (weiblich)	€ 23*
Z861SS2	Flachkanalmanschette (weiblich)	€ 98*
Z9404SE0	4 teiliges Topfset	€ 331*
Z9406SE0	6 teiliges Topfset	€ 434*
Z9410X1	Bräter aus Edelstahl mit Glasdeckel	€ 210*
Z9415X1	Dampfeinsatz für Edelstahlbräter	€ 119*
Z9416X2	Grillplatte	€ 356*
Z9417X2	Teppan Yaki (groß)	€ 588*
Z9428FE0	Eisenpfanne Ø 18 / 28 cm	€ 184*
Z943SE0	3-er Set best aus 2 Töpfen + 1 Pfanne	€ 125*
Z9451X0	Systempfanne für Bratsensor Ø 15cm	€ 98*
Z9453X0	Systempfanne für Bratsensor Ø 21cm	€ 129*

[1]) Auf einer EEK-Skala von: A+++ bis D
[2]) Gemäß EU-Regulierung Nr. 65/2014
* Unverbindliche Preisempfehlung des Herstellers inkl. gesetzlicher Mehrwertsteuer

Technische Hinweise und Maße zu diesen Geräten finden Sie auf Seite 99 – 111
Sonderzubehör/Preise finden Sie auf Seite 10 – 11 bei Zubehör

T47TD7BN2 *N70*

Combi Induction, Integrierter Kochfeldabzug, Designrahmen



inkl. Umluftset (Filter&Slider) für ungeführte Umluft/direkte Abluft. Für teil-/vollgeführte Umluft oder Abluft bitte entsprechend als Set bestellen, siehe Planungsmatrix zur Luftführung.

Designrahmen in Edelstahl € 3.686*

DESIGN:
- Designrahmen in Edelstahl

TECHNISCHE INFORMATION:
- Abmessungen des Gerätes (HxBxT mm): 223 x 708 x 546
- Erforderliche Nischengröße (HxBxT mm): 223 x 560 x (490 - 490)

T47PD7BX2 *N70*

Combi Induction, Integrierter Kochfeldabzug, flächenbündig

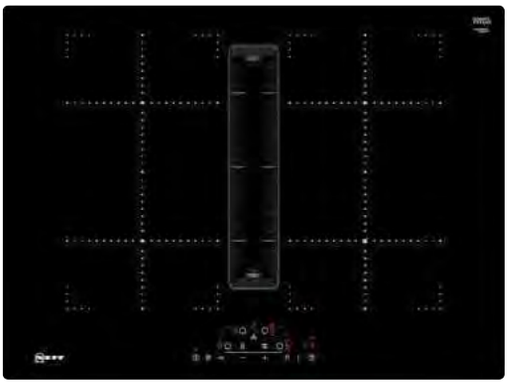

inkl. Umluftset (Filter&Slider) für ungeführte Umluft/direkte Abluft. Für teil-/vollgeführte Umluft oder Abluft bitte entsprechend als Set bestellen, siehe Planungsmatrix zur Luftführung.

Flächenbündig € 3.686*

DESIGN:
- Ohne Rahmen, zum flächenbündigen Einbau
- Zur Installation in Arbeitsplatten aus Stein, Granit oder Kunststoff. Andere Arbeitsplattenmaterialien erfordern eine Eignungsprüfung beim Hersteller der Arbeitsplatte.

TECHNISCHE INFORMATION:
- Abmessungen des Gerätes (HxBxT mm): 227 x 684 x 512
- Erforderlicher Ausschnitt für die Installation (HxBxT mm): 227 x 689 x 516

BEIDE GERÄTE HABEN FOLGENDE AUSSTATTUNGSMERKMALE GEMEINSAM:



AUSSTATTUNG KOCHFELD:

BEDIENUNG:
- Touch Control

FLEXIBILITÄT DER KOCHZONEN:
- 2 CombiZone-Kochzonen: Bei Verwendung von größerem Kochgeschirr werden zwei Kochzonen zu einer größeren verbunden.
- Kochzone vorne links: 190 mm, 210 mm, 2.2 kW (maximale Leistung 3.7 kW)
- Kochzone hinten links: 190 mm, 210 mm, 2.2 kW (maximale Leistung 3.7 kW)
- Kochzone hinten rechts: 190 mm, 210 mm , 2.2 kW (maximale Leistung 3.7 kW)
- Kochzone vorne rechts: 190 mm, 210 mm, 2.2 kW (maximale Leistung 3.7 kW)

KOMFORT:
- 17 Leistungsstufen
- Warmhaltefunktion für alle Kochzonen
- Count Up Timer
- Kurzzeitwecker
- Powerstufe für Töpfe
- Quick Start Funktion
- Restart Funktion
- Bratsensor mit 4 Temperaturstufen
- 2-stufige Restwärmeanzeige je Kochzone
- Kindersicherung
- Wischschutzfunktion
- Hauptschalter
- Automatische Sicherheitsabschaltung
- Energieverbrauchsanzeige

TECHNISCHE INFORMATION:
- Min. Arbeitsplattenstärke: 16 mm
- Anschlusswert: 7400 W
- Powermanagement Funktion
- Netzkabel: 110 cm, Anschlusskabel beigelegt in Verpackung

AUSSTATTUNG DUNSTABZUG:
- Wahlweise Abluft- oder Umluftbetrieb, das Gerät ist ohne weiteres Zubehör für ungeführte Umluft oder direkte Abluft einsetzbar.
- Bei Betrieb in teil-/ vollgeführter Umluft oder Abluft zwingend das entsprechende Set für ≥60 cm oder ≥70 cm Arbeitsplattentiefe bestellen.
- Ästhetisch vollintegriertes, fächenbündiges Abzugsdesign mit schwebendem, hitzeresistenten Glaskeramikelement zum freien Bewegen und Platzieren des Kochgeschirrs.
- Lüftungssystem mit 9 elektronisch gesteuerten Leistungsstufen und 2 Boost-/Intensivsstufen (mit automatischer Rückstellung) durch das Touch Control Bedienteil:
- automatisches Einschalten des Lüftungsystems bei Nutzung einer Kochzone.
- automatischer Lüfternachlauf nach dem Kochen zur Beseitigung aller Residualgerüche nach dem Kochen (in sehr leiser Speziallüfterstufe, 12min im Abluftmodus, 30min im Umluftmodus, der Nachlauf kann manuell beendet werden).
- die manuelle Lüfterstufenauswahl erfolgt mit dem Touch Control Bedienteil.
- Leistungsstarkes, geräuscharmes Gebläse mit energieeffizienter BLDC-Technology.
- Hohe Abzugsleistungen bei sehr niedrigen Geräuschen
- Komfortabel und praktisch entnehmbare Fettfilter- und Überlaufschutzeinheit

LEISTUNGSDATEN DUNSTABZUG:
- Abluftleistung (nach EN 61591): min. Normalstufe 154 m³/h, max. Normalstufe 500 m³/h, max. Boost-/Intensivstufe 622 m³/h. -
- Umlufleistung (nach EN 61591): min. Normalstufe 150 m³/h, max. Normalstufe 500 m³/h, max. Boost-/Intensivstufe 615 m³/h.
- Geräuschwerte bei Abluftbetrieb: min. Normalstufe 42 dB re 1 pW, max. Normalstufe 69 dB re 1 pW, max. Boost-/Intensivstufe 74 dB re 1 pW
- Geräuschwerte bei Umluftbetrieb: min. Normalstufe 41 dB re 1 pW, max. Normalstufe 68 dB re 1 pW, max. Boost-/Intensivstufe 72 dB re 1 pW
- Fettfiltereffizienz: 94 %

VERBRAUCHSDATEN DUNSTABZUG
- Energie-Effizienzklasse: B [1] [2])
- Durchschnittlicher Energieverbrauch: 61,6 kWh/Jahr [2])
- Lüfter-Effizienzklasse: A [2])
- Fettfilter-Effizienzklasse: B [2])
- Geräusch min./max. Normalstufe: 42/69 dB
- Planungs- und Installationshinweise: siehe Planungsmatrix zur Luftführung

SONDERZUBEHÖR:

Z861KR2	Vorzugsverrohrung für teilgeführte Umluft (Set)	€ 147*
Z811DU0	Akustikfilter für Abluftbetrieb	€ 181*
Z821VR0	Clean Air Standard Filter (Ersatzbedarf)	€ 120*
Z821VR1	Clean Air Plus Filter (Ersatzbedarf)	€ 120*
Z821PD1	Diffusor	€ 60*
Z861SB1	90° Flachkanalbogen horizontal	€ 49*
Z861SB2	90° Flachkanalbogen L vertikal	€ 34*
Z861SB4	90° Flachkanalbogen S vertikal	€ 34*
Z861SI0	Adapterstück rund-flach	€ 49*
Z861SI1	90° Adapterstück rund-flach	€ 49*
Z861SM1	Flachkanalstück gerade 500mm	€ 33*
Z861SM2	Flachkanalstück gerade 1000mm	€ 60*
Z861SS1	Verbindungsmanschette (weiblich)	€ 23*
Z861SS2	Flachkanalmanschette (weiblich)	€ 98*
Z9404SE0	4 teiliges Topfset	€ 331*
Z9406SE0	6 teiliges Topfset	€ 434*
Z9410X1	Bräter aus Edelstahl mit Glasdeckel	€ 210*
Z9415X1	Dampfeinsatz für Edelstahlbräter	€ 119*
Z9416X2	Grillplatte	€ 356*
Z9417X2	Teppan Yaki (groß)	€ 588*
Z9428FE0	Eisenpfanne Ø 18 / 28 cm	€ 184*
Z943SE0	3-er Set best aus 2 Töpfen + 1 Pfanne	€ 125*
Z9451X0	Systempfanne für Bratsensor Ø 15cm	€ 98*
Z9453X0	Systempfanne für Bratsensor Ø 21cm	€ 129*

[1]) Auf einer EEK-Skala von: A+++ bis D
[2]) Gemäß EU-Regulierung Nr. 65/2014
* Unverbindliche Preisempfehlung des Herstellers inkl. gesetzlicher Mehrwertsteuer

Technische Hinweise und Maße zu diesen Geräten finden Sie auf Seite 99 – 111
Sonderzubehör/Preise finden Sie auf Seite 10 – 11 bei Zubehör

INTEGRIERTER KOCHFELDABZUG

T58TL6EN2, T48TD7BN2

Anschlusswert 7,4 kW

Maße in mm

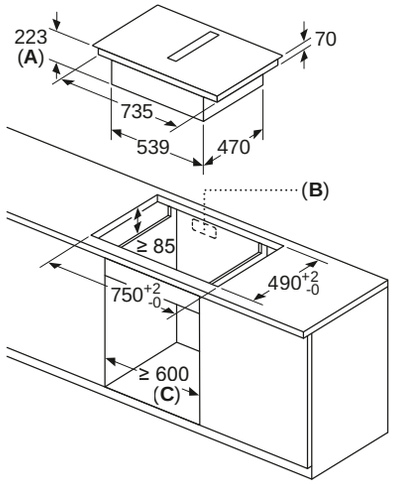

A: Einbautiefe
B: Ausschnitt in der Rückwand für Leitungen erforderlich. Die genaue Größe und Position ist der entsprechenden Zeichnung zu entnehmen.
C: Alle Modelle mit einer Breite von 80 cm können durch Verstellen der Seitenteile in 60 cm breite Möbel eingebaut werden.

Maße in mm

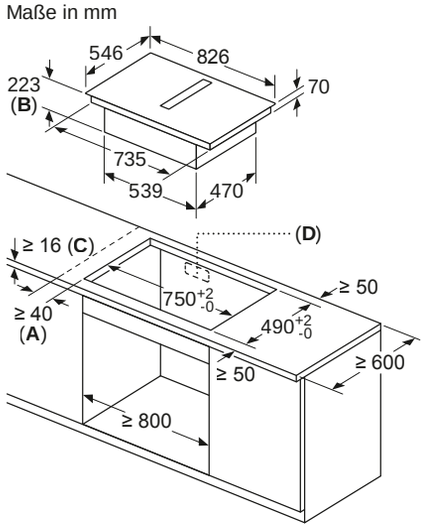

A: Mindestabstand vom Muldenausschnitt bis zur Wand
B: Eintauchtiefe
C: Die Arbeitsplatte, in die das Kochfeld eingebaut wird, muss Lasten von ca. 60 kg standhalten, falls erforderlich mithilfe geeigneter Unterkonstruktionen.
D: In der Rückwand muss ein Ausschnitt für die Leitungen vorgesehen werden. Exakte Größe und Position können der spezifischen Zeichnung entnommen werden.

Umluft, ungeführt

Maße in mm

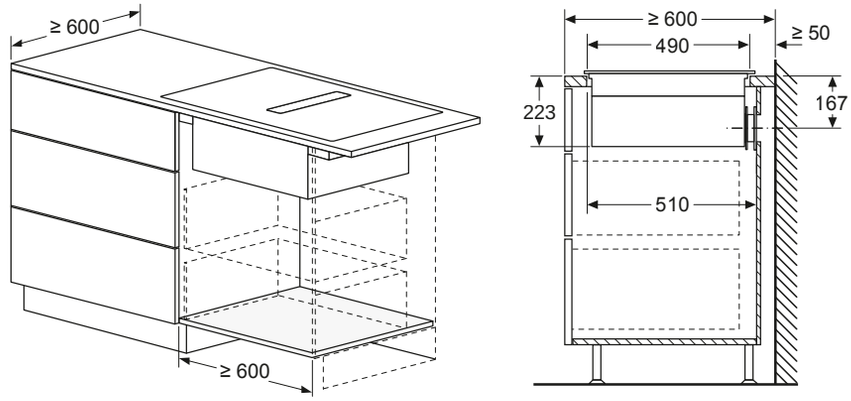

Beispiel Abluft-Führung

Maße in mm

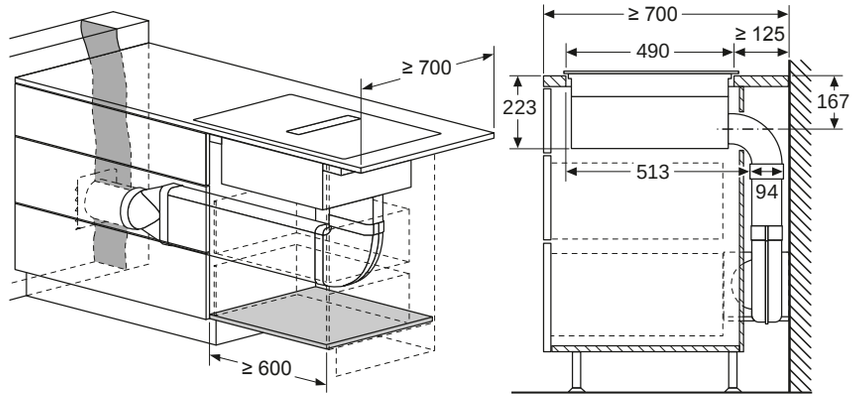

Beispiel Abluft-Führung in den Boden

Maße in mm

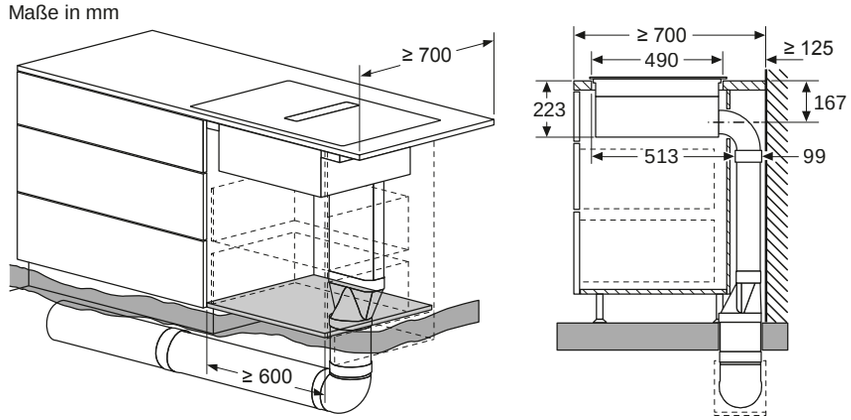

Beispiel geführte Umluft

Maße in mm

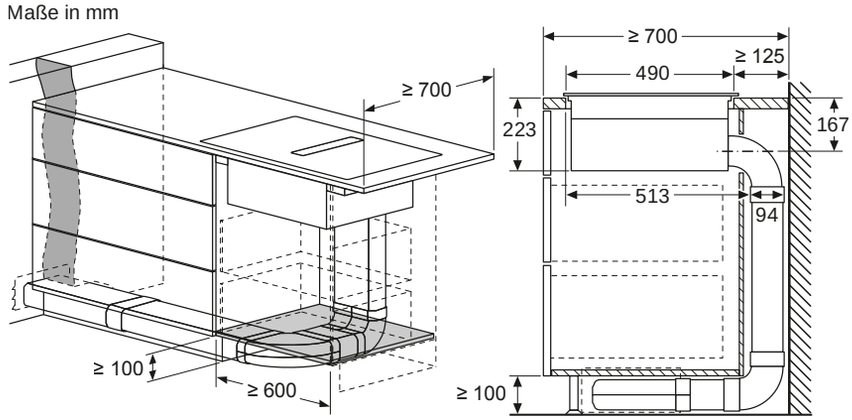

INTEGRIERTER KOCHFELDABZUG

T58TL6EN2, T48TD7BN2

Anschlusswert 7,4 kW

Umluft, ungeführt, Kochinsel

Maße in mm

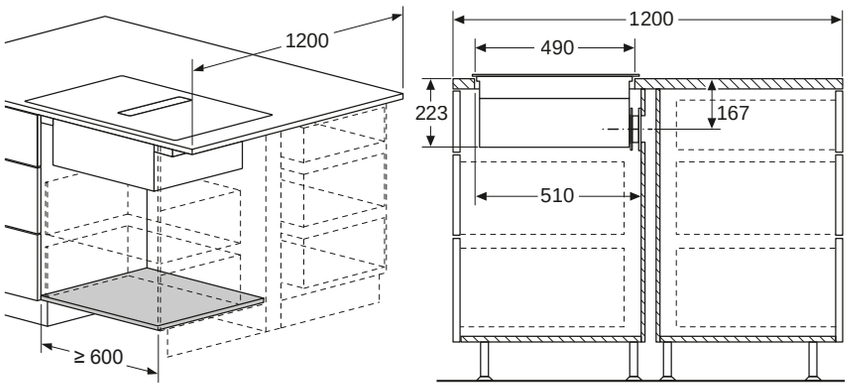

Umluft, teilgeführt, Kochinsel

Maße in mm

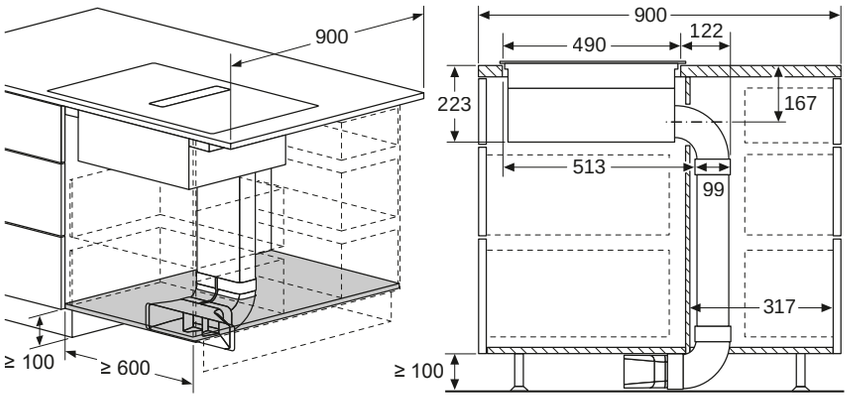

Maße in mm
Vorderansicht

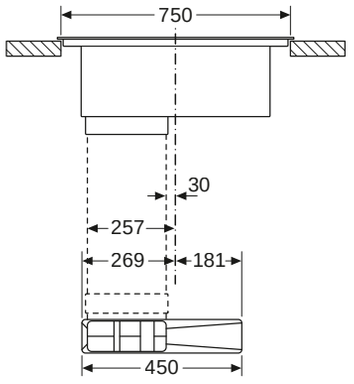

Maße in mm
Vorderansicht

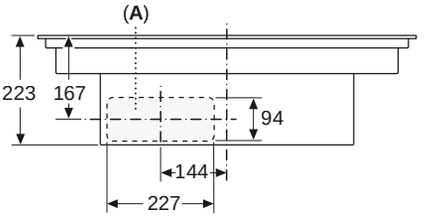

A: Direkt an der Rückseite angeschlossen

Direkte Abluft

Maße in mm
Seitenansicht

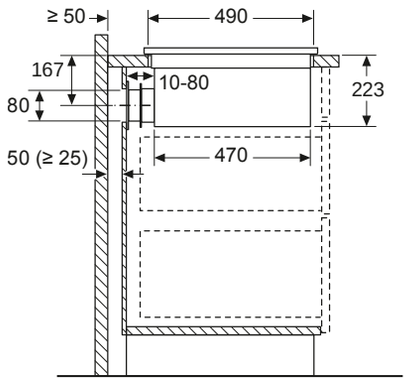

Bei der Installation direkt an einer nicht isolierten Außenwand (μ ≥ 0,5 W/m²°C) empfehlen wir die Verwendung von Konfigurationen mit teilweise oder vollständig kanalisierter Rezirkulation.

Abluft, mit 90° Flachkanalwinkelbogen vertikal (S-Radius), Arbeitsplattentiefe ≥60 cm

Maße in mm

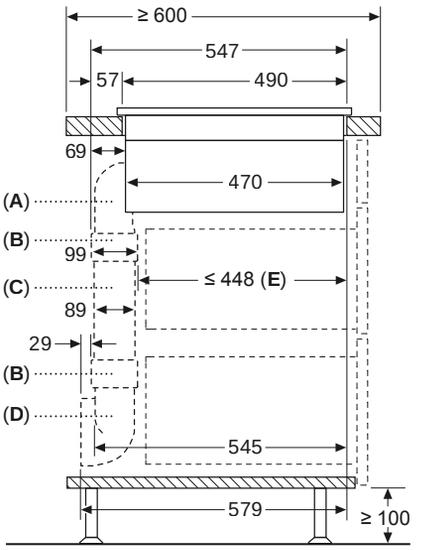

A: 90° Bogen Größe S
B: Verbindungsmanschetten
C: Gerades Rohr
D: 90° Adapterstück rund-flach

E: Verkürzte Schublade

Maße in mm
Vorderansicht - Möbelausschnitt
für Umluft ohne Kanal

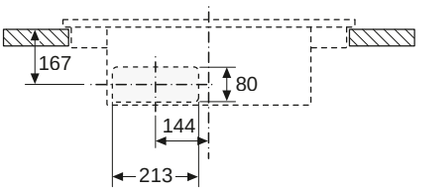

INTEGRIERTER KOCHFELDABZUG

T58TL6EN2, T48TD7BN2

Anschlusswert 7,4 kW

Umluft, teilgeführt, Arbeitsplattentiefe ≥ 70 cm

Maße in mm

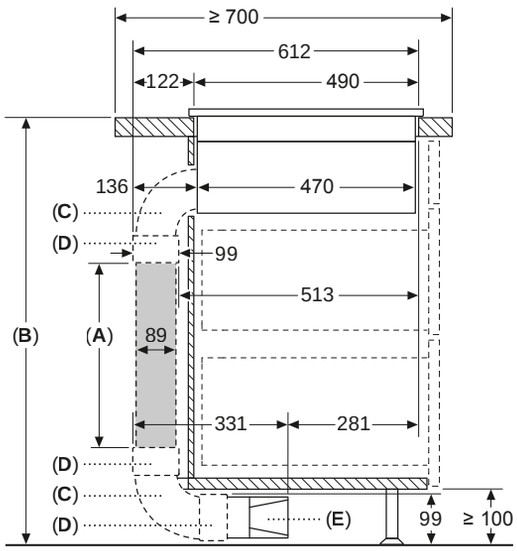

A: Rohrlänge
B: Küchenhöhe
C: 90° Bögen in L-Größe
D: Verbindungsmanschetten
E: Diffusor

Kanalsatz verfügbar für Arbeitsplatten mit einer Tiefe von ≥ 700 mm und bis zu einer Höhe von 960 mm

Der Monteur muss die Rohrlänge entsprechend der Küchenhöhe auswählen und gegebenenfalls zuschneiden

A	B
500	≤ 960
1000	> 960

Umluft, teilgeführt, Arbeitsplattentiefe ≥ 60 cm

Maße in mm

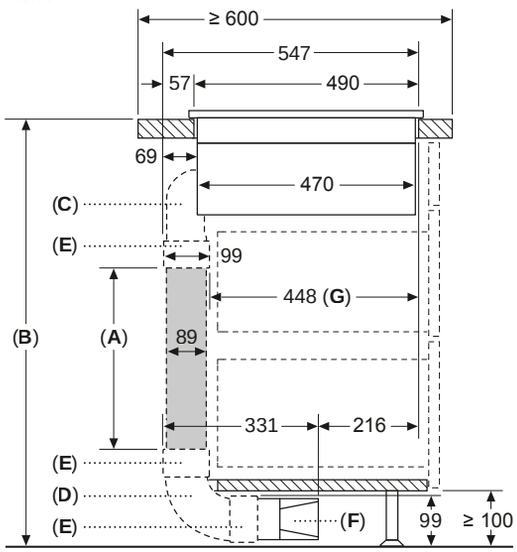

A: Rohrlänge
B: Küchenhöhe
C: 90° Bögen in S-Größe
D: 90° Bögen in L-Größe
E: Verbindungsmanschetten
F: Diffusor
G: Verkürzte Schublade

Kanalsatz verfügbar für Arbeitsplatten mit einer Tiefe von ≥ 600 mm und bis zu einer Höhe von 960 mm

Der Monteur muss die Rohrlänge entsprechend der Küchenhöhe auswählen und gegebenenfalls schneiden

A	B
500	≤ 990
1000	> 990

INTEGRIERTER KOCHFELDABZUG

T58PL6EX2, T48PD7BX2

Anschlusswert 7,4 kW

Maße in mm

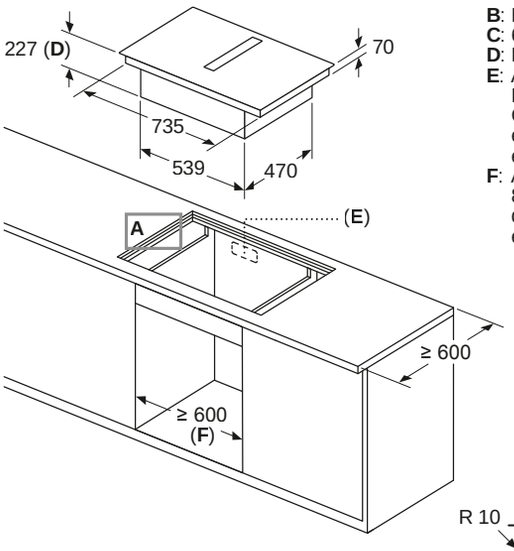

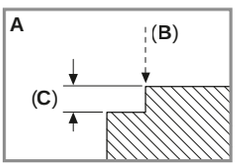

B: Max. Fase 1
C: $6{,}5^{+0{,}5}$
D: Einbautiefe
E: Ausschnitt in der Rückwand für Leitungen erforderlich. Die genaue Größe und Position ist der entsprechenden Zeichnung zu entnehmen.
F: Alle Modelle mit einer Breite von 80 cm können durch Verstellen der Seitenteile in 60 cm breite Möbel eingebaut werden.

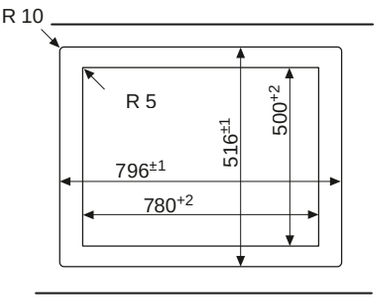

Maße in mm

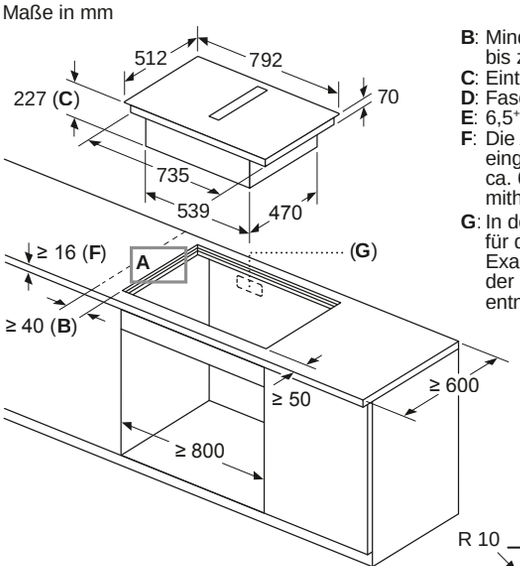

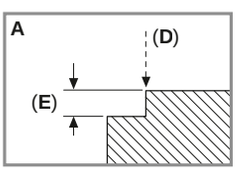

B: Mindestabstand vom Muldenausschnitt bis zur Wand
C: Eintauchtiefe
D: Fase max. 1
E: $6{,}5^{+0{,}5}$
F: Die Arbeitsplatte, in die das Kochfeld eingebaut wird, muss Lasten von ca. 60 kg standhalten, falls erforderlich mithilfe geeigneter Unterkonstruktionen.
G: In der Rückwand muss ein Ausschnitt für die Leitungen vorgesehen werden. Exakte Größe und Position können der spezifischen Zeichnung entnommen werden.

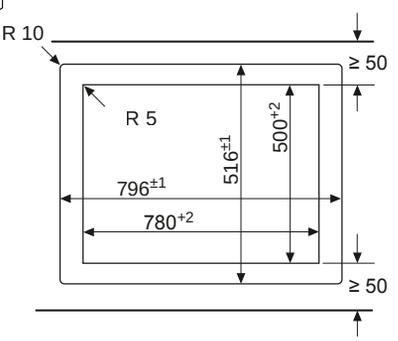

INTEGRIERTER KOCHFELDABZUG

T58PL6EX2, T48PD7BX2

Anschlusswert 7,4 kW

Umluft, ungeführt

Maße in mm

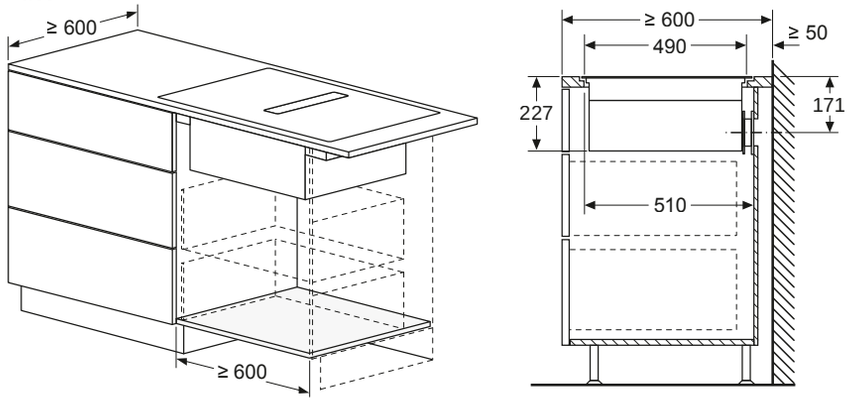

Beispiel Abluft-Führung

Maße in mm

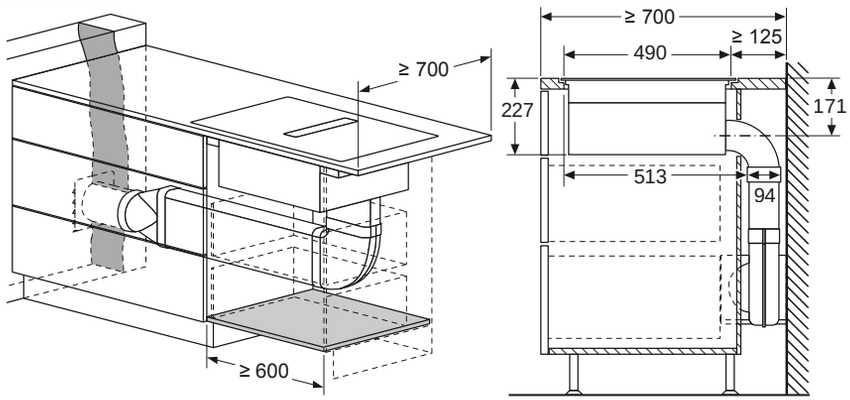

Beispiel Abluft-Führung in den Boden

Maße in mm

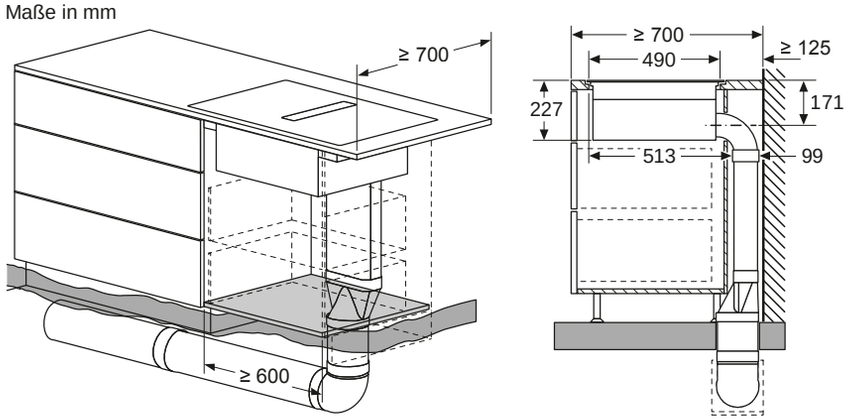

Beispiel geführte Umluft

Maße in mm

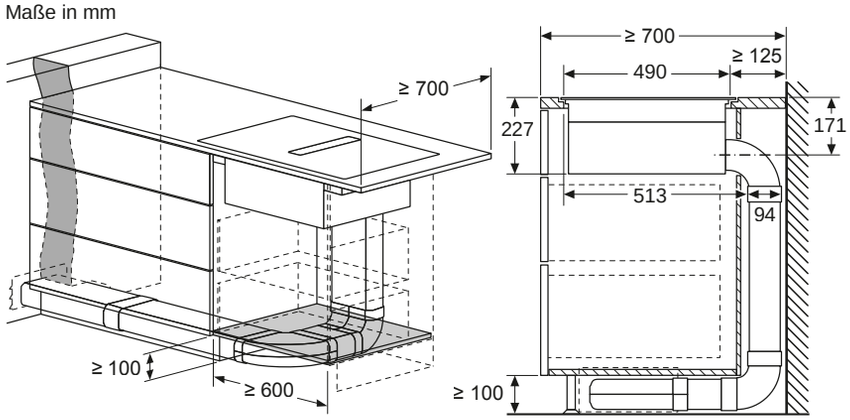

Nennspannung bei diesen Geräten 220V/230 V Wechselstrom 50 Hz

INTEGRIERTER KOCHFELDABZUG

T58PL6EX2, T48PD7BX2

Anschlusswert 7,4 kW

Umluft, ungeführt, Kochinsel

Maße in mm

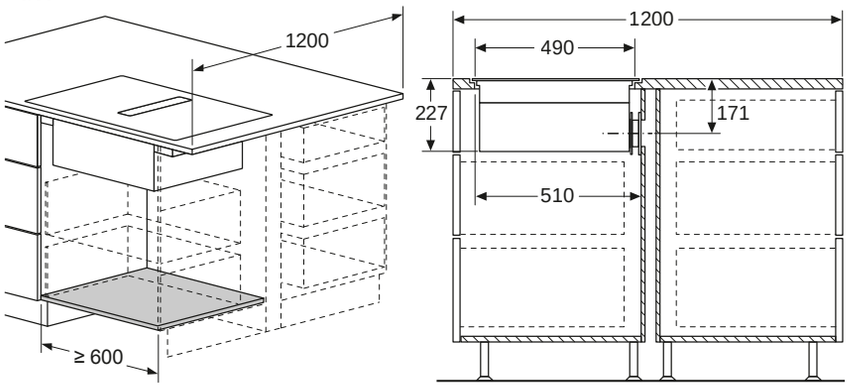

Umluft, teilgeführt, Kochinsel

Maße in mm

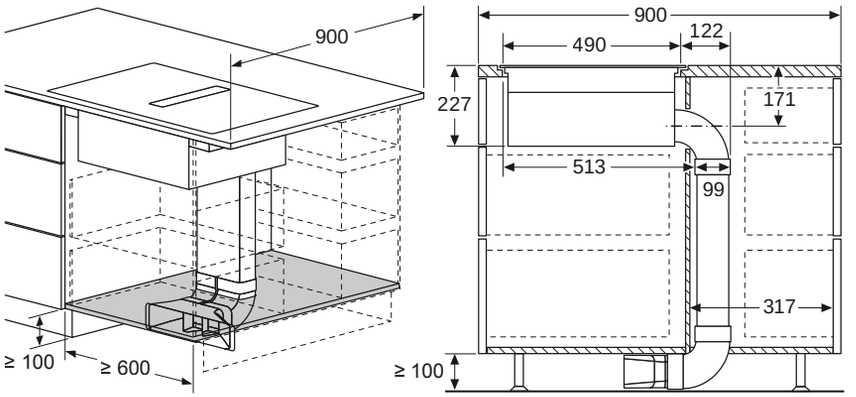

Maße in mm
Vorderansicht

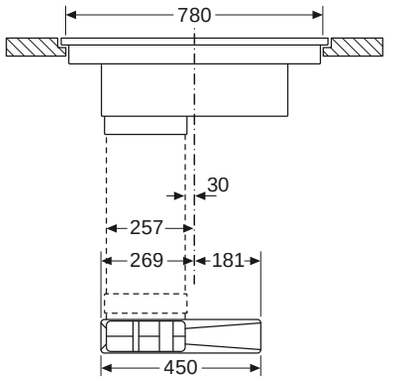

Maße in mm
Vorderansicht

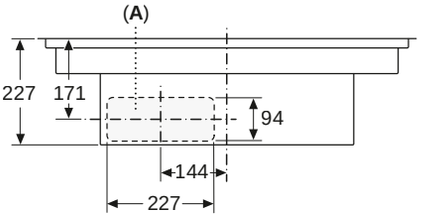

A: Direkt an der Rückseite angeschlossen

Direkte Abluft

Maße in mm
Seitenansicht

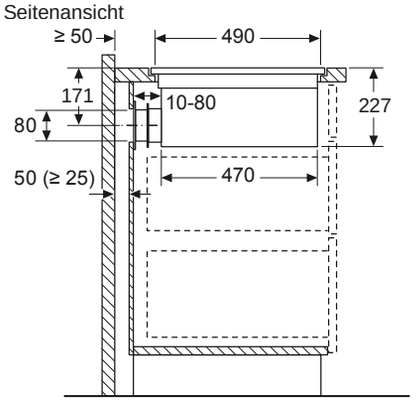

Bei der Installation direkt an einer nicht isolierten Außenwand (μ ≥ 0,5 W/m²°C) empfehlen wir die Verwendung von Konfigurationen mit teilweise oder vollständig kanalisierter Rezirkulation.

Abluft, mit 90° Flachkanalwinkelbogen vertikal (S-Radius), Arbeitsplattentiefe ≥60 cm

Maße in mm

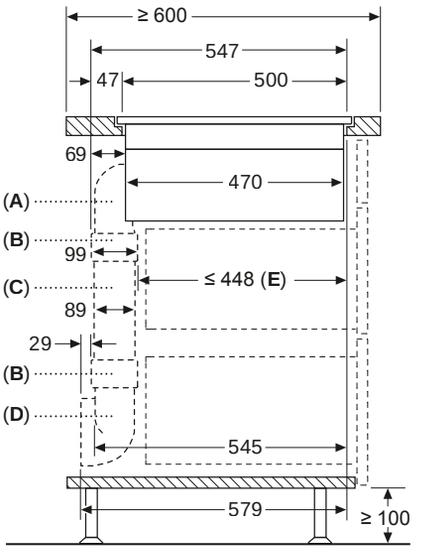

A: 90° Bogen Größe S
B: Verbindungsmanschetten
C: Gerades Rohr
D: 90° Adapterstück rund-flach

E: Verkürzte Schublade

Maße in mm
Vorderansicht – Geräteausschnitt für ungefasste Umluft

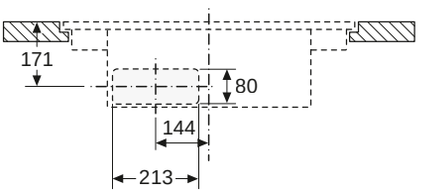

INTEGRIERTER KOCHFELDABZUG

T58PL6EX2, T48PD7BX2

Anschlusswert 7,4 kW

Umluft, teilgeführt, Arbeitsplattentiefe ≥ 70 cm

Maße in mm

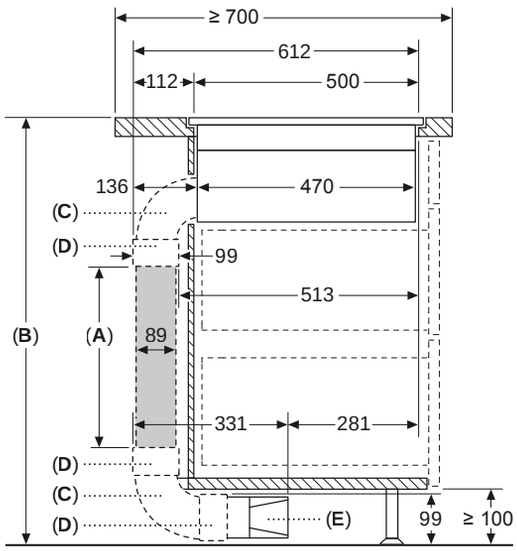

A: Rohrlänge
B: Küchenhöhe
C: 90° Bögen in L-Größe
D: Verbindungsmanschetten
E: Diffusor

Kanalsatz verfügbar für Arbeitsplatten mit einer Tiefe von ≥ 700 mm und bis zu einer Höhe von 960 mm

Der Monteur muss die Rohrlänge entsprechend der Küchenhöhe auswählen und gegebenenfalls zuschneiden

A	B
500	≤ 960
1000	> 960

Umluft, teilgeführt, Arbeitsplattentiefe ≥ 60 cm

Maße in mm

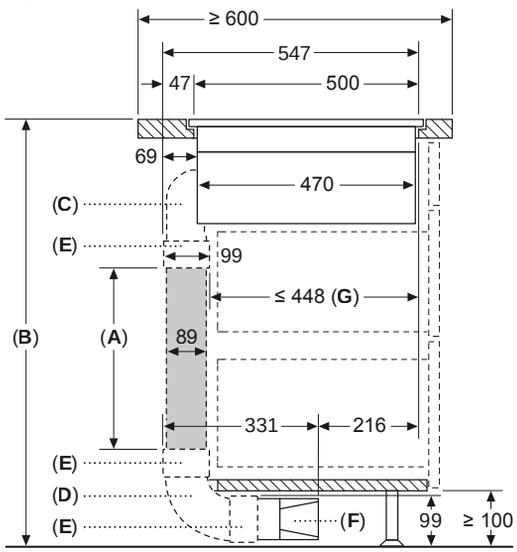

A: Rohrlänge
B: Küchenhöhe
C: 90° Bögen in S-Größe
D: 90° Bögen in L-Größe
E: Verbindungsmanschetten
F: Diffusor
G: Verkürzte Schublade

Kanalsatz verfügbar für Arbeitsplatten mit einer Tiefe von ≥ 600 mm und bis zu einer Höhe von 960 mm

Der Monteur muss die Rohrlänge entsprechend der Küchenhöhe auswählen und gegebenenfalls zuschneiden

A	B
500	≤ 990
1000	> 990

INTEGRIERTER KOCHFELDABZUG

T47TD7BN2

Anschlusswert 7,4 kW

Maße in mm

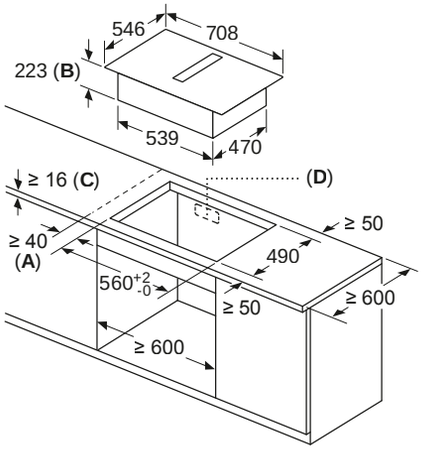

A: Mindestabstand vom Muldenausschnitt bis zur Wand
B: Eintauchtiefe
C: Die Arbeitsplatte, in die das Kochfeld eingebaut wird, muss Lasten von ca. 60 kg standhalten, falls erforderlich mithilfe geeigneter Unterkonstruktionen.
D: In der Rückwand muss ein Ausschnitt für die Leitungen vorgesehen werden. Exakte Größe und Position können der spezifischen Zeichnung entnommen werden.

Maße in mm

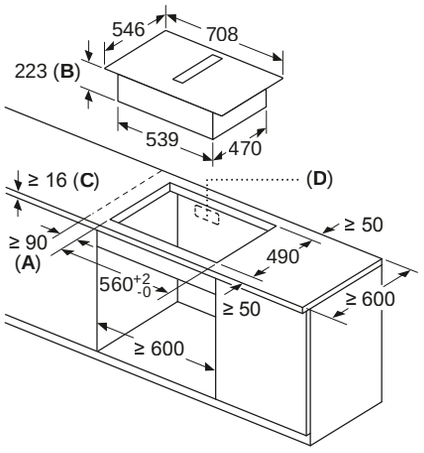

A: Mindestabstand vom Muldenausschnitt bis zur Wand
B: Eintauchtiefe
C: Die Arbeitsplatte, in die das Kochfeld eingebaut wird, muss Lasten von ca. 60 kg standhalten, falls erforderlich mithilfe geeigneter Unterkonstruktionen.
D: In der Rückwand muss ein Ausschnitt für die Leitungen vorgesehen werden. Exakte Größe und Position können der spezifischen Zeichnung entnommen werden.

Umluft, ungeführt, T47TD7BN2

Maße in mm

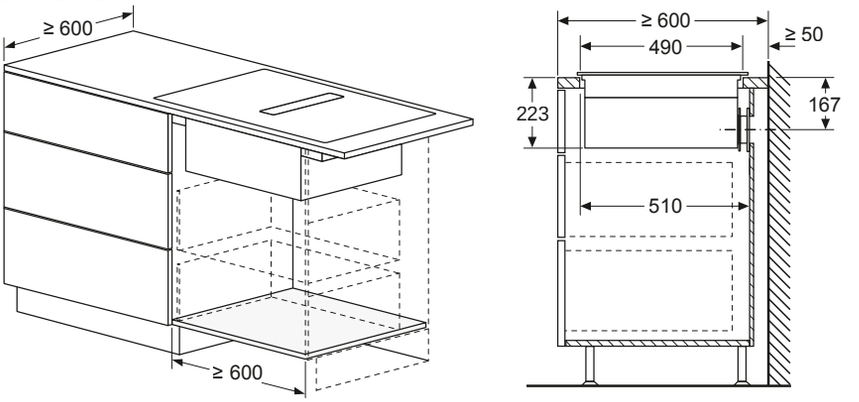

Beispiel Abluft-Führung, T47TD7BN2

Maße in mm

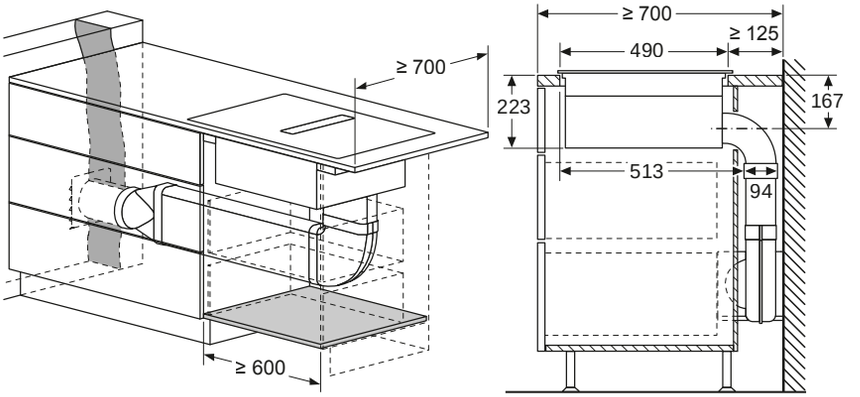

Beispiel Abluft-Führung in den Boden, T47TD7BN2

Maße in mm

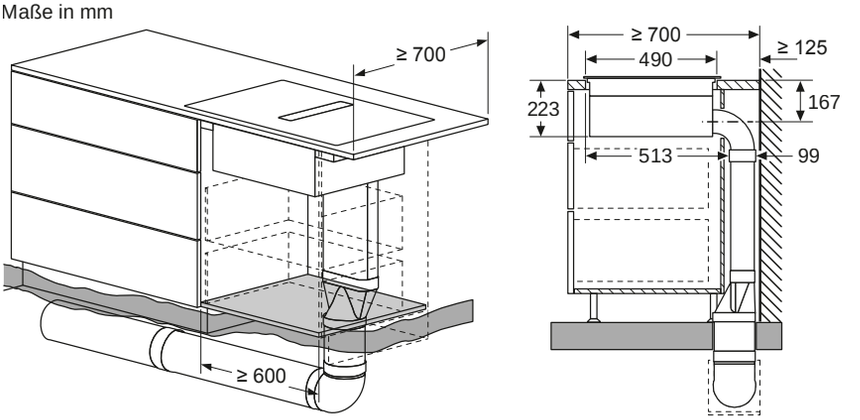

Beispiel geführte Umluft, T47TD7BN2

Maße in mm

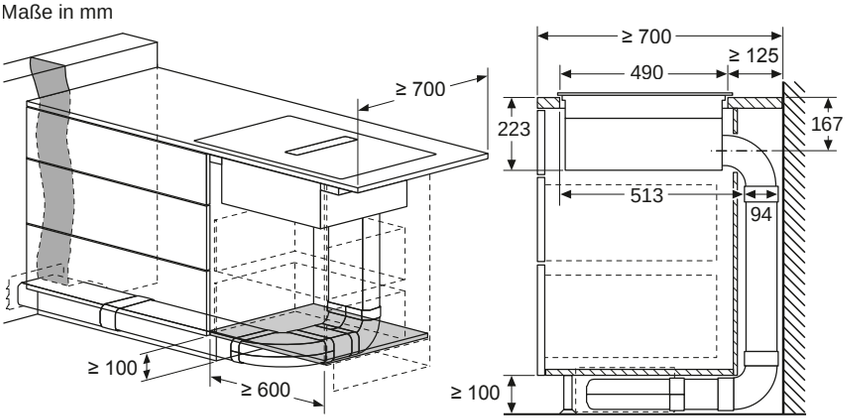

DUNSTABZUG

INTEGRIERTER KOCHFELDABZUG

Umluft, ungeführt, Kochinsel, T47TD7BN2

Maße in mm

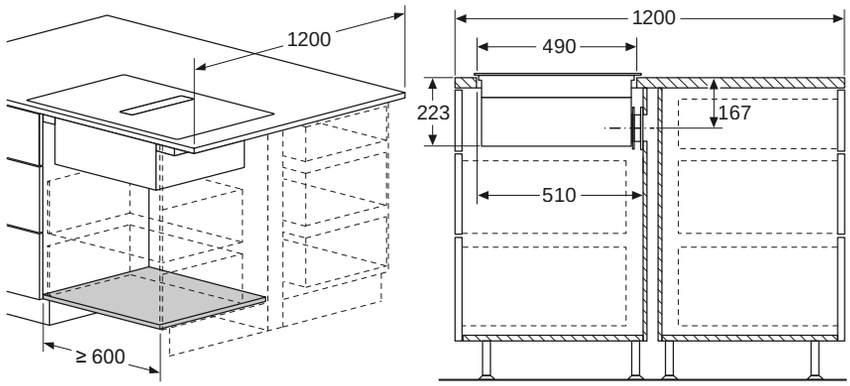

Umluft, teilgeführt, Kochinsel, T47TD7BN2

Maße in mm

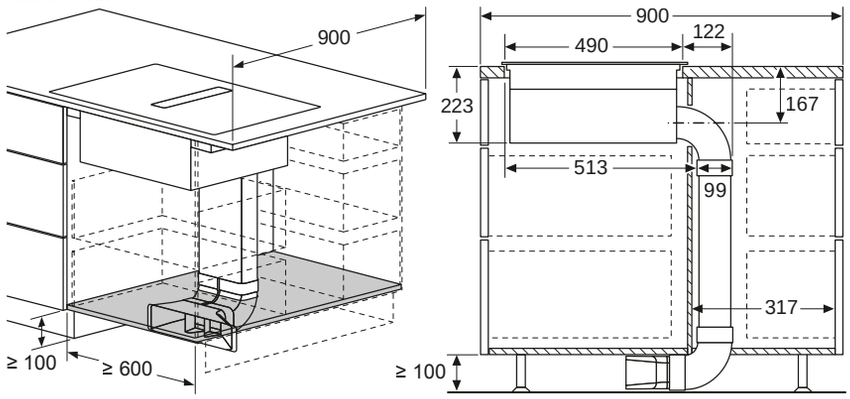

T47TD7BN2

Anschlusswert 7,4 kW

Maße in mm
Vorderansicht

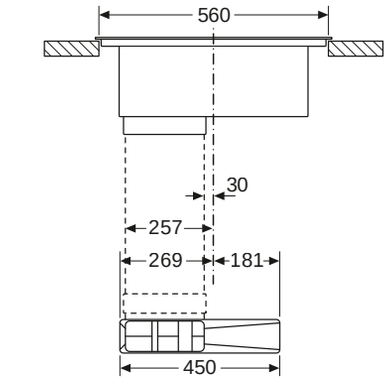

Maße in mm
Vorderansicht

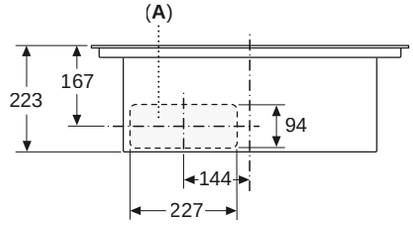

A: Direkt an der Rückseite angeschlossen

Direkte Abluft

Maße in mm
Seitenansicht

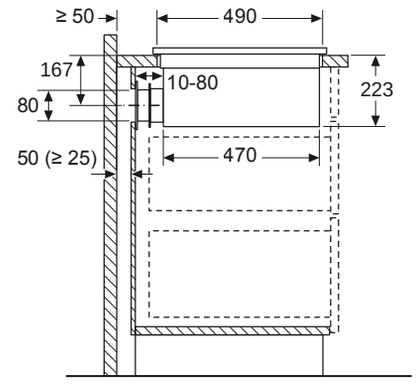

Bei der Installation direkt an einer nicht isolierten Außenwand (μ ≥ 0,5 W/m² °C) empfehlen wir die Verwendung von Konfigurationen mit teilweise oder vollständig kanalisierter Rezirkulation.

T47TD7BN2

Anschlusswert 7,4 kW

Abluft, mit 90° Flachkanalwinkelbogen vertikal (S-Radius), Arbeitsplattentiefe ≥60 cm

Maße in mm

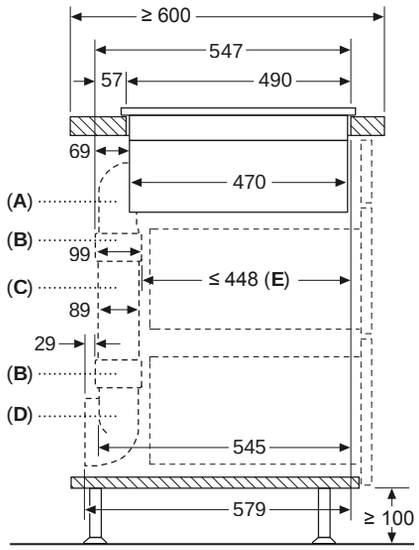

A: 90° Bogen Größe S
B: Verbindungsmanschetten
C: Gerades Rohr
D: 90° Adapterstück rund-flach

E: Verkürzte Schublade

Maße in mm
Vorderansicht - Möbelausschnitt
für Umluft ohne Kanal

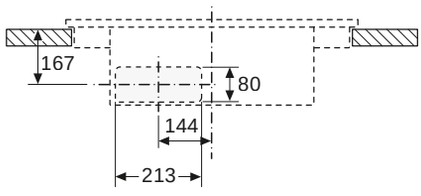

INTEGRIERTER KOCHFELDABZUG

T47TD7BN2

Anschlusswert 7,4 kW

Umluft, teilgeführt, Arbeitsplattentiefe ≥ 70 cm

Maße in mm

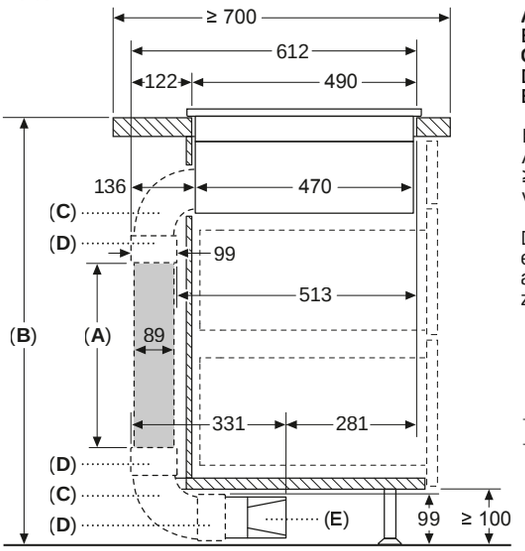

A: Rohrlänge
B: Küchenhöhe
C: 90° Bögen in L-Größe
D: Verbindungsmanschetten
E: Diffusor

Kanalsatz verfügbar für Arbeitsplatten mit einer Tiefe von ≥ 700 mm und bis zu einer Höhe von 960 mm

Der Monteur muss die Rohrlänge entsprechend der Küchenhöhe auswählen und gegebenenfalls zuschneiden

A	B
500	≤ 960
1000	> 960

Umluft, teilgeführt, Arbeitsplattentiefe ≥ 60 cm

Maße in mm

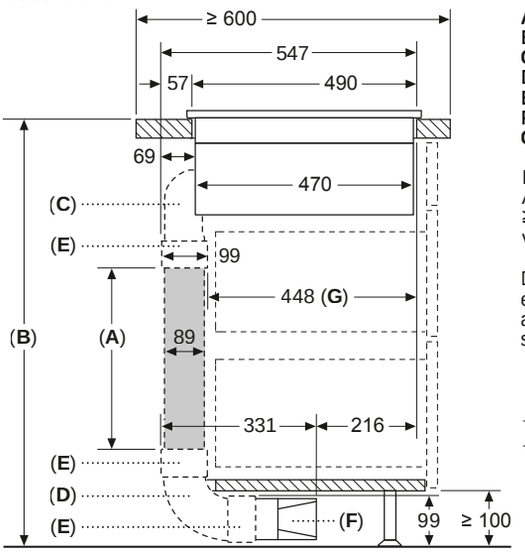

A: Rohrlänge
B: Küchenhöhe
C: 90° Bögen in S-Größe
D: 90° Bögen in L-Größe
E: Verbindungsmanschetten
F: Diffusor
G: Verkürzte Schublade

Kanalsatz verfügbar für Arbeitsplatten mit einer Tiefe von ≥ 600 mm und bis zu einer Höhe von 960 mm

Der Monteur muss die Rohrlänge entsprechend der Küchenhöhe auswählen und gegebenenfalls schneiden

A	B
500	≤ 990
1000	> 990

INTEGRIERTER KOCHFELDABZUG

T47PD7BX2

Anschlusswert 7,4 kW

Maße in mm

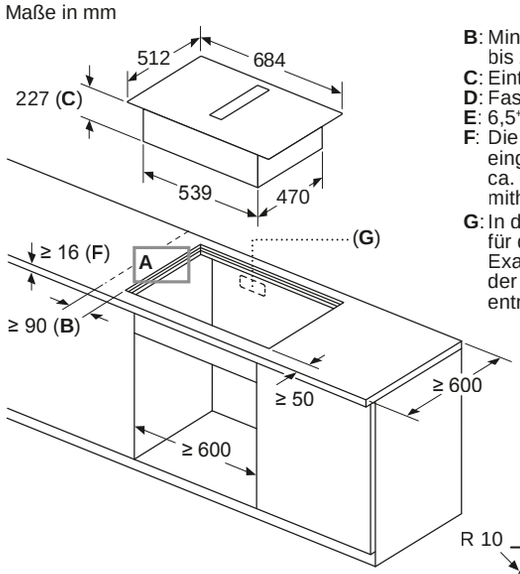

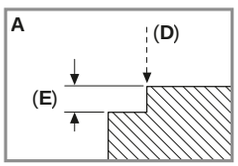

B: Mindestabstand vom Muldenausschnitt bis zur Wand
C: Eintauchtiefe
D: Fase max. 1
E: $6{,}5^{+0{,}5}$
F: Die Arbeitsplatte, in die das Kochfeld eingebaut wird, muss Lasten von ca. 60 kg standhalten, falls erforderlich mithilfe geeigneter Unterkonstruktionen.
G: In der Rückwand muss ein Ausschnitt für die Leitungen vorgesehen werden. Exakte Größe und Position können der spezifischen Zeichnung entnommen werden.

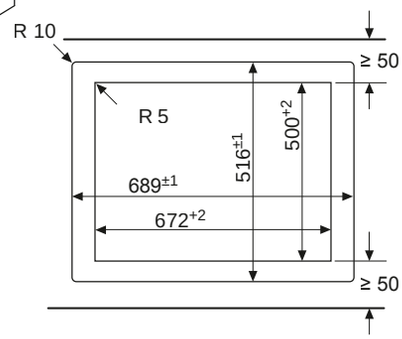

Abluft, mit 90° Flachkanalwinkelbogen vertikal (S-Radius), Arbeitsplattentiefe ≥60 cm

Maße in mm

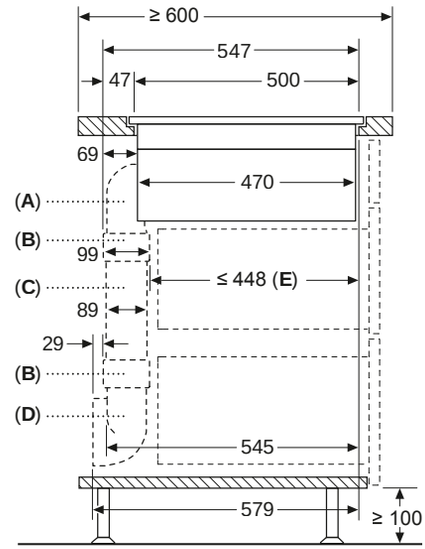

A: 90° Bogen Größe S
B: Verbindungsmanschetten
C: Gerades Rohr
D: 90° Adapterstück rund-flach

E: Verkürzte Schublade

Umluft, ungeführt, T47PD7BX2

Maße in mm

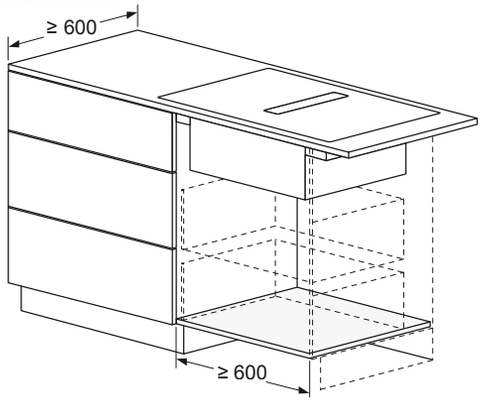

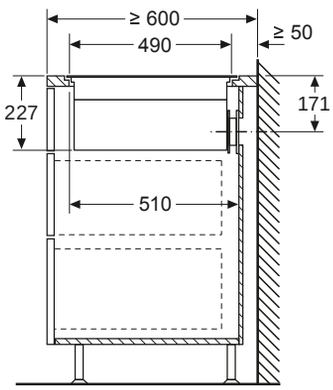

Beispiel Abluft-Führung, TT47PD7BX2

Maße in mm

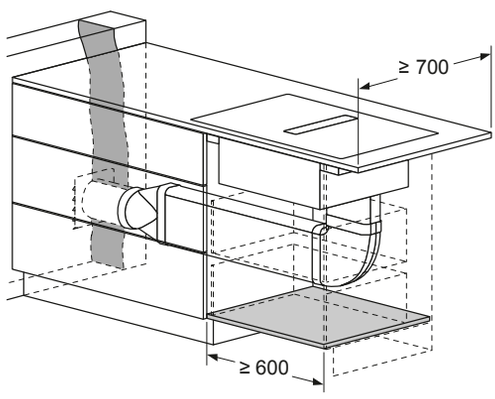

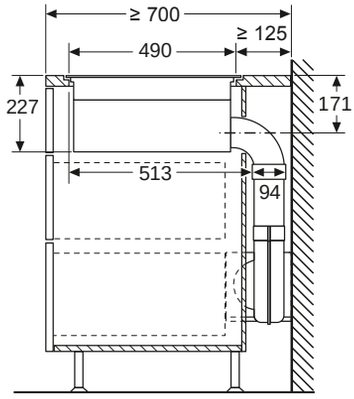

Nennspannung bei diesen Geräten 220V/230 V Wechselstrom 50 Hz

INTEGRIERTER KOCHFELDABZUG

Beispiel Abluft-Führung in den Boden, TT47PD7BX2

Maße in mm

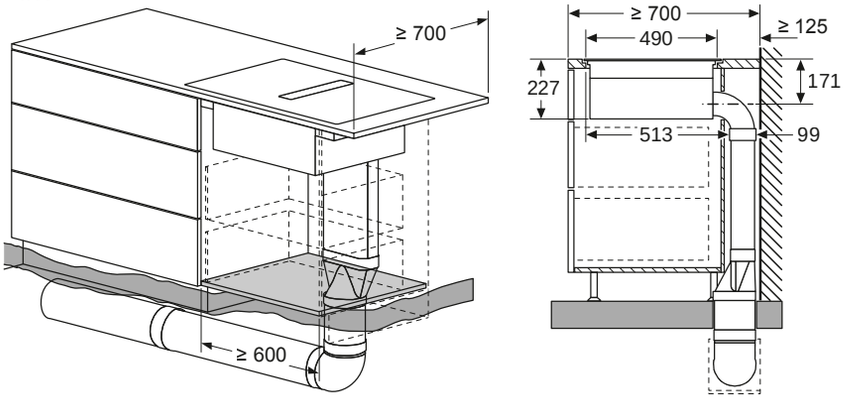

Beispiel geführte Umluft, T47PD7BX2

Maße in mm

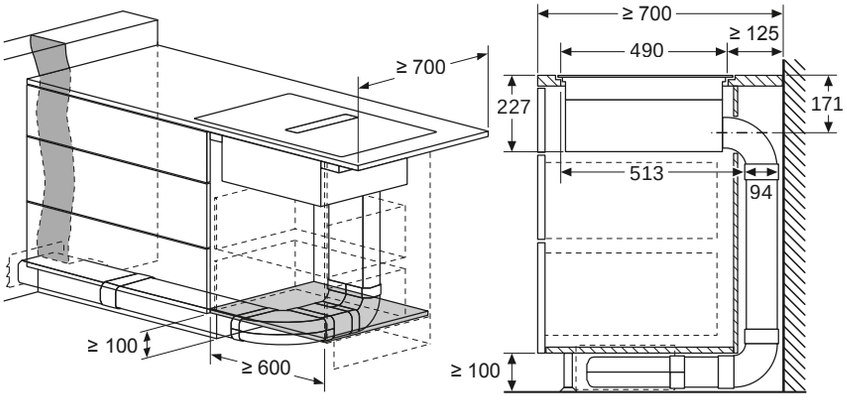

Umluft, ungeführt, Kochinsel, T47PD7BX2

Maße in mm

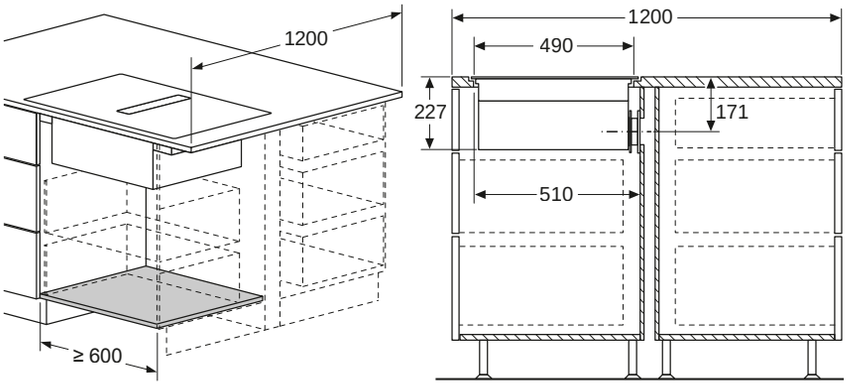

Umluft, teilgeführt, Kochinsel, T47PD7BX2

Maße in mm

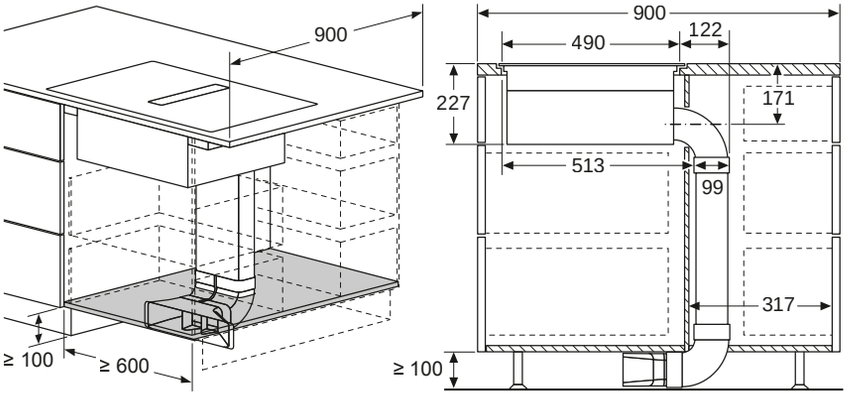

T47PD7BX2

Anschlusswert 7,4 kW

Maße in mm
Vorderansicht

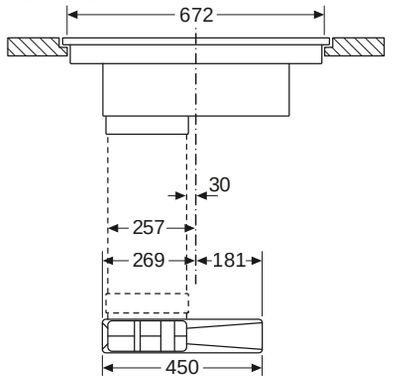

Maße in mm
Vorderansicht

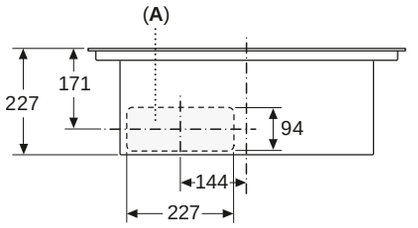

A: Direkt an der Rückseite angeschlossen

Maße in mm
Vorderansicht – Geräteausschnitt für ungefasste Umluft

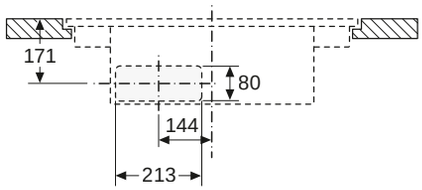

INTEGRIERTER KOCHFELDABZUG

T47PD7BX2

Anschlusswert 7,4 kW

Direkte Abluft

Maße in mm
Seitenansicht

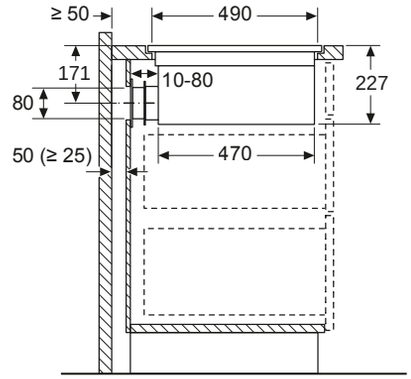

Bei der Installation direkt an einer nicht isolierten Außenwand (μ ≥ 0,5 W/m² °C) empfehlen wir die Verwendung von Konfigurationen mit teilweise oder vollständig kanalisierter Rezirkulation.

Umluft, teilgeführt, Arbeitsplattentiefe ≥ 70 cm

Maße in mm

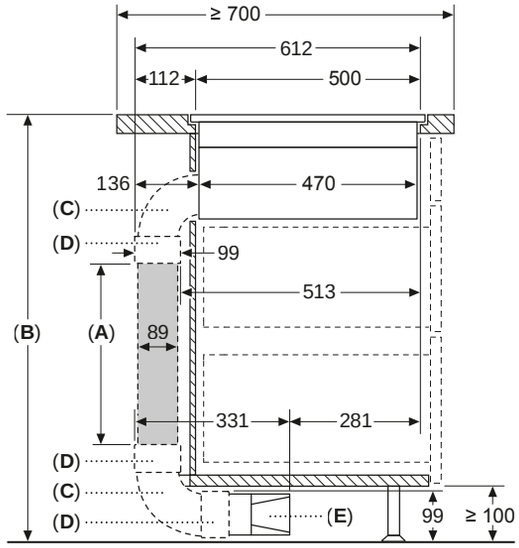

A: Rohrlänge
B: Küchenhöhe
C: 90° Bögen in L-Größe
D: Verbindungsmanschetten
E: Diffusor

Kanalsatz verfügbar für Arbeitsplatten mit einer Tiefe von ≥ 700 mm und bis zu einer Höhe von 960 mm

Der Monteur muss die Rohrlänge entsprechend der Küchenhöhe auswählen und gegebenenfalls zuschneiden

A	B
500	≤ 960
1000	> 960

Umluft, teilgeführt, Arbeitsplattentiefe ≥ 60 cm

Maße in mm

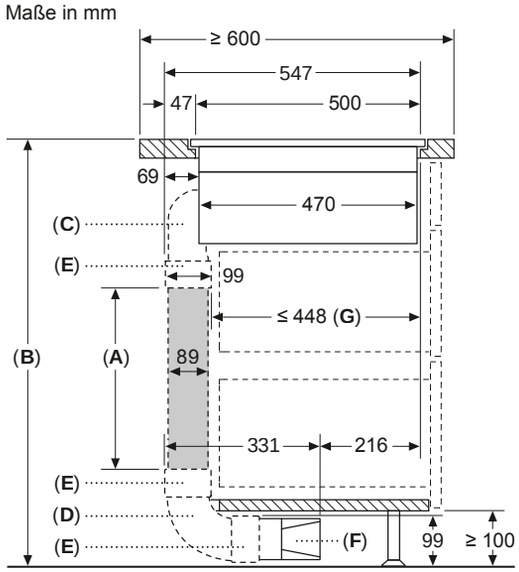

A: Rohrlänge
B: Küchenhöhe
C: 90° Bögen in S-Größe
D: 90° Bögen in L-Größe
E: Verbindungsmanschetten
F: Diffusor
G: Verkürzte Schublade

Kanalsatz verfügbar für Arbeitsplatten mit einer Tiefe von ≥ 600 mm und bis zu einer Höhe von 960 mm

Der Monteur muss die Rohrlänge entsprechend der Küchenhöhe auswählen und gegebenenfalls zuschneiden

A	B
500	≤ 990
1000	> 990

Ausfahrbarer Dunstabzug aus Glas

Zieht Dämpfe und Blicke magisch an



SEAMLESS COMBINATION

Zwei Geräte verschmelzen zu einer eleganten Einheit.
Ein optisches Highlight für alle Design-Liebhaber: Mit SeamlessCombination bilden ausfahrbarer Dunstabzug I88WMM1S7 und Induktionskochfeld T68FS6RX2 ein elegantes Ensemble.

Der neue ausfahrbare Dunstabzug aus Glas kombiniert optimale Leistung mit idealer Integration. Es ist ein erhebender Anblick, wenn das leuchtend umrandete Glas aus der Kochinsel nach oben fährt. Durch die effiziente Guided-Air-Technologie werden Dampf und Aromen vom ganzen Kochfeld abgezogen. Wählen Sie zum optischen Augenschmaus Ihre bevorzugte Beleuchtungsfarbe ganz einfach mit der Home Connect App.



BEST COMBINATION

Unsere Empfehlung:
Die flächenbündige Einbau-Kombination des ausfahrbaren Dunstabzugs I88WMM1S5 und des Flex Induktions-Kochfelds T68PL6UX2 mit gleichen Radien – wie aus einem Guss. Auch als SeamlessCombination möglich.[1])



GUIDED AIR

Kraftvoller Abzug mit automatischem Luftsensor
Unser ausfahrbarer Dunstabzug aus Glas und unser Induktionskochfeld sind per Home Connect über WLAN miteinander verbunden. Das Glaselement fährt heraus und der Abzug schaltet sich ein, sobald Sie zu kochen anfangen. Dank unserem innovativen Luftführungssystem Guided Air werden die Kochdünste kraftvoll zur Glasscheibe – auch von den vorderen Kochzonen – und direkt in den eleganten Abzugs schacht gezogen. Dabei reguliert der Luftsensor die Leistung automatisch entsprechend dem jeweiligen Kochdunst.

Kombinationen mit unseren besten Empfehlungen

Ausfahrbarer Dunstabzug aus Glas	Breite	Rahmen-Design	Empfohlenes Induktionskochfeld
I88WMM1S5	80 cm	flächenbündig [1])	T68PL6UX2 T68PS6RX0
I88WMM1S7	80 cm	aufgesetzt, mit Frontfacette [1])	T68FS6RX2
I98WMM1S5	90 cm	flächenbündig [1])	T59PS5RX0
I98WMM1S7	90 cm	aufgesetzt, mit Frontfacette [1])	T59FS5RX2

[1]) für SeamlessCombination ist ein Montageset (für nahtlosen Einbau) erforderlich, siehe Sonderzubehör.

Es können auch weitere Home-Connect-fähige Kochfelder eingesetzt werden, jedoch ist dann mit Farbdifferenzen zu den Oberflächen der Dunstabzüge zu rechnen.

[2]) Sie müssen Home Connect Partner-Apps installieren, um die hier beschriebene volle Funktionalität nutzen zu können. Mehr Infos unter www.homeconnect.com

Weitere Highlights

EASY ACCESS FILTER

Leicht zu reinigen



Auf Knopfdruck fährt der Dunstabzug in die Reinigungsposition. So lassen sich die effizienten Filterkassetten spielend leicht entnehmen und ganz praktisch im Geschirrspüler reinigen.

KOCHFELDBASIERTE HAUBENSTEUERUNG

Frischluft mit einem Dreh



Sind Dunstabzug und Kochfeld einmal mit Home Connect verbunden, können Sie über das TwistPadFire® die Lüfterstufen Ihres Dunstabzugs ganz intuitiv steuern – genau wie Ihre Kochstufen.

HOME CONNECT

Dunstabzug steuern und Beleuchtungsfarbe per App auswählen



Mit der Home Connect App können Sie den ausfahrbaren Dunstabzug aus Glas auch bequem per Smartphone, Tablet oder Sprache steuern.[2])
In ausgefahrener Position können Sie so aus beeindruckenden 16,7 Millionen Farbtönen wählen und damit den Rand der Glasscheibe beleuchten. Folgen Sie Ihrer Inspiration.

CONNECTED BY Home Connect

I98WMM1S5

N90

Ausfahrbarer Dunstabzug, flächenbündig



Edelstahl € 3.914*

DESIGN:
- Für flächenbündigen Einbau empfohlen, aufgesetzte Installation möglich

PLANUNGS- UND INSTALLATIONSINFORMATION:
- Gerätemaße (HxBxT): 709 x 892 x 140 mm

I98WMM1S7

N90

Ausfahrbarer Dunstabzug, aufgesetzt



Edelstahl € 3.914*

DESIGN:
- Aufgesetzt – wirkt durch Seamless Installation zusammen mit dem Kochfeld als perfekte Einheit

PLANUNGS- UND INSTALLATIONSINFORMATION:
- Gerätemaße (HxBxT): 709 x 918 x 140 mm

ALLE GERÄTE HABEN FOLGENDE AUSSTATTUNGSMERKMALE GEMEINSAM:

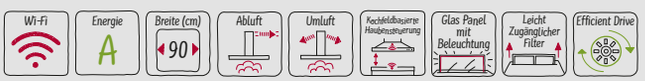

BAUFORM:
- Zur Montage in einem Küchenschrank
- Die perfekte Lösung zum Einbau in eine Kochinsel oder Halbinsellösung.
- Wahlweise Abluft- oder Umluftbetrieb
- Für Umluftbetrieb wird ein Clean Air Plus Umluft Set (Sonderzubehör) benötigt.

DESIGN:
- Herausfahrbare Glasscheibe, beleuchtet
- Das Gerät im außergewöhnlichen Glasdesign ist mit weiß beleuchteten Kanten ausgestattet. Via HomeConnect App in jede beliebige Farbe einstellbar.

KOMFORT:
- Hohe, fein dosierbare Luftleistung durch Elektronik-Steuerung über Touch Control-Bedienung
- Auf dem linken Bedienteil befinden sich die Sonderfunktionen
- Auf dem rechten Bedienteil befinden sich die Standardfunktionen
- 3 Leistungsstufen und 2 Intensivstufen
- Intensivstufen mit automatischer Rückstellung
- Automatischer Gebläsenachlauf mit digitaler Anzeige
- Automatic Air-Sensor
- Kochfeldbasierte Haubensteuerung (mit passendem Kochfeld)
- **vollautomatische Dunstabzugshaube**

KOMFORT:
- Bei Aktivierung von Guided Air ist die perfekte Wrasenführung, unabhängig von der Topfhöhe und Positionierung auf dem Kochfeld gewährleistet
- Ambient Light, Beleuchtungsfarbe mit Home Connect App auswählbar
- Hochwertige Filterkassetten mit integrierten Metallfettfiltern, geschirrspülergeeignet
- Metallfettfilter, spülmaschinengeeignet
- Sättigungsanzeige für Fett - und Geruchsfilter
- In der Filterreinigungsposition fahren die Filterkassetten automatisch zur einfachen Entnahme nach oben
- Die Glasscheibe kann zum Reinigen sehr leicht nach oben entnommen werden.
- Home Connect-fähig über WLAN
- Fernstart und Fernüberwachung für die Vernetzung von Hausgeräten und eine Bedienung per Smartphone oder Tablet (nur in Ländern, in denen Home Connect Service verfügbar ist)
- Die Home Connect Funktionalität lässt sich durch die Einbindung zahlreicher Anwendungen externer Kooperationspartner (Partnering) beliebig erweitern
- Sprachsteuerung über gängige Sprachassistenten möglich
- Intervall Funktion: über Home Connect verfügbar
- Silence Funktion: über Home Connect verfügbar

BETRIEBSART UND LEISTUNG:
- Lüfterleistung bei Abluftbetrieb nach EN 61591:
  max. Normalstufe 519 m³/h, Intensivstufe 833 m³/h
- Geräuschwerte nach EN 60704-2-13 bei Abluftbetrieb:
  Max. Normalstufe: 62 dB(A) re 1 pW, Intensivstufe: 71 dB(A) re 1 pW
- Bei Einsatz des separat erhältlichen Clean Air Plus Umluftsets (Sonderzubehör) erreicht ihr Gerät im Umluftbetrieb folgende Werte:
  Umluftstufe: Max. Normalbetrieb: 456 m³/h, Intensivstufe: 596 m³/h
  Geräuschwerte Umluft:
  Max. Normalstufe: 66 dB(A) re 1 pW, Intensivstufe: 71 dB(A) re 1 pW
- BLDC Motor
- Max. Förderleistung: 833 m³/h

PLANUNGS- UND INSTALLATIONSINFORMATION:
- Zum Einbau in einen 90 cm Unterschrank geeignet.
- Ausfahrhöhe 250 mm
- Einbaumaße (HxBxT): 703 x 854 x 123 mm
- Abluftstutzen Ø 150 mm
- Länge Anschlusskabel: 1.3 m mit Stecker
- Zur flexiblen Installation des Motors ist ein Sonderzubehör erforderlich
- Maße und Einbauhinweise zu diesem Gerät gemäß technischer Zeichnung beachten
- **Eine Kombination mit Gasmulden ist nicht möglich.**

UMWELT UND SICHERHEIT:
- Energieeffizienzklasse: A [1])
- Durchschnittlicher Energieverbrauch: 37.8 kWh/Jahr [2])
- Lüfter-Effizienzklasse: A [2])
- Beleuchtungs-Effizienzklasse: - [2])
- Fettfilter-Effizienzklasse: C [2])
- Geräusch min./max. Normalstufe: 39/62 dB
- Gesamtanschlusswert: 300 W

SONDERZUBEHÖR:

Z861SB1	90° Flachkanalbogen horizontal		€ 49*
Z861SB2	90° Flachkanalbogen vertikal		€ 34*
Z861SI0	Adapterstück rund-flach		€ 49*
Z861SI1	90° Adapterstück rund-flach		€ 49*
Z861SM1	Flachkanalstück gerade 500mm		€ 33*
Z861SM2	Flachkanalstück gerade 1000mm		€ 60*
Z861SS1	Verbindungsmanschette (weiblich)		€ 23*
Z92WWB1X6	Clean Air Plus Geruchsfilter (Ersatz)		€ 122*
Z92WWI1X7	Clean Air Plus Umluftset		€ 331*
Z92WWJ12	Long Life Umluftset		€ 1.171*
Z92WWM11	Einbausatz Montageset f. abnehmb. Lüfter		€ 318*
Z92WWY9X2	Montageset (für nahtlosen Einbau)		€ 256*
Z93WWX1X1	Flachkanal Überg.rund 90° NW150 Metall	NEU	€ 104*
Z93XXX1X1	Aluflex-Rohr rund 150	NEU	€ 88*

[1]) Auf einer EEK-Skala von: A+++ bis D
[2]) Gemäß EU-Regulierung Nr. 65/2014
* Unverbindliche Preisempfehlung des Herstellers inkl. gesetzlicher Mehrwertsteuer

Technische Hinweise und Maße zu diesen Geräten finden Sie auf Seite 116 – 121
Sonderzubehör/Preise finden Sie auf Seite 10 – 11 bei Zubehör

I88WMM1S5
N90

Ausfahrbarer Dunstabzug, flächenbündig



Edelstahl € 3.680*

DESIGN:
- Für flächenbündigen Einbau empfohlen, aufgesetzte Installation möglich

PLANUNGS- UND INSTALLATIONSINFORMATION:
- Gerätemaße (HxBxT): 709 x 792 x 140 mm

I88WMM1S7
N90

Ausfahrbarer Dunstabzug, aufgesetzt



Edelstahl € 3.680*

DESIGN:
- Aufgesetzt – wirkt durch Seamless Installation zusammen mit dem Kochfeld als perfekte Einheit

PLANUNGS- UND INSTALLATIONSINFORMATION:
- Gerätemaße (HxBxT): 709 x 802 x 140 mm

ALLE GERÄTE HABEN FOLGENDE AUSSTATTUNGSMERKMALE GEMEINSAM:

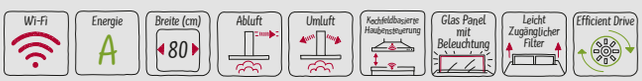

BAUFORM:
- Zur Montage in einem Küchenschrank
- Die perfekte Lösung zum Einbau in eine Kochinsel oder Halbinsellösung.
- Wahlweise Abluft- oder Umluftbetrieb
- Für Umluftbetrieb wird ein Clean Air Plus Umluft Set (Sonderzubehör) benötigt.

DESIGN:
- Herausfahrbare Glasscheibe, beleuchtet
- Das Gerät im außergewöhnlichen Glasdesign ist mit weiß beleuchteten Kanten ausgestattet. Via HomeConnect App in jede beliebige Farbe einstellbar.

KOMFORT:
- Hohe, fein dosierbare Luftleistung durch Elektronik-Steuerung über Touch Control-Bedienung
- Auf dem linken Bedienteil befinden sich die Sonderfunktionen
- Auf dem rechten Bedienteil befinden sich die Standardfunktionen
- 3 Leistungsstufen und 2 Intensivstufen
- Intensivstufen mit automatischer Rückstellung
- Automatischer Gebläsenachlauf mit digitaler Anzeige
- Automatic Air-Sensor
- Kochfeldbasierte Haubensteuerung (mit passendem Kochfeld)
- **vollautomatische Dunstabzugshaube**

KOMFORT:
- Bei Aktivierung von Guided Air ist die perfekte Wrasenführung, unabhängig von der Topfhöhe und Positionierung auf dem Kochfeld gewährleistet
- Ambient Light, Beleuchtungsfarbe mit Home Connect App auswählbar
- Hochwertige Filterkassetten mit integrierten Metallfettfiltern, geschirrspülergeeignet
- Metallfettfilter, spülmaschinengeeignet
- Sättigungsanzeige für Fett - und Geruchsfilter
- In der Filterreinigungsposition fahren die Filterkassetten automatisch zur einfachen Entnahme nach oben
- Die Glasscheibe kann zum Reinigen sehr leicht nach oben entnommen werden.
- Home Connect-fähig über WLAN
- Fernstart und Fernüberwachung für die Vernetzung von Hausgeräten und eine Bedienung per Smartphone oder Tablet (nur in Ländern, in denen Home Connect Service verfügbar ist)
- Die Home Connect Funktionalität lässt sich durch die Einbindung zahlreicher Anwendungen externer Kooperationspartner (Partnering) beliebig erweitern
- Sprachsteuerung über gängige Sprachassistenten möglich
- Intervall Funktion: über Home Connect verfügbar
- Silence Funktion: über Home Connect verfügbar

BETRIEBSART UND LEISTUNG:
- Lüfterleistung bei Abluftbetrieb nach EN 61591: max. Normalstufe 501 m³/h, Intensivstufe 775 m³/h
- Geräuschwerte nach EN 60704-2-13 bei Abluftbetrieb: Max. Normalstufe: 62 dB(A) re 1 pW, Intensivstufe: 70 dB(A) re 1 pW
- Bei Einsatz des separat erhältlichen Clean Air Plus Umluftsets (Sonderzubehör) erreicht ihr Gerät im Umluftbetrieb folgende Werte: Umluftstufe: Max. Normalbetrieb: 416 m³/h, Intensivstufe: 525 m³/h Geräuschwerte Umluft: Max. Normalstufe: 65 dB(A) re 1 pW, Intensivstufe: 70 dB(A) re 1 pW
- BLDC Motor
- Max. Förderleistung: 775 m³/h

PLANUNGS- UND INSTALLATIONSINFORMATION:
- Zum Einbau in einen 90 cm Unterschrank geeignet.
- Ausfahrhöhe 250 mm
- Einbaumaße (HxBxT): 703 x 781 x 123 mm
- Abluftstutzen Ø 150 mm
- Länge Anschlusskabel: 1.3 m mit Stecker
- Zur flexiblen Installation des Motors ist ein Sonderzubehör erforderlich
- Maße und Einbauhinweise zu diesem Gerät gemäß technischer Zeichnung beachten
- **Eine Kombination mit Gasmulden ist nicht möglich.**

UMWELT UND SICHERHEIT:
- Energieeffizienzklasse: A [1])
- Durchschnittlicher Energieverbrauch: 36.9 kWh/Jahr [2])
- Lüfter-Effizienzklasse: A [2])
- Beleuchtungs-Effizienzklasse: - [2])
- Fettfilter-Effizienzklasse: B [2])
- Geräusch min./max. Normalstufe: 39/62 dB
- Gesamtanschlusswert: 300 W

SONDERZUBEHÖR:

Z861SB1	90° Flachkanalbogen horizontal		€ 49*
Z861SB2	90° Flachkanalbogen vertikal		€ 34*
Z861SI0	Adapterstück rund-flach		€ 49*
Z861SI1	90° Adapterstück rund-flach		€ 49*
Z861SM1	Flachkanalstück gerade 500mm		€ 33*
Z861SM2	Flachkanalstück gerade 1000mm		€ 60*
Z861SS1	Verbindungsmanschette (weiblich)		€ 23*
Z92WWB1X6	Clean Air Plus Geruchsfilter (Ersatz)		€ 122*
Z92WWI1X6	Clean Air Plus Umluftset		€ 300*
Z92WWJ11	Long Life Umluftset		€ 1.034*
Z92WWM11	Einbausatz Montageset f. abnehmb. Lüfter		€ 318*
Z92WWY8X2	Montageset (für nahtlosen Einbau)		€ 256*
Z93WWX1X1	Flachkanal Überg.rund 90° NW150 Metall	NEU	€ 104*
Z93XXX1X1	Aluflex-Rohr rund 150	NEU	€ 88*

[1]) Auf einer EEK-Skala von: A+++ bis D
[2]) Gemäß EU-Regulierung Nr. 65/2014
* Unverbindliche Preisempfehlung des Herstellers inkl. gesetzlicher Mehrwertsteuer

Technische Hinweise und Maße zu diesen Geräten finden Sie auf Seite 116 – 121
Sonderzubehör/Preise finden Sie auf Seite 10 – 11 bei Zubehör

AUSFAHRBARER DUNSTABZUG

I98WMM1S5

Anschlusswert 300 W

Planungsinformationen für den Umluftbetrieb
Bei der Installation des Gerät vor einer schlecht isolierten Aussenwand mit einem U-Wert >0,5 W/(m²·K), empfehlen wir für den Umluftbetrieb die Installation eines Luftschachts bis zur Sockelplatte.

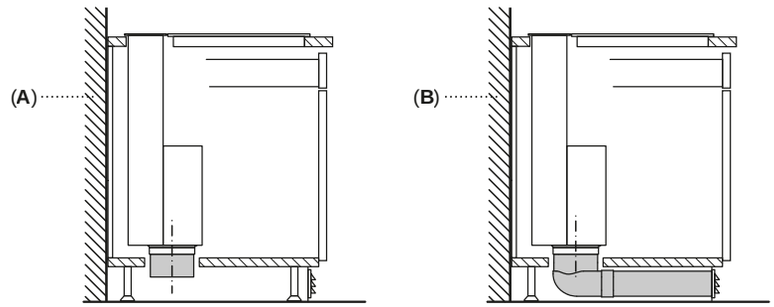

A: Aussenwand – U-Wert ≤0,5 W/(m²·K)
B: Aussenwand – U-Wert >0,5 W/(m²·K)

Maße in mm

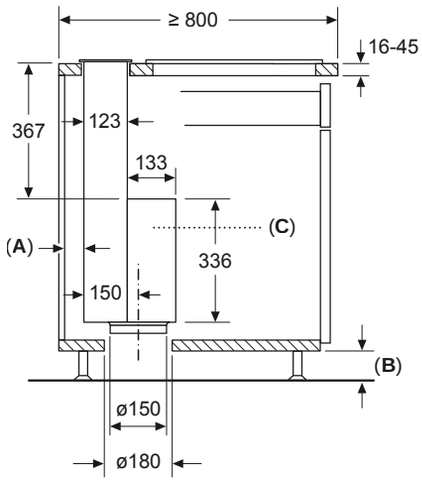

A: ≥ 20 mm zwischen Einsaugbereich Guided Air und Möbelwand

B: ≥ 60 mm für den Umluftbetrieb

≥ 100 mm für den Abluftbetrieb mit Kanal im Sockelbereich
C: Motoreinheit muss immer zugänglich sein

Kombination mit Elektrokochfeld
Maße in mm

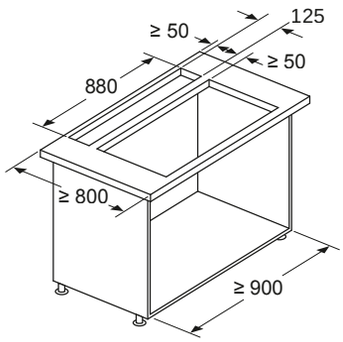

Kombination mit Gaskochfeld nicht möglich

Um Leistungsverluste zu vermeiden, Folgendes beachten:

- Keine Oberschränke über dem Gerät montieren
- Abstand offene Regalelemente über dem Gerät min. 650 mm (Empfehlung)

- Abstand links/rechts zwischen Gerät und Wand/benachbartem Oberschrank min. 500 mm
- Abstand zwischen Geräterahmen und Wand min. 50 mm

Kombination mit Elektrokochfeld
Nahtloser, flächenbündiger Einbau

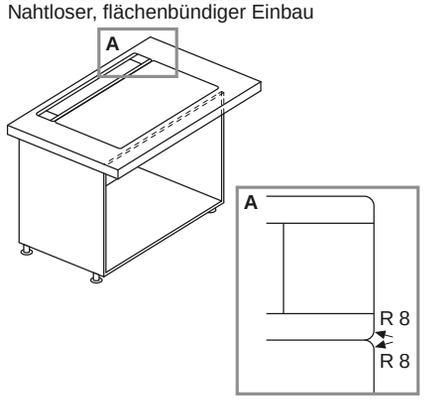

Kombination mit Elektrokochfeld
Nahtloser, flächenbündiger Einbau
Maße in mm

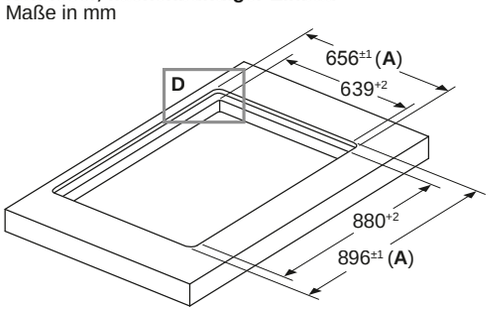

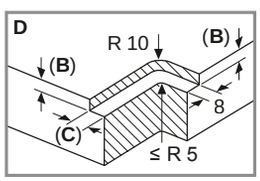

A: Inkl. 2 mm Silikondichtung rundum
B: 5,5
C: 9,5

Für flächenbündigen Einbau in Stein- und Granit-Arbeitsflächen.

Kombination mit Elektrokochfeld
Nahtloser, flächenbündiger Einbau
Maße in mm

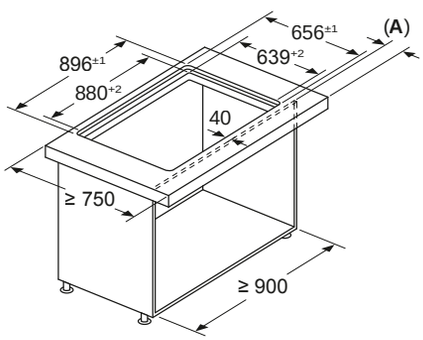

A: Überstand Arbeitsplatte - Korpus

Kombination mit Gaskochfeld nicht möglich

Um Leistungsverluste zu vermeiden, Folgendes beachten:

- Keine Oberschränke über dem Gerät montieren
- Abstand offene Regalelemente über dem Gerät min. 650 mm (Empfehlung)

- Abstand links/rechts zwischen Gerät und Wand/benachbartem Oberschrank min. 500 mm
- Abstand zwischen Geräterahmen und Wand min. 50 mm

AUSFAHRBARER DUNSTABZUG

Maße in mm

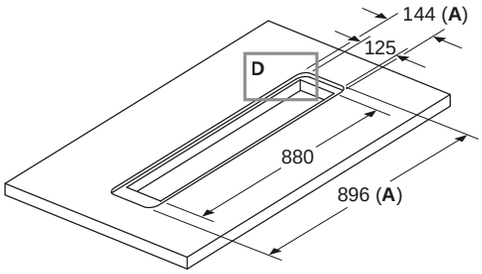

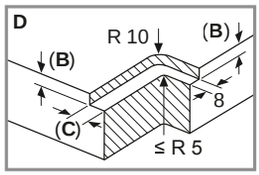

A: Inkl. 2 mm Silikondichtung rundum
B: 5,5
C: 9,5

Für flächenbündigen Einbau in Stein- und Granit-Arbeitsflächen.

Maße in mm

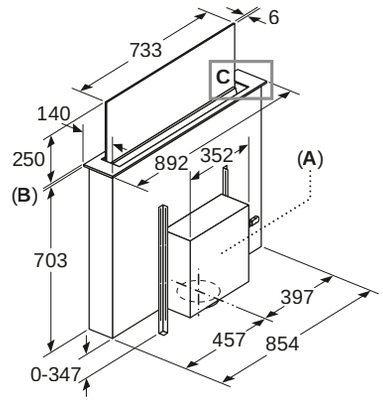

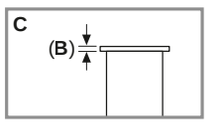

A: Montage Motoreinheit an Front-/Rückseite oder mit max. 3 m Abstand seitlich versetzt (Sonderzubehör erforderlich)

Motoreinheit muss immer zugänglich sein

B: 5,5 mm

QR-Code zum Planungs- und Installationsvideo

Nennspannung bei diesen Geräten 220V/230 V Wechselstrom 50 Hz

AUSFAHRBARER DUNSTABZUG

I88WMM1S5

Anschlusswert 300 W

Planungsinformationen für den Umluftbetrieb
Bei der Installation des Gerät vor einer schlecht isolierten Aussenwand mit einem U-Wert >0,5 W/(m²·K), empfehlen wir für den Umluftbetrieb die Installation eines Luftschachts bis zur Sockelplatte.

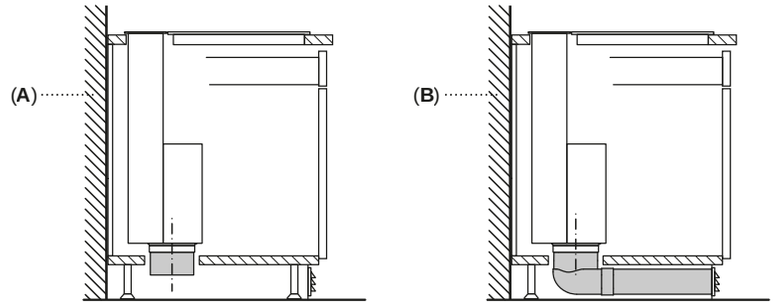

A: Aussenwand – U-Wert ≤0,5 W/(m²·K)
B: Aussenwand – U-Wert >0,5 W/(m²·K)

Maße in mm

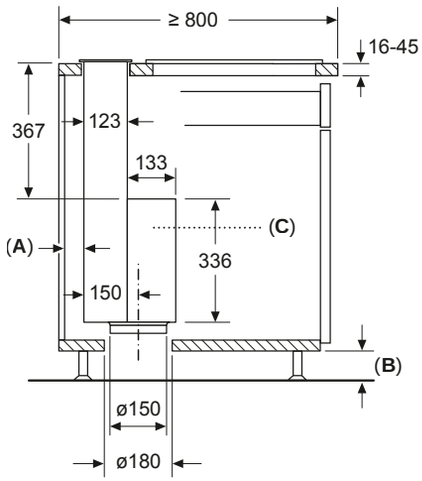

A: ≥ 20 mm zwischen Einsaugbereich Guided Air und Möbelwand

B: ≥ 60 mm für den Umluftbetrieb

≥ 100 mm für den Abluftbetrieb mit Kanal im Sockelbereich
C: Motoreinheit muss immer zugänglich sein

Kombination mit Elektrokochfeld
Maße in mm

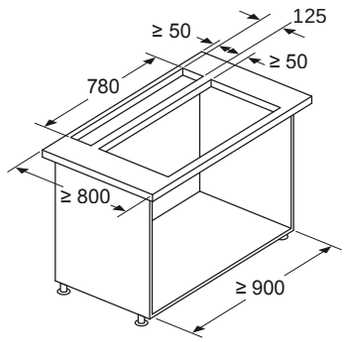

Kombination mit Gaskochfeld nicht möglich

Um Leistungsverluste zu vermeiden, Folgendes beachten:

- Keine Oberschränke über dem Gerät montieren
- Abstand offene Regalelemente über dem Gerät min. 650 mm (Empfehlung)

- Abstand links/rechts zwischen Gerät und Wand/benachbartem Oberschrank min. 500 mm
- Abstand zwischen Geräterahmen und Wand min. 50 mm

Kombination mit Elektrokochfeld
Nahtloser, flächenbündiger Einbau

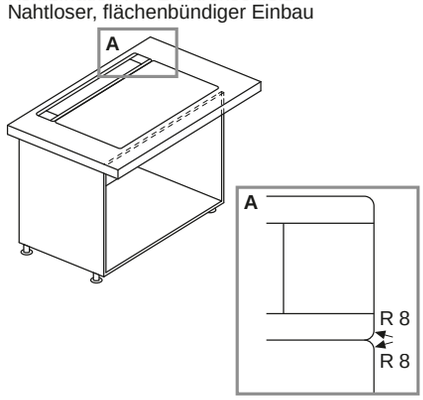

Kombination mit Elektrokochfeld
Nahtloser, flächenbündiger Einbau
Maße in mm

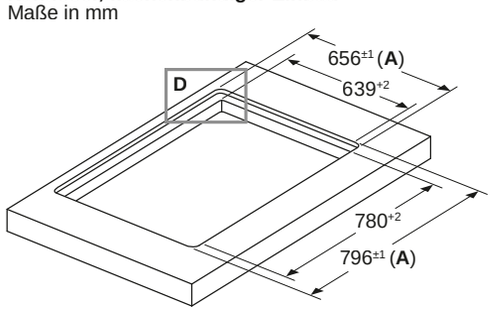

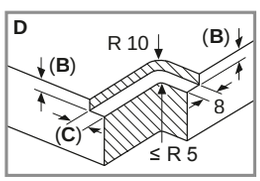

A: Inkl. 2 mm Silikondichtung rundum
B: 5,5
C: 9,5

Für flächenbündigen Einbau in Stein- und Granit-Arbeitsflächen.

Kombination mit Elektrokochfeld
Nahtloser, flächenbündiger Einbau
Maße in mm

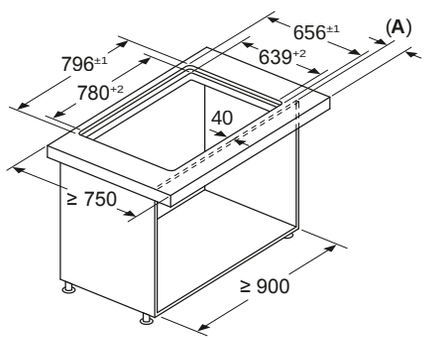

A: Überstand Arbeitsplatte - Korpus

Kombination mit Gaskochfeld nicht möglich

Um Leistungsverluste zu vermeiden, Folgendes beachten:

- Keine Oberschränke über dem Gerät montieren
- Abstand offene Regalelemente über dem Gerät min. 650 mm (Empfehlung)

- Abstand links/rechts zwischen Gerät und Wand/benachbartem Oberschrank min. 500 mm
- Abstand zwischen Geräterahmen und Wand min. 50 mm

AUSFAHRBARER DUNSTABZUG

Maße in mm

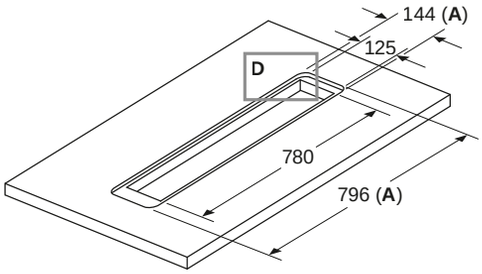

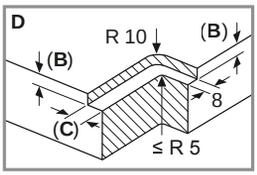

A: Inkl. 2 mm Silikondichtung rundum
B: 5,5
C: 9,5

Für flächenbündigen Einbau in Stein- und Granit-Arbeitsflächen.

Maße in mm

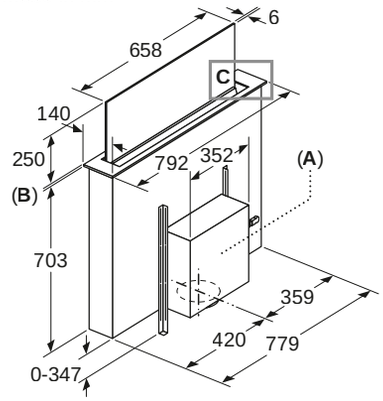

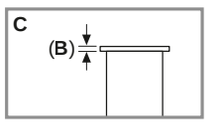

A: Montage Motoreinheit an Front-/Rückseite oder mit max. 3 m Abstand seitlich versetzt (Sonderzubehör erforderlich)

Motoreinheit muss immer zugänglich sein

B: 5,5 mm

QR-Code zum Planungs- und Installationsvideo

Nennspannung bei diesen Geräten 220V/230 V Wechselstrom 50 Hz

AUSFAHRBARER DUNSTABZUG

I98WMM1S7

Anschlusswert 300 W

Planungsinformationen für den Umluftbetrieb
Bei der Installation des Gerät vor einer schlecht isolierten Aussenwand mit einem U-Wert >0,5 W/(m²·K), empfehlen wir für den Umluftbetrieb die Installation eines Luftschachts bis zur Sockelplatte.

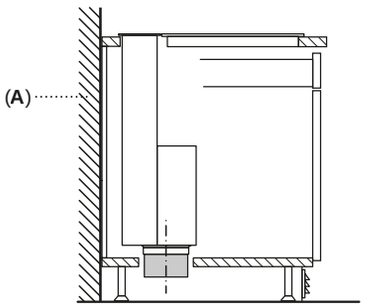

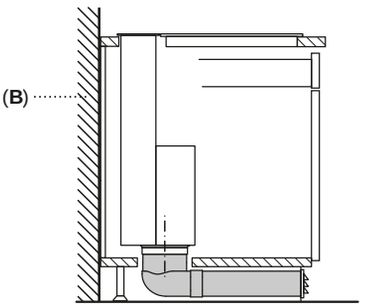

A: Aussenwand – U-Wert ≤0,5 W/(m²·K)
B: Aussenwand – U-Wert >0,5 W/(m²·K)

Kombination mit Elektrokochfeld
Maße in mm

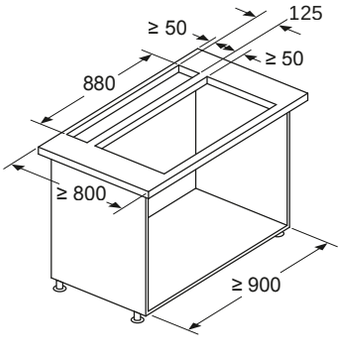

Kombination mit Gaskochfeld nicht möglich

Um Leistungsverluste zu vermeiden, Folgendes beachten:

- Keine Oberschränke über dem Gerät montieren
- Abstand offene Regalelemente über dem Gerät min. 650 mm (Empfehlung)

- Abstand links/rechts zwischen Gerät und Wand/benachbartem Oberschrank min. 500 mm
- Abstand zwischen Geräterahmen und Wand min. 50 mm

Maße in mm

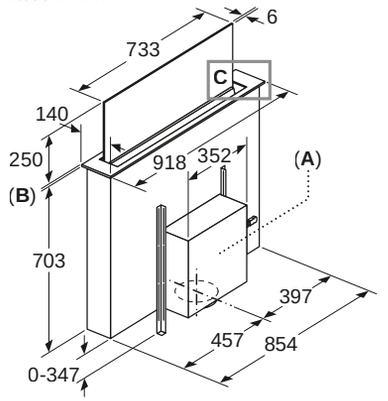

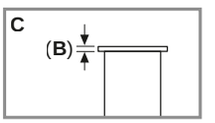

A: Montage Motoreinheit an Front-/Rückseite oder mit max. 3 m Abstand seitlich versetzt (Sonderzubehör erforderlich)

Motoreinheit muss immer zugänglich sein

B: 5,5 mm

Kombination mit Elektrokochfeld
Nahtloser Einbau
Maße in mm

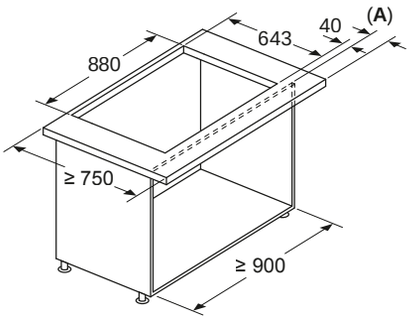

A: Überstand Arbeitsplatte - Korpus

Kombination mit Gaskochfeld nicht möglich

Um Leistungsverluste zu vermeiden, Folgendes beachten:

- Keine Oberschränke über dem Gerät montieren
- Abstand offene Regalelemente über dem Gerät min. 650 mm (Empfehlung)

- Abstand links/rechts zwischen Gerät und Wand/benachbartem Oberschrank min. 500 mm
- Abstand zwischen Geräterahmen und Wand min. 50 mm

Maße in mm

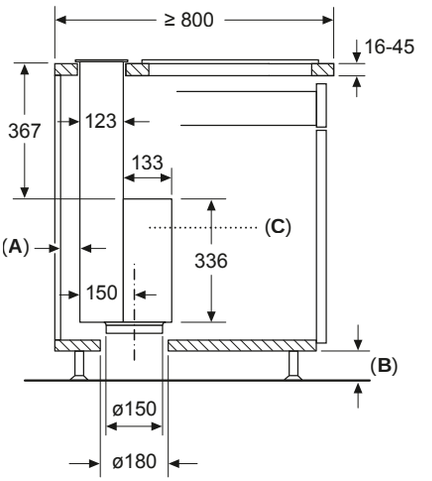

A: ≥ 20 mm zwischen Einsaugbereich Guided Air und Möbelwand

B: ≥ 60 mm für den Umluftbetrieb

≥ 100 mm für den Abluftbetrieb mit Kanal im Sockelbereich
C: Motoreinheit muss immer zugänglich sein

Nahtloser Einbau
(Sonderzubehör erforderlich)
Maße in mm

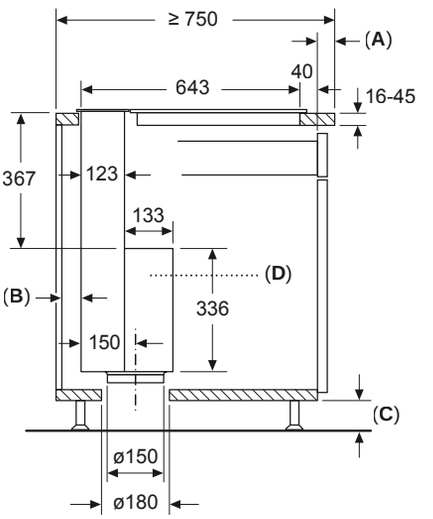

A: Überstand Arbeitsplatte - Korpus

B: ≥ 20 mm zwischen Einsaugbereich Guided Air und Möbelwand

C: ≥ 60 mm für den Umluftbetrieb

≥ 100 mm für den Abluftbetrieb mit Kanal im Sockelbereich
D: Motoreinheit muss immer zugänglich sein

AUSFAHRBARER DUNSTABZUG

I88WMM1S7

Anschlusswert 300 W

Planungsinformationen für den Umluftbetrieb
Bei der Installation des Gerät vor einer schlecht isolierten Aussenwand mit einem U-Wert >0,5 W/(m²·K), empfehlen wir für den Umluftbetrieb die Installation eines Luftschachts bis zur Sockelplatte.

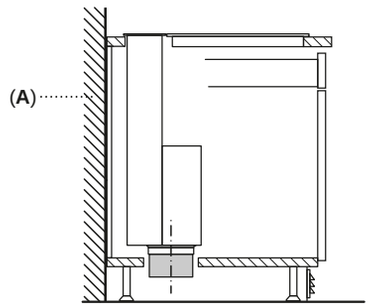

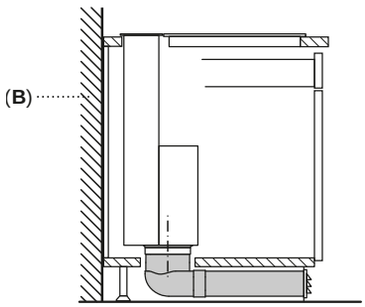

A: Aussenwand – U-Wert ≤0,5 W/(m²·K)
B: Aussenwand – U-Wert >0,5 W/(m²·K)

Kombination mit Elektrokochfeld
Maße in mm

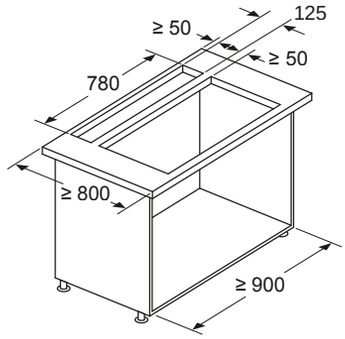

Kombination mit Gaskochfeld nicht möglich

Um Leistungsverluste zu vermeiden, Folgendes beachten:

- Keine Oberschränke über dem Gerät montieren
- Abstand offene Regalelemente über dem Gerät min. 650 mm (Empfehlung)
- Abstand links/rechts zwischen Gerät und Wand/benachbartem Oberschrank min. 500 mm
- Abstand zwischen Geräterahmen und Wand min. 50 mm

Maße in mm

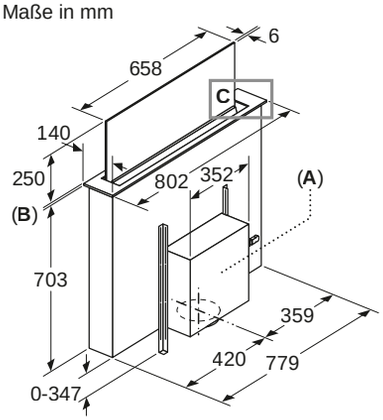

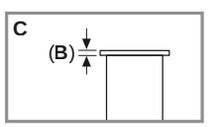

A: Montage Motoreinheit an Front-/Rückseite oder mit max. 3 m Abstand seitlich versetzt (Sonderzubehör erforderlich)

Motoreinheit muss immer zugänglich sein

B: 5,5 mm

Kombination mit Elektrokochfeld
T68FS6RX2
Nahtloser, flächenbündiger Einbau
Maße in mm

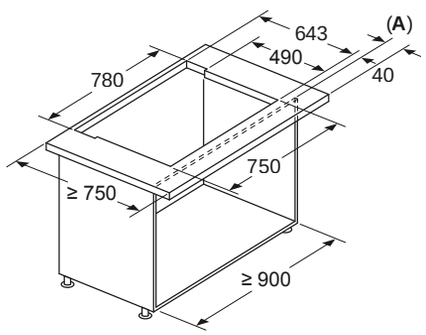

A: Überstand Arbeitsplatte - Korpus

Kombination mit Gaskochfeld nicht möglich

Um Leistungsverluste zu vermeiden, Folgendes beachten:

- Keine Oberschränke über dem Gerät montieren
- Abstand offene Regalelemente über dem Gerät min. 650 mm (Empfehlung)
- Abstand links/rechts zwischen Gerät und Wand/benachbartem Oberschrank min. 500 mm
- Abstand zwischen Geräterahmen und Wand min. 50 mm

Maße in mm

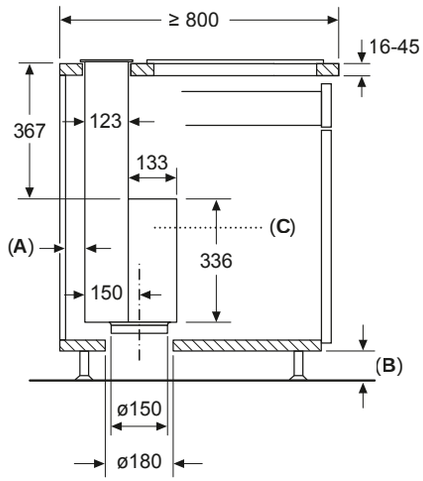

A: ≥ 20 mm zwischen Einsaugbereich Guided Air und Möbelwand

B: ≥ 60 mm für den Umluftbetrieb

≥ 100 mm für den Abluftbetrieb mit Kanal im Sockelbereich
C: Motoreinheit muss immer zugänglich sein

Nahtloser Einbau
(Sonderzubehör erforderlich)
Maße in mm

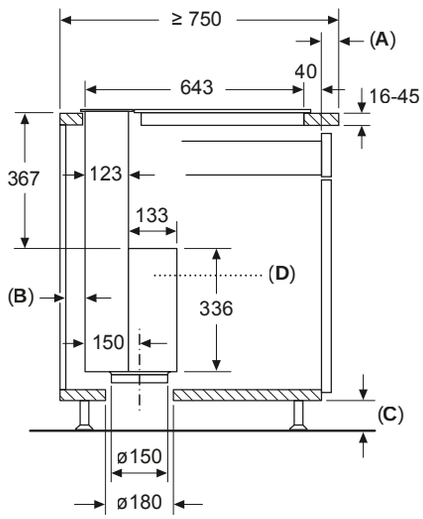

A: Überstand Arbeitsplatte - Korpus

B: ≥ 20 mm zwischen Einsaugbereich Guided Air und Möbelwand

C: ≥ 60 mm für den Umluftbetrieb

≥ 100 mm für den Abluftbetrieb mit Kanal im Sockelbereich
D: Motoreinheit muss immer zugänglich sein

Dekorative Wandessen

Der Blickfang in jeder Küche

NEFF Dunstabzüge erfreuen die Sinne. Nicht nur Nase und Ohren, ganz besonders auch die Augen. Ihr klares Design macht sie zum Blickfang in Ihrer Küche. NEFF Dunstabzüge integrieren sich bestens in jede Küchenumgebung und passen perfekt zu den anderen NEFF Einbaugeräten.



HOME CONNECT

Automatisch frische Luft
Unsere Dunstabzüge mit Home Connect* Ausstattung kümmern sich ganz von selbst um Frischluft in der Küche. Sobald Sie auf Ihrem NEFF Induktions-Kochfeld zu kochen beginnen, springt der Dunstabzug an. Denn beide sind per Home Connect über WLAN miteinander verbunden. Die Haube passt ihre Leistung automatisch den Kochdünsten an.

CONNECTED BY Home Connect

* Mehr Infos unter www.home-connect.com

KOMFORTABLE TOUCH-BEDIENUNG

Klare Symbole, bestens lesbare Anzeigen und einfachste Bedienung
Ein leichtes Drücken genügt für die gewünschten Einstellungen. Die Touch-Bedienung gibt's auch bei den Flachschirmhauben.





KREATIVE DUNSTABZUGSHAUBE

Platz für Ideen und Inspiration
Ein Küche steckt voller Inspirationen – ein Platz, um sich selbst zu verwirklichen. Unsere kreative Dunstabzugshaube ist Ihnen dabei nicht im Weg, im Gegenteil! Nutzen Sie die Ablage für Ihr Rezept oder Kochbuch, pinnen Sie Bilder mit Neodym-Magneten daran oder beschreiben Sie sie mit Ihren eigenen Einfällen.

Weitere Highlights

KOCHFELDBASIERTE STEUERUNG DES DUNSTABZUGS



Zwei, die sich verstehen.
Dunstabzugshaube und Kochfeld sind per Home Connect über Ihr WLAN verbunden. Sobald Sie das Kochfeld einschalten, nimmt unser **Luftsensor** Dampf und Aromen in Ihrer Küche wahr, schaltet den Dunstabzug ein und passt ihn der Dampfmenge an. Sie können Ihren Dunstabzug auch ganz bequem über das TwistPadFire® direkt am Kochfeld steuern.





AMBIENT LIGHT

Beleuchtung zum Wohlfühlen
Gäste, Jahreszeiten, Rezepte, Aromen, Stimmung – in Ihrer Küche kann sich immer alles ändern. Ob Austern mit Champagner zu zweit oder Coq au Vin mit den Schwiegereltern, Ambient Light taucht Ihre Küche in das zur Stimmung passende Licht. Wählen Sie über die Home Connect App* die Farbe aus, mit der Sie sich gerade am wohlsten fühlen.



* Mehr Infos unter www.home-connect.com

Integrierte Designhaube

Platzwunder mit extra Abstellfläche

Unsere minimalistische, nahtlos integrierte Designhaube schafft Harmonie in Ihrer Küche und bringt zusätzliche Abstellflächen. Mit unserem cleveren Design wird Ihre flächenbündige Haube zum versteckten Schmuckstück.



Abbildung mit Kaminverlängerung

INTEGRIERTES DESIGN

Flexibel für extra Stauraum
Unsere nahtlos integrierte Designhaube wird flächenbündig in Ihren Küchenschrank eingebaut, und ist damit praktisch unsichtbar, solange sie ausgeschaltet ist. Eingeschaltet kommt ihr ästhetisches Designkonzept zur Geltung, bei dem nur eine Glasscheibe sichtbar ist.

Die T-Form bietet zusätzlichen Platz für bis zu zehn Kilo Küchenutensilien – und zwar auf beiden Seiten. Platz ist für weit mehr als nur für Gewürze. Jetzt können Sie Ihre liebsten Küchenbegleiter nah und griffbereit aufbewahren, ohne dabei auf Minimalismus verzichten zu müssen.



KOMFORTABLE STEUERUNG

Höchste Funktionalität und einfachste Bedienung
Unsere unsichtbar integrierte Designhaube lässt sich dank des Touch Control Glasbedienfelds einfach und komfortabel steuern. Beim Ausklappen des Glasbedienfelds startet der Dunstabzug und die helle LED-Beleuchtung setzt Ihre Kochkünste perfekt in Szene. Die Beleuchtung können Sie natürlich auch unabhängig von der Haube anschalten.



FLEXIBLE INSTALLATION

Fast grenzenlose Flexibilität für die Küche Ihrer Träume
Es ist Ihre Vision. Sie wissen genau, wie Ihre Küche aussehen soll. Wir liefern Ihnen dazu gerne kreative Ideen. Unsere integrierte Designhaube ist völlig flexibel, denn sie passt in 32-36 cm tiefe Oberschränke und kann auf Wunsch mit einer Kaminverlängerung (Abb. oben) kombiniert werden – individuell anpassbar bis zu einer Schrankhöhe von mehr als 90 cm.

Selbst wenn Sie keine Möglichkeit haben, die Küchendämpfe über einen Abluftschacht nach draußen zu befördern – NEFF Dunstabzugshauben können praktisch in allen Küchen ohne Installation eines Abluftkanalsystems installiert werden – und die Luft beim Kochen ist nahezu genauso gut wie beim Abluftbetrieb. Egal für welche Dunstabzugshaube Sie sich entscheiden – wir haben für jedes Modell auch die optimale Lösung im Umluftbetrieb.

Frischluft mit Umluft

Prima Klima beim Kochen



CLEAN AIR PLUS – FÜR JEDEN DUNSTABZUG

Immer frische Luft am Start
Sie haben Ihre Wunsch-Dunstabzugshaube gefunden? Dann benötigen Sie nur noch das passende Clean Air Plus Umluftset dazu. Clean Air Plus Umluftsets gibt es in zwei Bauformen: extern mit aufgesetzter Designblende oder zur Installation im Kamin.

GROSSE FILTEROBERFLÄCHE

Leistung, die überzeugt
NEFF macht es ganz einfach, in jedem Fall für frische Luft in der Küche zu sorgen. Mit dem Clean Air Plus Umluftset bieten wir eine adäquate Lösung für den Umluftbetrieb Ihres Dunstabzugs. Denn aufgrund seiner vergrößerten Filteroberfläche kann das NEFF Clean Air Plus Umluftset über 90 % der Gerüche neutralisieren und in reine Luft umwandeln. Dieser Wert übersteigt viele herkömmliche Umluftsysteme bei Weitem und ist fast gleichauf mit dem eines Abluftsystems.

LEISTUNGSSTARKE FILTER

Sie haben die Wahl. Wir bieten Ihnen drei verschiedene Filtertypen zur Auswahl für die zuverlässige Geruchsaufnahme.

- Clean Air Plus Filter mit einer Geruchsreduzierung von mehr als 90%. Er muss nach 12-18 Monaten ausgetauscht werden.
- Long Life Geruchsfilter (regenerierbarer Filter) mit einer Geruchsreduzierung von mehr als 80%. Unser regenerierbarer Filter kann regelmäßig zuhause im Backofen bei 200 °C regeneriert werden und besitzt eine Lebensdauer von etwa 10 Jahren. Eine clevere Alternative.
- Clean Air Standardfilter mit einer Geruchsreduzierung bis zu 80%. Er muss nach etwa einem Jahr Einsatz im Umluftbetrieb ausgetauscht werden.

Clean Air Plus Filter	*Long Life Geruchsfilter (regenerierbarer Filter)*	*Clean Air Standardfilter*
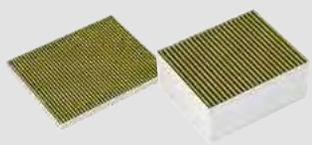	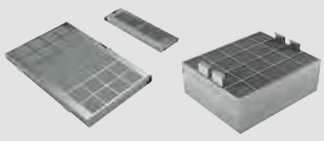	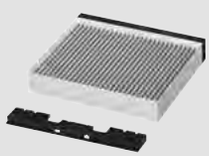
Geruchsreduzierung > 90%	*Geruchsreduzierung > 80%*	*Geruchsreduzierung 60-80%*
• Lebensdauer 12-18 Monate	**• Lebensdauer bis 10 Jahre**	**• Wechselintervall 6-12 Monate**
• Anti-Fisch Beschichtung	**• Regeneration alle 3-4 Monate**	**• Anti-Fisch Beschichtung**
• Bis zu 5 dB leiser	**• Regeneration: 2 Stunden bei 200 °C im Backofen**	
• Bis 100m³/h mehr Leistung		
• Anti-Pollen Funktionalität		

NEFF Collection Dunstabzüge im Überblick

Best.-Nr. VIB * NEU	Werte-klasse	Home Connect	Breite in cm	Kochfeld-basierte Hauben-steuerung	Abluft	Umluft	Geräusch min./max. Normal-stufe in dB	LED	Soft Light	Ambient Light	Luft-sensor	Silence Taste	Randab-saugung	Seite
														
Wandessen (Flachessen, Schrägessen)														
D95FRW1S2	N90	✓	90	✓	✓	✓	42/56	✓	✓	✓	✓	✓	✓	127
D95FMS1G0	N90	–	90	–	✓	✓	43/57	✓	✓	–	–	✓	✓	128
D96IMW1G1	N90	✓	90	✓	✓	✓	43/55	✓	✓	✓	✓	✓	✓	128
D95IMW1G0	N90	–	90	–	✓	✓	45/53	✓	✓	–	–	✓	✓	129
D95IMM1G0	N70	–	90	–	✓	✓	48/58	✓	–	–	–	–	✓	129
D94BHM1S5*	N50	–	90	–	✓	✓	48/60	✓	–	–	–	–	–	130
D95BHM4N0	N50	–	90	–	✓	✓	52/65	✓	–	–	–	–	–	131
D65BHM4N0	N50	–	60	–	✓	✓	52/64	✓	–	–	–	–	–	131
Integrierte Designhauben, 90 cm, 60 cm														
D95XAM2S0	N70	–	90	–	✓	✓	50/63	✓	✓	–	–	–	–	132
D65XAM2S0	N70	–	60	–	✓	✓	50/63	✓	✓	–	–	–	–	132
Flachschirmhauben, 90 cm, 60 cm														
D49PU54X1	N90	–	90	–	✓	✓	41/53	✓	✓	–	✓	✓	–	133
D46PU54X1	N90	–	60	–	✓	✓	41/53	✓	✓	–	✓	✓	–	133

NEFF Collection Dunstabzugshauben – die Werteklassen

Schnellere Orientierung, hilfreich bei der Kaufentscheidung: unsere Werteklassen. Je mehr Ausstattung, desto höher die Werteklasse – gut sichtbar auf den nachfolgenden Geräteseiten. Hier eine vereinfachte Kurzübersicht der wichtigsten Ausstattungsmerkmale in den Werteklassen der NEFF Collection Dunstabzugshauben.

N90



Touch Control Bedienung mit Display

Kochfeldbasierte Haubensteuerung (modellabhängig)

Air Fresh Intervall Lüftung

Ambient Light (modellabhängig)

Silence Taste

Randabsaugung

LED

Metallfettfilter, spülmaschinengeeignet

N70



Touch Control Bedienung mit LED-Anzeige

—

—

—

—

Randabsaugung

LED

Metallfettfilter, spülmaschinengeeignet

N50

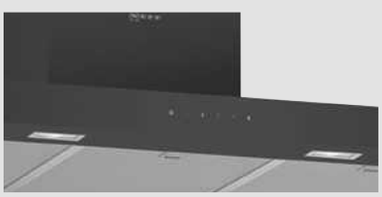

Touch Control Bedienung mit LED-Anzeige

—

—

—

—

—

LED

Metallfettfilter, spülmaschinengeeignet

D95FRW1S2

N90

Kreative Flachesse, Home Connect





Schwarz € 2.891*

- Wahlweise Abluft- oder Umluftbetrieb
- Für Umluftbetrieb ist ein Umluftset (Sonderzubehör) notwendig
- Bei Umluft kaminloser Betrieb möglich
- Kochfeldbasierte Haubensteuerung (mit passendem Kochfeld)
- Mit schwarzem Kamin ausgestattet
- Energieeffizienzklasse: B [1) 2)]
- Durchschnittlicher Energieverbrauch: 41.1 kWh/Jahr [2)]
- Lüfter-Effizienzklasse: B [2)]
- Beleuchtungs-Effizienzklasse: A [2)]
- Fettfilter-Effizienzklasse: B [2)]
- Geräusch min./max. Normalstufe: 43/57 dB

DESIGN:
- Filterabdeckung in Glas
- Glasscheibe: schwarz bedruckt
- Reinigungsfreundlicher, aerodynamisch optimierter Innenrahmen
- Für Wandmontage über Kochstellen

KOMFORT:
- Home Connect
- Air Fresh Intervall Lüftung
- Touch Control-Bedienung (3 Leistungsstufen und 2 Intensivstufen) mit LED-Anzeige, 3x7-Segment
- Intensivstufen mit automatischer Rückstellung
- Automatischer Gebläsenachlauf mit digitaler Anzeige
- Luftsensor
- Silence Taste
- Randabsaugung
- 2 Einsaugbereiche: Frontseite und Unterseite
- 2 einflutig stehend. BLDC Motor
- Power Boost-Stellung
- Metallfettfilter, spülmaschinengeeignet
- Sättigungsanzeige für Fett - und Geruchsfilter
- Ambient Light
- Dimmfunktion
- Soft Light
- Vollautomatische Dunstabzugshaube

FERNSTART UND FERNÜBERWACHUNG:
- Fernstart und Fernüberwachung für die Vernetzung von Hausgeräten und eine Bedienung per Smartphone oder Tablet (nur in Ländern, in denen Home Connect Service verfügbar ist)
- Die Home Connect Funktionalität lässt sich durch die Einbindung zahlreicher Anwendungen externer Kooperationspartner (Partnering) beliebig erweitern
- Sprachsteuerung über gängige Sprachassistenten möglich
- Einstellbare Farbtemperatur (2.700 K - 5.000 K) für eine Anpassung auf die Raumbeleuchtung über Home Connect verfügbar

TECHNISCHE INFORMATION:
- Gerätemaße Abluft (HxBxT): 981-1251 x 890 x 362 mm
- Gerätemaße Umluft mit Kamin (HxBxT): 1041-1311 x 890 x 362 mm
- Gerätemaße Umluft mit Clean Air Umluftset (HxBxT):
  1171 x 890 x 362 mm - Montage auf Außenkanal
  1241-1511 x 890 x 362 mm - Montage auf Innenkanal
- Gerätemaße Umluft ohne Kamin (HxBxT):512 mm x 890 x 362 mm
- Abluftleistung nach EN 61591:
  max. Normalbetrieb 394 m³/h, Intensivstufe 717 m³/h
- Geräuschwerte nach EN 60704-2-13 bei Abluftbetrieb:
  Max. Normalstufe: 57 dB(A) re 1 pW, Intensivstufe: 70 dB(A) re 1 pW
- Bei Einsatz des separat erhältlichen Clean Air Plus Umluftsets (Sonderzubehör) erreicht ihr Gerät im Umluftbetrieb folgende Werte:
  Umluftstufe: max. Normalbetrieb: 311 m³/h, Intensivstufe: 578 m³/h
  Geräuschwerte bei Umluftbetrieb:
  max. Normalstufe: 60 dB(A) re 1 pW, Intensivstufe: 74 dB(A) re 1 pW
- Arbeitsplatzbeleuchtung mit 2 x 3 W LED-Modulen
- Beleuchtungsstärke: 360 lux, Farbtemperatur: 3500 K
- Abluftstutzen Ø 150 mm (Ø 120 mm beiliegend)
- Anschlusskabel 1,3 m mit Stecker
- Gesamtanschlusswert: 150 W
- mit Rückstauklappe
- **Betrieb über Gaskochfeld nicht zulässig**

SONDERZUBEHÖR:

Z51AFB1X6	Clean Air Plus Geruchsfilter (Ersatz)	€ 146*
Z51AFI1X6	Clean Air Plus Umluftset	€ 214*
Z51AFV1X6	Clean Air Plus Umluftset (kaminlos)	€ 214*
Z51AFR0X0	Long Life Umluftset (kaminlos)	€ 525*
Z51AFS0X0	Long Life Umluftset	€ 525*

[1)] Auf einer EEK-Skala von: A+++ bis D
[2)] Gemäß EU-Regulierung Nr. 65/2014
* Unverbindliche Preisempfehlung des Herstellers inkl. gesetzlicher Mehrwertsteuer

Technische Hinweise und Maße zu diesen Geräten finden Sie auf Seite 134 – 143
Sonderzubehör/Preise finden Sie auf Seite 12 – 17 bei Zubehör

D95FMS1G0

N90

Flachesse



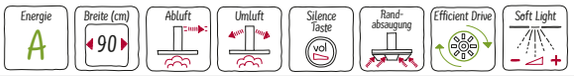

Graphite-Grey Edition € 2.379*

- Wahlweise Abluft- oder Umluftbetrieb
- Bei Umluft kaminloser Betrieb möglich
- Für Umluftbetrieb wird ein Umluft Set (Sonderzubehör) benötigt
- Mit schwarzem Kamin ausgestattet
- Energieeffizienzklasse: A [1] [2]
- Durchschnittlicher Energieverbrauch: 37.8 kWh/Jahr [2]
- Lüfter-Effizienzklasse: B [2]
- Beleuchtungs-Effizienzklasse: A [2]
- Fettfilter-Effizienzklasse: B [2]
- Geräusch min./max. Normalstufe: 43/57 dB

DESIGN:
- Graphite-Grey Edition
- Glasscheibe: schwarz bedruckt
- Filterabdeckung in Glas
- Reinigungsfreundlicher Aerodynamisch optimierter Innenrahmen

KOMFORT:
- Silence Taste
- Schnellmontagebefestigung
- Power Boost-Stellung
- Hohe, fein dosierbare Luftleistung durch Elektronik-Steuerung
- Touch Control-Bedienung mit 3x7-Segment, LED-Anzeige
- Automatischer Gebläsenachlauf mit digitaler Anzeige
- 2 Einsaugbereiche: Frontseite und Unterseite
- Intensivstufen mit automatischer Rückstellung
- Air Fresh Intervall Lüftung
- Dimmfunktion
- Soft Light
- BLDC Motor
- Randabsaugung
- Sättigungsanzeige für Fett - und Geruchsfilter
- Metallfettfilter, spülmaschinengeeignet

TECHNISCHE INFORMATION:
- Gerätemaße Abluft (HxBxT): 969-1239 x 895 x 263 mm
- Gerätemaße Umluft mit Kamin (HxBxT): 1029-1299 x 895 x 263 mm
- Gerätemaße Umluft mit Clean Air Plus Umluft Set (HxBxT): 1159 x 895 x 263 mm - Montage auf Außenkanal 1229-1499 x 895 x 263 mm - Montage auf Innenkanal
- Gerätemaße Umluft ohne Kamin (HxBxT): 480 x 895 x 263 mm
- Abluftleistung nach EN 61591: max. Normalbetrieb 394 m³/h, Intensivstufe 717 m³/h
- Geräuschwerte nach EN 60704-2-13 bei Abluftbetrieb: Max. Normalstufe: 57 dB(A) re 1 pW, Intensivstufe: 70 dB(A) re 1 pW
- Bei Einsatz des separat erhältlichen Clean Air Plus Umluftsets (Sonderzubehör) erreicht ihr Gerät im Umluftbetrieb folgende Werte: Umluftstufe: max. Normalbetrieb 311 m³/h Intensivstufe 578 m³/h Geräuschwerte bei Umluftbetrieb: max. Normalstufe: 60 dB(A) re 1 pW Intensivstufe: 74 dB(A) re 1 pW
- Gleichmäßige, helle Beleuchtung mit 2 x 1,5W LED-Modul
- Beleuchtungsstärke: 225 lux
- Farbtemperatur: 3500 K
- Abluftstutzen Ø 150 mm (Ø 120 mm beiliegend)
- Anschlusswert: 143 W

SONDERZUBEHÖR:

Z51AFB1X6	Clean Air Plus Geruchsfilter (Ersatz)	€ 146*
Z51AFI1X6	Clean Air Plus Umluftset	€ 214*
Z51AFV1X6	Clean Air Plus Umluftset (kaminlos)	€ 214*
Z51AFR0X0	Long Life Umluftset (kaminlos)	€ 525*
Z51AFS0X0	Long Life Umluftset	€ 525*

D96IMW1G1

N90

Schrägesse, Home Connect



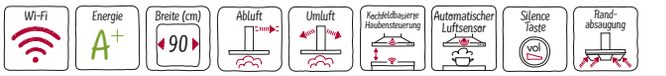

Graphite-Grey Edition € 2.774*

- Wahlweise Abluft- oder Umluftbetrieb
- Bei Umluft kaminloser Betrieb möglich
- Für Umluftbetrieb wird ein Umluft Set (Sonderzubehör) benötigt
- Kochfeldbasierte Haubensteuerung (mit passendem Kochfeld)
- Mit schwarzem Kamin ausgestattet
- Energieeffizienzklasse: A+ [1] [2]
- Durchschnittlicher Energieverbrauch: 32.6 kWh/Jahr [2]
- Lüfter-Effizienzklasse: A [2]
- Beleuchtungs-Effizienzklasse: A [2]
- Fettfilter-Effizienzklasse: B [2]
- Geräusch min./max. Normalstufe: 43/55 dB

DESIGN:
- Graphite-Grey Edition
- Filterabdeckung in Glas
- Glasscheibe: schwarz bedruckt

KOMFORT:
- Home Connect
- Schnellmontagebefestigung
- Power Boost-Stellung
- Hohe, fein dosierbare Luftleistung durch Elektronik-Steuerung
- Touch Control-Bedienung (3 Leistungsstufen und 2 Intensivstufen) mit LED-Anzeige, 3x7-Segment
- Silence Taste
- 2 Einsaugbereiche: Frontseite und Unterseite
- Intensivstufen mit automatischer Rückstellung
- Reinigungsfreundlicher Aerodynamisch optimierter Innenrahmen
- Luftsensor
- Air Fresh Intervall Lüftung
- Ambient Light
- Dimmfunktion
- Soft Light
- Doppelflutiges Hochleistungsgebläse
- BLDC Motor
- Randabsaugung
- Sättigungsanzeige für Fett - und Geruchsfilter
- Metallfettfilter, spülmaschinengeeignet

TECHNISCHE INFORMATION:
- Gerätemaße Abluft (HxBxT): 930-1200 x 895 x 502 mm
- Gerätemaße Umluft mit Kamin (HxBxT): 990-1260 x 895 x 502 mm
- Gerätemaße Umluft ohne Kamin (HxBxT): 370 x 895 x 502 mm
- Gerätemaße Umluft mit Clean Air Plus Umluft Set (HxBxT): 1120 x 895 x 502 mm - Montage auf Außenkanal 1190-1460 x 895 x 502 mm - Montage auf Innenkanal
- Extrem geräuscharmer Betrieb durch spezielle Geräuschdämmung
- Abluftleistung nach EN 61591: max. Normalbetrieb 467 m³/h, Intensivstufe 837 m³/h
- Geräuschwerte nach EN 60704-2-13 bei Abluftbetrieb: Max. Normalstufe: 55 dB(A) re 1 pW Intensivstufe: 67 dB(A) re 1 pW
- Bei Einsatz des separat erhältlichen Clean Air Plus Umluftsets (Sonderzubehör) erreicht ihr Gerät im Umluftbetrieb folgende Werte: Umluftstufe: Max. Normalbetrieb: 459 m³/h, Intensivstufe: 703 m³/h Geräuschwerte bei Umluftbetrieb: max. Normalstufe: 65 dB(A) re 1 pW Intensivstufe: 77 dB(A) re 1 pW
- Arbeitsplatzbeleuchtung mit 2 x 3W LED-Modul
- Beleuchtungsstärke: 348 lux
- Fernstart und Fernüberwachung
- Abluftstutzen Ø 150 mm (Ø 120 mm beiliegend)
- mit Rückstauklappe
- Anschlusswert: 170 W

FERNSTART UND FERNÜBERWACHUNG:
- Fernstart und Fernüberwachung für die Vernetzung von Hausgeräten und eine Bedienung per Smartphone oder Tablet (nur in Ländern, in denen Home Connect Service verfügbar ist)
- Die Home Connect Funktionalität lässt sich durch die Einbindung zahlreicher Anwendungen externer Kooperationspartner (Partnering) beliebig erweitern
- Sprachsteuerung über gängige Sprachassistenten möglich
- Einstellbare Farbtemperatur (2.700 K - 5.000 K) für eine Anpassung auf die Raumbeleuchtung über Home Connect verfügbar
- Intervall Funktion: verfügbar
- Silence Funktion: verfügbar

SONDERZUBEHÖR:

Z51AIB1X6	Clean Air Plus Geruchsfilter (Ersatz)	€ 146*
Z51AII1X6	Clean Air Plus Umluftset	€ 246*
Z51AIV1X6	Clean Air Plus Umluftset (kaminlos)	€ 206*
Z51AIR0X0	Long Life Umluftset (kaminlos)	€ 525*
Z51AIS0X0	Long Life Umluftset	€ 544*

[1]) Auf einer EEK-Skala von: A+++ bis D
[2]) Gemäß EU-Regulierung Nr. 65/2014
* Unverbindliche Preisempfehlung des Herstellers inkl. gesetzlicher Mehrwertsteuer

Technische Hinweise und Maße zu diesen Geräten finden Sie auf Seite 134 – 143
Sonderzubehör/Preise finden Sie auf Seite 12 – 17 bei Zubehör

D95IMW1G0
Schrägesse

N90



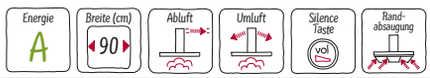

Graphite-Grey Edition € 2.186*

- Wahlweise Abluft- oder Umluftbetrieb
- Bei Umluft kaminloser Betrieb möglich
- Für Umluftbetrieb wird ein Umluft Set (Sonderzubehör) benötigt
- Mit schwarzem Kamin ausgestattet
- Energieeffizienzklasse: A [1] [2]
- Durchschnittlicher Energieverbrauch: 34.6 kWh/Jahr [2]
- Lüfter-Effizienzklasse: A [2]
- Beleuchtungs-Effizienzklasse: A [2]
- Fettfilter-Effizienzklasse: B [2]
- Geräusch min./max. Normalstufe: 45/53 dB

DESIGN:
- Graphite-Grey Edition
- Filterabdeckung in Glas
- Glasscheibe: schwarz bedruckt
- Für Wandmontage über Kochstellen
- 2 Einsaugbereiche: Frontseite und Unterseite
- Reinigungsfreundlicher Aerodynamisch optimierter Innenrahmen

KOMFORT:
- Silence Taste
- Power Boost-Stellung
- Hohe, fein dosierbare Luftleistung durch Elektronik-Steuerung
- Touch Control-Bedienung (3 Leistungsstufen und 2 Intensivstufen) mit LED-Anzeige, 3x7-Segment
- Automatischer Gebläsenachlauf mit digitaler Anzeige
- Intensivstufen mit automatischer Rückstellung
- Air Fresh Intervall Lüftung
- Dimmfunktion
- Soft Light
- Doppelflutiges Hochleistungsgebläse
- Randabsaugung
- Sättigungsanzeige für Fett - und Geruchsfilter
- Metallfettfilter, spülmaschinengeeignet
- Schnellmontagebefestigung

TECHNISCHE INFORMATION:
- Gerätemaße Abluft (HxBxT): 930-1200 x 895 x 502 mm
- Gerätemaße Umluft mit Kamin (HxBxT): 990-1260 x 895 x 502 mm
- Gerätemaße Umluft ohne Kamin (HxBxT): 370 x 895 x 502 mm
- Gerätemaße Umluft mit Clean Air Plus Umluft Set (HxBxT):
  1120 x 895 x 502 mm - Montage auf Außenkanal
  1190-1460 x 895 x 502 mm - Montage auf Innenkanal
- Abluftleistung nach EN 61591:
  max. Normalbetrieb 431 m³/h Intensivstufe 714 m³/h
- Geräuschwerte nach EN 60704-2-13 bei Abluftbetrieb:
  Max. Normalstufe: 53 dB(A) re 1 pW, Intensivstufe: 65 dB(A) re 1 pW
- Bei Einsatz des separat erhältlichen Clean Air Plus Umluftsets (Sonderzubehör) erreicht ihr Gerät im Umluftbetrieb folgende Werte:
  Umluftstufe: max. Normalbetrieb 410 m³/h Intensivstufe 632 m³/h
  Geräuschwerte bei Umluftbetrieb:
  max. Normalstufe: 63 dB(A) re 1 pW, Intensivstufe: 74 dB(A) re 1 pW
- Gleichmäßige, helle Beleuchtung mit 2 x 1,5W LED-Modul
- Beleuchtungsstärke: 238 lux
- Farbtemperatur: 3500 K
- Abluftstutzen Ø 150 mm (Ø 120 mm beiliegend)
- Gesamtanschlusswert: 143 W

SONDERZUBEHÖR:

Z51AIB1X6	Clean Air Plus Geruchsfilter (Ersatz)	€ 146*
Z51AII1X6	Clean Air Plus Umluftset	€ 246*
Z51AIV1X6	Clean Air Plus Umluftset (kaminlos)	€ 206*
Z51AIR0X0	Long Life Umluftset (kaminlos)	€ 525*
Z51AIS0X0	Long Life Umluftset	€ 544*

D95IMM1G0
Schrägesse

N70



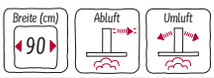

Graphite-Grey Edition € 1.837*

- Wahlweise Abluft- oder Umluftbetrieb
- Bei Umluft kaminloser Betrieb möglich
- Für Umluftbetrieb wird ein Umluft Set (Sonderzubehör) benötigt
- Mit schwarzem Kamin ausgestattet
- Energieeffizienzklasse: B [1] [2]
- Durchschnittlicher Energieverbrauch: 56.6 kWh/Jahr [2]
- Lüfter-Effizienzklasse: B [2]
- Beleuchtungs-Effizienzklasse: B [2]
- Fettfilter-Effizienzklasse: C [2]
- Geräusch min./max. Normalstufe: 48/58 dB

DESIGN:
- Graphite-Grey Edition
- Filterabdeckung in Glas
- Glasscheibe: schwarz bedruckt
- Für Wandmontage über Kochstellen
- 2 Einsaugbereiche: Frontseite und Unterseite
- Reinigungsfreundlicher Aerodynamisch optimierter Innenrahmen

KOMFORT:
- Power Boost-Stellung
- Hohe, fein dosierbare Luftleistung durch Elektronik-Steuerung
- Touch Control-Bedienung (3 Leistungsstufen und 1 Intensivstufe) mit LED-Anzeige
- Intensivstufen mit automatischer Rückstellung
- Doppelflutiges Hochleistungsgebläse
- Randabsaugung
- Metallfettfilter, spülmaschinengeeignet
- Schnellmontagebefestigung

TECHNISCHE INFORMATION:
- Gerätemaße Abluft (HxBxT): 930-1200 x 895 x 502 mm
- Gerätemaße Umluft mit Kamin (HxBxT): 990-1260 x 895 x 502 mm
- Gerätemaße Umluft ohne Kamin (HxBxT): 370 x 895 x 502 mm
- Gerätemaße Umluft mit Clean Air Plus Umluft Set (HxBxT):
  1120 x 895 x 502 mm - Montage auf Außenkanal
  1190-1460 x 895 x 502 mm - Montage auf Innenkanal
- Abluftleistung nach EN 61591:
  max. Normalbetrieb 416 m³/h Intensivstufe 700 m³/h
- Geräuschwerte nach EN 60704-2-13 bei Abluftbetrieb:
  Max. Normalstufe: 58 dB(A) re 1 pW, Intensivstufe: 67 dB(A) re 1 pW
- Bei Einsatz des separat erhältlichen Clean Air Plus Umluftsets (Sonderzubehör) erreicht ihr Gerät im Umluftbetrieb folgende Werte:
  Umluftstufe: max. Normalbetrieb 409 m³/h, Intensivstufe 615 m³/h
  Geräuschwerte bei Umluftbetrieb:
  max. Normalstufe: 65 dB(A) re 1 pW, Intensivstufe: 75 dB(A) re 1 pW
- Gleichmäßige, helle Beleuchtung mit 2 x 1,5W LED-Modul
- Beleuchtungsstärke: 90 lux
- Farbtemperatur: 3500 K
- Abluftstutzen Ø 150 mm, 120 mm
- Anschlusswert: 143 W

SONDERZUBEHÖR:

Z51AIB1X6	Clean Air Plus Geruchsfilter (Ersatz)	€ 146*
Z51AII1X6	Clean Air Plus Umluftset	€ 246*
Z51AIV1X6	Clean Air Plus Umluftset (kaminlos)	€ 206*
Z51AIR0X0	Long Life Umluftset (kaminlos)	€ 525*
Z51AIS0X0	Long Life Umluftset	€ 544*

[1]) Auf einer EEK-Skala von: A+++ bis D
[2]) Gemäß EU-Regulierung Nr. 65/2014
* Unverbindliche Preisempfehlung des Herstellers inkl. gesetzlicher Mehrwertsteuer

Technische Hinweise und Maße zu diesen Geräten finden Sie auf Seite 134 – 143
Sonderzubehör/Preise finden Sie auf Seite 12 – 17 bei Zubehör

D94BHM1S5

N50

Wandesse



MADE IN GERMANY

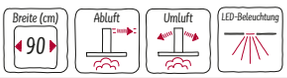

NEU

Edelstahl

€ 971*

- Wahlweise Abluft- oder Umluftbetrieb
- Für Umluftbetrieb ist ein Umluftset (Sonderzubehör) notwendig
- Mit schwarzem Kamin ausgestattet
- Energie-Effizienzklasse: B [1] [2]
- Durchschnittlicher Energieverbrauch: 48.5 kWh/Jahr [2]
- Lüfter-Effizienzklasse: A [2]
- Beleuchtungs-Effizienzklasse: A [2]
- Fettfilter-Effizienzklasse: C [2]
- Geräusch min./max. Normalstufe: 48/60 dB

DESIGN:

- Für Wandmontage über Kochstellen

KOMFORT:

- Hohe, fein dosierbare Luftleistung durch Elektronik-Steuerung
- Touch Control (3 Leistungsstufen und 1 Intensivstufe) mit LED-Anzeige
- Intensivstufen mit automatischer Rückstellung
- Doppelflutiges Hochleistungsgebläse
- Energieeffiezienter Kondensatormotor
- Metallfettfilter, spülmaschinengeeignet

TECHNISCHE INFORMATIONEN:

- Gerätemaße Abluft (HxBxT): 635-965 x 900 x 500 mm
- Gerätemaße Umluft (HxBxT): 635-1075 x 900 x 500 mm
- Gerätemaße Umluft mit Clean Air Umluftset (HxBxT):
  703 x 900 x 500 mm - Montage auf Außenkanal
  833-1163 x 900 x 500 mm - Montage auf Innenkanal
- Abluftleistung nach EN 61591:
  max. Normalbetrieb 372 m³/h Intensivstufe 604 m³/h
- Geräuschwerte nach EN 60704-2-13 bei Abluftbetrieb: max. Normalstufe: 60 dB(A) re 1 pW, Intensivstufe: 70 dB(A) re 1 pW
- Bei Einsatz des separat erhältlichen Clean Air Plus Umluftsets (Sonderzubehör) erreicht ihr Gerät im Umluftbetrieb folgende Werte:
  Umluftstufe: max. Normalbetrieb 337 m³/h, Intensivstufe 441 m³/h
  Geräuschwerte bei Umluftbetrieb:
  max. Normalstufe: 70 dB(A) re 1 pW, Intensivstufe: 74 dB(A) re 1 pW
- Gleichmäßige, helle Beleuchtung mit 2 x 1,5 W LED-Modul
- Beleuchtungsstärke: 214 lux
- Farbtemperatur: 3500 K
- Abluftstutzen Ø 150 mm (Ø 120 mm beiliegend)
- Länge Anschlusskabel: 1,3 m mit Stecker
- Gesamtanschlusswert: 220 W

SONDERZUBEHÖR:

Z51DXI1X6	Clean Air Plus Umluftset	€ 174*
Z53XXB1X6	Clean Air Plus Geruchsfilter (Ersatz)	€ 139*
Z51FXJ0X0	Long Life Umluftset	€ 483*
Z50XXP0X0	Long Life Geruchsfilter (Ersatzbedarf)	€ 393*
Z51DXB1X4	Clean Air Standard Geruchsfilter (Ersatzbedarf)	€ 70*
Z51DXI1X4	Clean Air Standart Umluftset Starterset	€ 90*

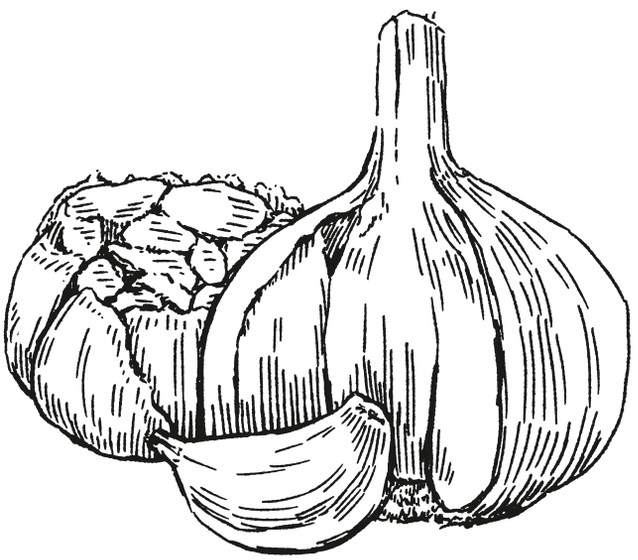

[1]) Auf einer EEK-Skala von: A+++ bis D
[2]) Gemäß EU-Regulierung Nr. 65/2014
* Unverbindliche Preisempfehlung des Herstellers inkl. gesetzlicher Mehrwertsteuer

Technische Hinweise und Maße zu diesen Geräten finden Sie auf Seite 134 – 143
Sonderzubehör/Preise finden Sie auf Seite 12 – 17 bei Zubehör

D95BHM4N0 *N50*

Wandesse



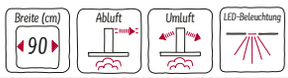

Edelstahl € 1.002*

- Wahlweise Abluft- oder Umluftbetrieb
- Für Umluftbetrieb ist ein Umluftset (Sonderzubehör) notwendig
- Energie-Effizienzklasse: B [1] [2]
- Durchschnittlicher Energieverbrauch: 62.5 kWh/Jahr [2]
- Lüfter-Effizienzklasse: B [2]
- Beleuchtungs-Effizienzklasse: A [2]
- Fettfilter-Effizienzklasse: B [2]
- Geräusch min./max. Normalstufe: 52/65 dB

DESIGN:
- Für Wandmontage über Kochstellen

KOMFORT:
- Hohe, fein dosierbare Luftleistung durch Elektronik-Steuerung
- Touch Control-Bedienung (3 Leistungsstufen und 1 Intensivstufe) mit LED-Anzeige
- Intensivstufen mit automatischer Rückstellung
- Doppelflutiges Hochleistungsgebläse
- Energieeffiezienter Kondensatormotor
- Filterabdeckung aus Edelstahl, spülmaschinengeeignet
- Metallfettfilter, spülmaschinengeeignet

TECHNISCHE INFORMATIONEN:
- Gerätemaße Abluft (HxBxT): 635-965 x 900 x 500 mm
- Gerätemaße Umluft (HxBxT): 635-1075 x 900 x 500 mm
- Gerätemaße Umluft mit Clean Air Umluftset (HxBxT):
  703 x 900 x 500 mm - Montage auf Außenkanal
  833-1163 x 900 x 500 mm - Montage auf Innenkanal
- Abluftleistung nach EN 61591:
  max. Normalbetrieb 453 m³/h, Intensivstufe 739 m³/h
- Geräuschwerte nach EN 60704-2-13 bei Abluftbetrieb:
  Max. Normalstufe: 65 dB(A) re 1 pW, Intensivstufe: 74 dB(A) re 1 pW
- Bei Einsatz des separat erhältlichen Clean Air Plus Umluftsets (Sonderzubehör) erreicht ihr Gerät im Umluftbetrieb folgende Werte:
  Umluftstufe: max. Normalbetrieb 404 m³/h, Intensivstufe 499 m³/h
  Geräuschwerte bei Umluftbetrieb:
  max. Normalstufe: 72 dB(A) re 1 pW, Intensivstufe: 76 dB(A) re 1 pW
- Gleichmäßige, helle Beleuchtung mit 2 x 1,5 W LED-Modul
- Beleuchtungsstärke: 214 lux
- Farbtemperatur: 3500 K
- Abluftstutzen Ø 150 mm (Ø 120 mm beiliegend)
- Länge Anschlusskabel: 1,3 m mit Stecker
- Gesamtanschlusswert: 255 W
- mit Rückstauklappe

SONDERZUBEHÖR:

Z51CXI1X6	Clean Air Plus Umluftset	€ 175*
Z51FXC1N6	Clean Air Plus Umluftset extern	€ 311*
Z53XXB1X6	Clean Air Plus Geruchsfilter (Ersatz)	€ 139*
Z51FXD1N1	Long Life Umluftset extern	€ 653*
Z51FXJ0X0	Long Life Umluftset	€ 483*
Z50XXP0X0	Long Life Geruchsfilter (Ersatzbedarf)	€ 393*
Z51DXI1X4	Clean Air Standard Umluftset Starterset	€ 90*
Z51DXB1X4	Clean Air Standard Geruchsfilter (Ersatzbedarf)	€ 70*
Z5861N0	Rückwandpaneel Edelstahl	€ 341*
Z5905N0	Kaminverlängerung 1000 mm	€ 332*
Z5915N0	Kaminverlängerung 1500 mm	€ 401*

D65BHM4N0 *N50*

Wandesse



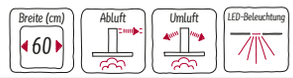

Edelstahl € 876*

- Wahlweise Abluft- oder Umluftbetrieb
- Für Umluftbetrieb ist ein Umluftset (Sonderzubehör) notwendig
- Energie-Effizienzklasse: B [1] [2]
- Durchschnittlicher Energieverbrauch: 60.3 kWh/Jahr [2]
- Lüfter-Effizienzklasse: B [2]
- Beleuchtungs-Effizienzklasse: A [2]
- Fettfilter-Effizienzklasse: B [2]
- Geräusch min./max. Normalstufe: 52/64 dB

DESIGN:
- Für Wandmontage über Kochstellen

KOMFORT:
- Hohe, fein dosierbare Luftleistung durch Elektronik-Steuerung
- Touch Control-Bedienung (3 Leistungsstufen und 1 Intensivstufe) mit LED-Anzeige
- Intensivstufen mit automatischer Rückstellung
- Doppelflutiges Hochleistungsgebläse
- Energieeffiezienter Kondensatormotor
- Filterabdeckung aus Edelstahl, spülmaschinengeeignet
- Metallfettfilter, spülmaschinengeeignet

TECHNISCHE INFORMATIONEN:
- Gerätemaße Abluft (HxBxT): 635-965 x 600 x 500 mm
- Gerätemaße Umluft (HxBxT): 635-1075 x 600 x 500 mm
- Gerätemaße Umluft mit Clean Air Umluftset (HxBxT):
  703 x 600 x 500 mm - Montage auf Außenkanal
  833-1163 x 600 x 500 mm - Montage auf Innenkanal
- Abluftleistung nach EN 61591:
  max. Normalbetrieb 458 m³/h, Intensivstufe 752 m³/h
- Geräuschwerte nach EN 60704-2-13 bei Abluftbetrieb:
  Max. Normalstufe: 64 dB(A) re 1 pW, Intensivstufe: 73 dB(A) re 1 pW
- Bei Einsatz des separat erhältlichen Clean Air Plus Umluftsets (Sonderzubehör) erreicht ihr Gerät im Umluftbetrieb folgende Werte:
  Umluftstufe: max. Normalbetrieb 404 m³/h Intensivstufe 499 m³/h
  Geräuschwerte bei Umluftbetrieb:
  max. Normalstufe: 72 dB(A) re 1 pW, Intensivstufe: 76 dB(A) re 1 pW
- Gleichmäßige, helle Beleuchtung mit 2 x 1,5 W LED-Modul
- Beleuchtungsstärke: 242 lux
- Farbtemperatur: 3500 K
- Abluftstutzen Ø 150 mm (Ø 120 mm beiliegend)
- Länge Anschlusskabel: 1,3 m mit Stecker
- Gesamtanschlusswert: 255 W
- mit Rückstauklappe

SONDERZUBEHÖR:

Z51CXI1X6	Clean Air Plus Umluftset	€ 175*
Z51FXC1N6	Clean Air Plus Umluftset extern	€ 311*
Z53XXB1X6	Clean Air Plus Geruchsfilter (Ersatz)	€ 139*
Z51FXD1N1	Long Life Umluftset extern	€ 653*
Z51FXJ0X0	Long Life Umluftset	€ 483*
Z50XXP0X0	Long Life Geruchsfilter (Ersatzbedarf)	€ 393*
Z51DXI1X4	Clean Air Standard Umluftset Starterset	€ 90*
Z51DXB1X4	Clean Air Standard Geruchsfilter (Ersatzbedarf)	€ 70*
Z5860N0	Rückwandpaneel Edelstahl	€ 231*
Z5905N0	Kaminverlängerung 1000 mm	€ 332*
Z5915N0	Kaminverlängerung 1500 mm	€ 401*

[1]) Auf einer EEK-Skala von: A+++ bis D
[2]) Gemäß EU-Regulierung Nr. 65/2014
* Unverbindliche Preisempfehlung des Herstellers inkl. gesetzlicher Mehrwertsteuer

Technische Hinweise und Maße zu diesen Geräten finden Sie auf Seite 134 – 143
Sonderzubehör/Preise finden Sie auf Seite 12 – 17 bei Zubehör

D95XAM2S0
N90

Integrierte Designhaube



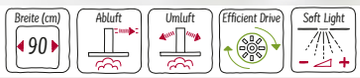

Edelstahl € 1.293*

- Wahlweise Abluft- oder Umluftbetrieb
- Für den Betrieb in Umluft, sind verschiedene Umluftsets als optionales Zubehör erhältlich und notwendig.
- Energieeffizienzklasse: B [1)2)]
- Durchschnittlicher Energieverbrauch: 63.9 kWh/Jahr [2)]
- Lüfter-Effizienzklasse: B [2)]
- Beleuchtungs-Effizienzklasse: A [2)]
- Fettfilter-Effizienzklasse: B [2)]
- Geräusch min./max. Normalstufe: 50/63 dB

DESIGN:
- Flächenbündiger Einbau zur nahtlosen Integration in Hängeschränke.
- Platzsparendes, kompaktes Design für zusätzliche Ablagemöglichkeiten neben der Haube und für max. 10 kg pro Seite.
- Glasscheibe mit Touch-Steuerung für einfache Bedienung und verbesserte Dampfaufnahme.

KOMFORT:
- Hohe, fein dosierbare Luftleistung durch Elektronik-Steuerung über Touch Control-Bedienung mit LED-Anzeige, 3 Leistungsstufen und 1 Intensivstufe
- Intensivstufe mit automatischer Rückstellung
- Lüfter und Beleuchtung werden durch Öffnen und Schließen der Glasscheibe automatisch ein- und ausgeschaltet.
- Die Beleuchtung kann auch bei geschlossener Glasscheibe durch schnelle Handberührung im Kontrollbereich ein- und ausgeschaltet werden.
- Soft Light
- energieeffiezienter Kondensatormotor
- Metallfettfilter, spülmaschinengeeignet
- Kassette mit Edelstahlrahmen
- Die Oberflächen und Materialien sind glatt und leicht zu reinigen.

TECHNISCHE INFORMATIONEN:
- Gerätemaße (HxBxT): 340 x 897 x 298 mm
- Einbaumaße (HxBxT): 340 x 860 x 300 mm
- Abluftleistung nach EN 61591:
  max. Normalbetrieb 459 m³/h, Intensivstufe 749 m³/h
- Geräuschwerte nach EN 60704-2-13 bei Abluftbetrieb:
  Max. Normalstufe: 63 dB(A) re 1 pW Intensivstufe: 73 dB(A) re 1 pW
- Bei Einsatz des separat erhältlichen Clean Air Plus Umluftsets (Sonderzubehör) erreicht ihr Gerät im Umluftbetrieb folgende Werte:
  Umluftstufe: Max. Normalbetrieb: 450 m³/h, Intensivstufe: 651 m³/h
  Geräuschwerte Umluft:
  Max. Normalstufe: 67 dB(A) re 1 pW Intensivstufe: 74 dB(A) re 1 pW
- Geeignet für den Einbau in bodenlose Hängeschränke.
- Die Wandabschlussleisten zum Einbau in Hängeschränke mit einer maximalen Tiefe von bis zu 360 mm liegen dem Gerät bei.
- inkl. Schutzmatten für Stauraum an den Verdeckseiten
- Für den Einbau in höhere Oberschränke sind Kaminverlängerungen als optionales Zubehör erhältlich.
- Die Kaminverlängerungen sind mit den erhältlichen Umluft-Starter Sets kompatibel.
- 3 x 2 W LED
- Farbtemperatur: 3500 K, Beleuchtungsstärke: 571 lux
- Abluftstutzen Ø 150 mm (Ø 120 mm beiliegend)
- mit Rückstauklappe
- Länge Anschlusskabel: 1.3 m mit Stecker
- Gesamtanschlusswert: 259 W

SONDERZUBEHÖR:

Z51IXB1X6	Clean Air Plus Geruchsfilter (Ersatz)	€ 139*
Z51IXC1X6	Clean Air Plus Umluftset extern	€ 318*
Z51ITD1X1	Long Life Umluftset extern	€ 761*
Z51ITP0X0	Long Life Geruchsfilter (Ersatzbedarf)	€ 411*
Z51IBI6X4	Clean Air Standard Umluftset	€ 120*
Z51IBB6X4	Clean Air Standard Geruchsfilter (Ersatz)	€ 77*
Z51IBK1S1	Kaminverlängerung 450-854 mm	€ 265*
Z51IBN1S1	Kaminverlängerung 187-360 mm	€ 222*

D65XAM2S0
N90

Integrierte Designhaube



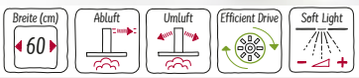

Edelstahl € 1.183*

- Wahlweise Abluft- oder Umluftbetrieb
- Für den Betrieb in Umluft, sind verschiedene Umluftsets als optionales Zubehör erhältlich und notwendig.
- Energieeffizienzklasse: B [1)2)]
- Durchschnittlicher Energieverbrauch: 61.9 kWh/Jahr [2)]
- Lüfter-Effizienzklasse: B [2)]
- Beleuchtungs-Effizienzklasse: A [2)]
- Fettfilter-Effizienzklasse: B [2)]
- Geräusch min./max. Normalstufe: 50/63 dB

DESIGN:
- Flächenbündiger Einbau zur nahtlosen Integration in Hängeschränke.
- Platzsparendes, kompaktes Design für zusätzliche Ablagemöglichkeiten neben der Haube und für max. 10 kg pro Seite.
- Glasscheibe mit Touch-Steuerung für einfache Bedienung und verbesserte Dampfaufnahme.

KOMFORT:
- Hohe, fein dosierbare Luftleistung durch Elektronik-Steuerung über Touch Control-Bedienung mit LED-Anzeige, 3 Leistungsstufen und 1 Intensivstufe
- Intensivstufe mit automatischer Rückstellung
- Lüfter und Beleuchtung werden durch Öffnen und Schließen der Glasscheibe automatisch ein- und ausgeschaltet.
- Die Beleuchtung kann auch bei geschlossener Glasscheibe durch schnelle Handberührung im Kontrollbereich ein- und ausgeschaltet werden.
- Soft Light
- energieeffiezienter Kondensatormotor
- Metallfettfilter, spülmaschinengeeignet
- Kassette mit Edelstahlrahmen
- Die Oberflächen und Materialien sind glatt und leicht zu reinigen.

TECHNISCHE INFORMATIONEN:
- Gerätemaße (HxBxT): 340 x 597 x 298 mm
- Einbaumaße (HxBxT): 340 x 560 x 300 mm
- Abluftleistung nach EN 61591:
  max. Normalbetrieb 459 m³/h, Intensivstufe 749 m³/h
- Geräuschwerte nach EN 60704-2-13 bei Abluftbetrieb:
  Max. Normalstufe: 63 dB(A) re 1 pW Intensivstufe: 73 dB(A) re 1 pW
- Bei Einsatz des separat erhältlichen Clean Air Plus Umluftsets (Sonderzubehör) erreicht ihr Gerät im Umluftbetrieb folgende Werte: Umluftstufe:
  Max. Normalbetrieb: 450 m³/h, Intensivstufe: 651 m³/h
  Geräuschwerte Umluft:
  Max. Normalstufe: 67 dB(A) re 1 pW Intensivstufe: 74 dB(A) re 1 pW
- Geeignet für den Einbau in bodenlose Hängeschränke.
- Die Wandabschlussleisten zum Einbau in Hängeschränke mit einer maximalen Tiefe von bis zu 360 mm liegen dem Gerät bei.
- inkl. Schutzmatten für Stauraum an den Verdeckseiten
- Für den Einbau in höhere Oberschränke sind Kaminverlängerungen als optionales Zubehör erhältlich.
- Die Kaminverlängerungen sind mit den erhältlichen Umluft-Starter Sets kompatibel.
- 2 x 2 W LED
- Farbtemperatur: 3500 K, Beleuchtungsstärke: 476 lux
- Abluftstutzen Ø 150 mm (Ø 120 mm beiliegend)
- mit Rückstauklappe
- Länge Anschlusskabel: 1.3 m mit Stecker
- Gesamtanschlusswert: 256 W

SONDERZUBEHÖR:

Z51IXB1X6	Clean Air Plus Geruchsfilter (Ersatz)	€ 139*
Z51IXC1X6	Clean Air Plus Umluftset extern	€ 318*
Z51ITD1X1	Long Life Umluftset extern	€ 761*
Z51ITP0X0	Long Life Geruchsfilter (Ersatzbedarf)	€ 411*
Z51IBI6X4	Clean Air Standard Umluftset	€ 120*
Z51IBB6X4	Clean Air Standard Geruchsfilter (Ersatz)	€ 77*
Z51IBK1S1	Kaminverlängerung 450-854 mm	€ 265*
Z51IBN1S1	Kaminverlängerung 187-360 mm	€ 222*

[1)] Auf einer EEK-Skala von: A+++ bis D
[2)] Gemäß EU-Regulierung Nr. 65/2014
* Unverbindliche Preisempfehlung des Herstellers inkl. gesetzlicher Mehrwertsteuer

Technische Hinweise und Maße zu diesen Geräten finden Sie auf Seite 134 – 143
Sonderzubehör/Preise finden Sie auf Seite 12 – 17 bei Zubehör

D49PU54X1
Flachschirmhaube

N90

MADE IN GERMANY





Edelstahl € 1.501*

- Wahlweise Abluft- oder Umluftbetrieb
- Für Umluftbetrieb ist ein Umluftset (Sonderzubehör) notwendig
- Energieeffizienzklasse: B [1)2)]
- Durchschnittlicher Energieverbrauch: 38.8 kWh/Jahr [2)]
- Lüfter-Effizienzklasse: B [2)]
- Beleuchtungs-Effizienzklasse: A [2)]
- Fettfilter-Effizienzklasse: B [2)]
- Geräusch min./max. Normalstufe: 41/53 dB

DESIGN:
- Einbaufähig in 60 oder 90 cm breiten Oberschrank

KOMFORT:
- Hohe, fein dosierbare Luftleistung durch Elektronik-Steuerung
- Touch Control-Bedienung (3 Leistungsstufen und 2 Intensivstufen) mit 7-Segment-Anzeige
- 3 Leistungsstufen und 2 Intensivstufen
- Intensivstufen mit automatischer Rückstellung
- Automatischer Gebläsenachlauf mit digitaler Anzeige
- Luftsensor
- Silence Taste
- Air Fresh Intervall Lüftung
- Filterabdeckung aus Edelstahl, spülmaschinengeeignet
- Metallfettfilter, spülmaschinengeeignet
- Sättigungsanzeige für Fett - und Geruchsfilter
- 2 einflutig stehend. BLDC Motor
- BLDC Motor
- Dimmfunktion
- Soft Light

TECHNISCHE INFORMATIONEN:
- Schnellmontagebefestigung
- Gerätemaße (HxBxT): 426 x 898 x 290 mm
- Einbaumaße (HxBxT): 385 x 524 x 290 mm
- Abluftleistung nach EN 61591 max. 395 m³/h
- Bei Einsatz des separat erhältlichen Clean Air Plus Umluftsets (Sonderzubehör) erreicht ihr Gerät im Umluftbetrieb folgende Werte:
  Umluftstufe: Max. Normalbetrieb: 358 m³/h Intensivstufe: 641 m³/h
  Geräuschwerte Umluft:
  Max. Normalstufe: 60 dB(A) re 1 pW, Intensivstufe: 71 dB(A) re 1 pW
- Gleichmäßige, helle Beleuchtung mit 3 x 1,5W LED-Modul
- Farbtemperatur: 3500 K
- Beleuchtungsstärke: 355 lux
- Abluftstutzen Ø 150 mm (Ø 120 mm beiliegend)
- mit Rückstauklappe
- Länge Anschlusskabel: 1.75 m mit Stecker
- Gesamtanschlusswert: 146 W

SONDERZUBEHÖR:

Z51IXB1X6	Clean Air Plus Geruchsfilter (Ersatz)	€ 139*
Z51IXC1X6	Clean Air Plus Umluftset extern	€ 318*
Z51ITD1X1	Long Life Umluftset extern	€ 761*
Z51ITP0X0	Long Life Geruchsfilter (Ersatzbedarf)	€ 411*
Z51ITB2X4	Clean Air Standard Geruchsfilter (Ersatzbedarf)	€ 70*
Z51ITI2X4	Clean Air Standard Umluftset	€ 90*
Z54TL90X1	Absenkrahmen	€ 280*
Z54TM90X0	Montage-Set 90 cm Oberschrank	€ 100*

D46PU54X1
Flachschirmhaube

N90

MADE IN GERMANY





Edelstahl € 1.367*

- Wahlweise Abluft- oder Umluftbetrieb
- Für Umluftbetrieb ist ein Umluftset (Sonderzubehör) notwendig
- Energieeffizienzklasse: A [1)2)]
- Durchschnittlicher Energieverbrauch: 37.9 kWh/Jahr [2)]
- Lüfter-Effizienzklasse: B [2)]
- Beleuchtungs-Effizienzklasse: A [2)]
- Fettfilter-Effizienzklasse: B [2)]
- Geräusch min./max. Normalstufe: 41/53 dB

DESIGN:
- Einbaufähig in 60 cm breiten Oberschrank

KOMFORT:
- Hohe, fein dosierbare Luftleistung durch Elektronik-Steuerung
- Touch Control-Bedienung (3 Leistungsstufen und 2 Intensivstufen) mit 7-Segment-Anzeige
- 3 Leistungsstufen und 2 Intensivstufen
- Intensivstufen mit automatischer Rückstellung
- Automatischer Gebläsenachlauf mit digitaler Anzeige
- Luftsensor
- Silence Taste
- Air Fresh Intervall Lüftung
- Filterabdeckung aus Edelstahl, spülmaschinengeeignet
- Metallfettfilter, spülmaschinengeeignet
- Sättigungsanzeige für Fett - und Geruchsfilter
- 2 einflutig stehend. BLDC Motor
- BLDC Motor
- Dimmfunktion
- Soft Light

TECHNISCHE INFORMATIONEN:
- Schnellmontagebefestigung
- Gerätemaße (HxBxT): 426 x 598 x 290 mm
- Einbaumaße (HxBxT): 385 x 524 x 290 mm
- Abluftleistung nach EN 61591 max. 392 m³/h
- Bei Einsatz des separat erhältlichen Clean Air Plus Umluftsets (Sonderzubehör) erreicht ihr Gerät im Umluftbetrieb folgende Werte:
  Umluftstufe: Max. Normalbetrieb: 358 m³/h Intensivstufe: 628 m³/h
  Geräuschwerte Umluft:
  Max. Normalstufe: 60 dB(A) re 1 pW, Intensivstufe: 71 dB(A) re 1 pW
- Gleichmäßige, helle Beleuchtung mit 2 x 1,5W LED-Modul
- Farbtemperatur: 3500 K
- Beleuchtungsstärke: 294 lux
- Abluftstutzen Ø 150 mm (Ø 120 mm beiliegend)
- mit Rückstauklappe
- Länge Anschlusskabel: 1.75 m mit Stecker
- Gesamtanschlusswert: 144 W

SONDERZUBEHÖR:

Z51IXB1X6	Clean Air Plus Geruchsfilter (Ersatz)	€ 139*
Z51IXC1X6	Clean Air Plus Umluftset extern	€ 318*
Z51ITD1X1	Long Life Umluftset extern	€ 761*
Z51ITP0X0	Long Life Geruchsfilter (Ersatzbedarf)	€ 411*
Z51ITB2X4	Clean Air Standard Geruchsfilter (Ersatzbedarf)	€ 70*
Z51ITI2X4	Clean Air Standard Umluftset	€ 90*
Z54TL60X0	Absenkrahmen	€ 264*

[1)] Auf einer EEK-Skala von: A+++ bis D
[2)] Gemäß EU-Regulierung Nr. 65/2014
* Unverbindliche Preisempfehlung des Herstellers inkl. gesetzlicher Mehrwertsteuer

Technische Hinweise und Maße zu diesen Geräten finden Sie auf Seite 134 – 143
Sonderzubehör/Preise finden Sie auf Seite 12 – 17 bei Zubehör

CLEAN AIR PLUS UMLUFTSETS

Umluftbetrieb mit Clean Air Plus Umluftsets

VIB	Gerätehöhe	Gerätehöhe mind.	Gerätehöhe max.
WANDESSEN	Montage auf Außenkanal	Montage auf Innenkanal	
D95FRW1S2	1171 mm	1241 mm	1511 mm
D95FMS1G0	1159 mm	1229 mm	1499 mm
D96IMW1G1	1120 mm	1190 mm	1460 mm
D95IMM1G0	1120 mm	1190 mm	1460 mm
D95IMW1G0	1120 mm	1190 mm	1460 mm
D94BHM1S5	703 mm	833 mm	1163 mm
D95BHM4N0	703 mm	833 mm	1163 mm
D65BHM4N0	703 mm	833 mm	1163 mm

Clean Air Plus Umluftsets:

Clean Air Plus Umluftset für Wandessen (Maße in mm) [1])
Integriertes Clean Air Plus Umluftset (Maße in mm) [2])

Z51CXC2N6 [1])

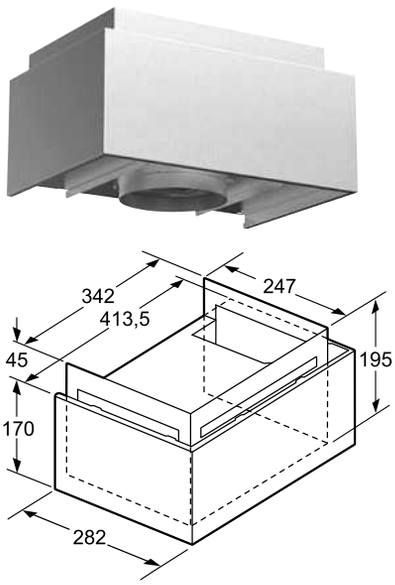

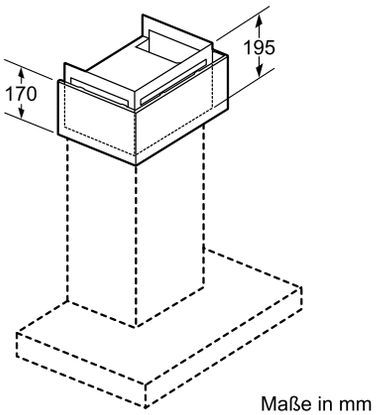

Maße in mm

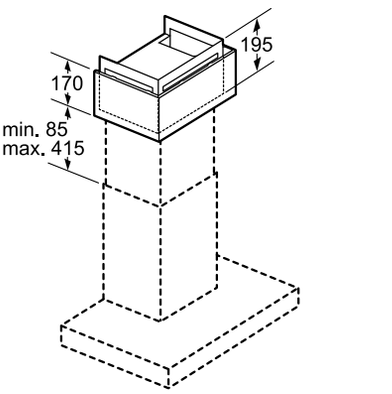

Maße in mm

Z51CXI1X6 [2])



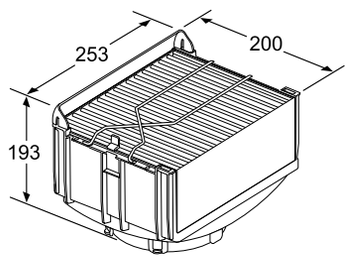

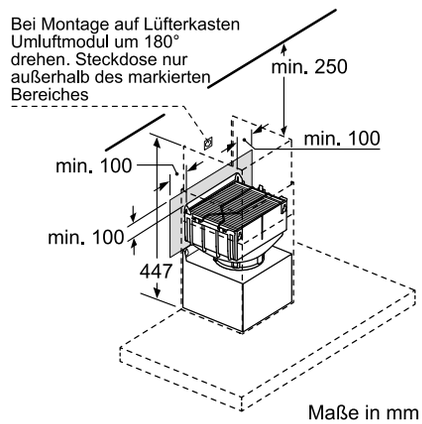

Maße in mm

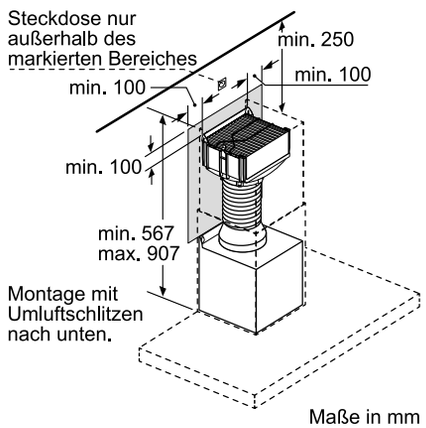

Maße in mm

Wichtiger Hinweis für die Planung von Ablufthauben

Ablufthauben in Verbindung mit schornsteinabhängigen Feuerungen.
Bei gleichzeitigem Betrieb einer Dunstabzugshaube und einer schornsteinabhängigen Feuerung (wie z. B. Gas-, Öl- oder Kohleheizgeräte, Durchlauferhitzer, Warmwasserbereiter und offene Kamine) ist Vorsicht geboten, da beim Absaugen der Luft durch die Dunstabzugshaube dem Aufstellraum die Luft entnommen wird, die die Feuerstätte zur Verbrennung braucht.
Ein gefahrloser Betrieb ist möglich, wenn der Unterdruck im Aufstellraum der Feuerstätte von 4 Pa (0,4 mbar) nicht überschritten wird.
Dies kann erreicht werden, wenn durch nicht verschließbare Öffnungen, z. B. Türen, Fenster, Zuluftmauerkasten oder andere techn. Maßnahmen, wie gegenseitige Verriegelung o.ä., die Verbrennungsluft nachströmen kann. Anmerkung: Ein Zuluft-/Abluftmauerkasten allein stellt die Einhaltung des Grenzwertes nicht sicher.
Bei der Beurteilung muss immer der gesamte Lüftungsverbund der Wohnung betrachtet werden. Bei Betrieb von Kochgeräten, z. B. Gaskochmulde und Gasherd, wird diese Regel nicht angewendet. Im Zweifelsfall muss der zuständige Schornsteinfegermeister zu Rate gezogen werden.
Wenn die Dunstabzugshaube im Umluftbetrieb – mit Aktivkohlefilter – verwendet wird, ist der Betrieb ohne Einschränkung möglich.
Die Abluft darf weder in einem in Betrieb befindlichen Rauch- oder Abgaskamin noch in einem Schacht, welcher der Entlüftung von Aufstellungsräumen von Feuerstätten dient, geführt werden.
Bei Abführung der Abluft in nicht in Betrieb befindliche Rauch- oder Abgaskamine ist die Zustimmung des zuständigen Schornsteinfegermeisters einzuholen.

Nennspannung bei diesen Geräten 220V/230 V Wechselstrom 50 Hz

FLACHESSEN

D95FRW1S2

Anschlusswert 150 W

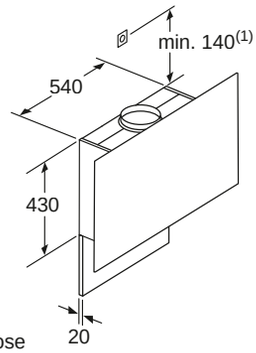

(1) Position für Steckdose

Maximale Stärke der Rückwand beachten.

Maße in mm

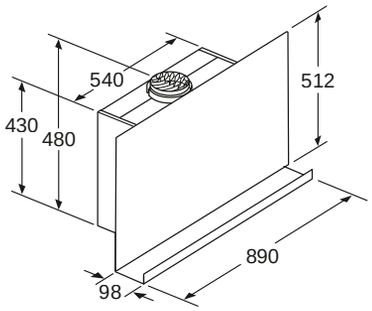

Gerät im Umluftbetrieb ohne Kanal Umluftset erforderlich

Maße in mm

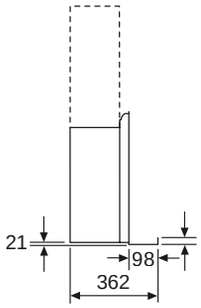

Maße in mm

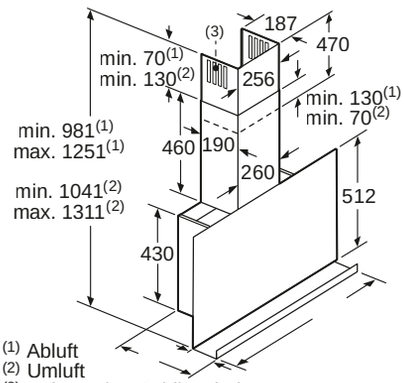

(1) Abluft
(2) Umluft
(3) Luftaustritt - Schlitze bei Abluft nach unten montieren

Maße in mm

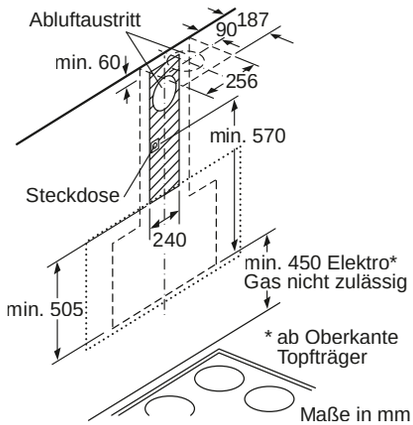

Maße in mm

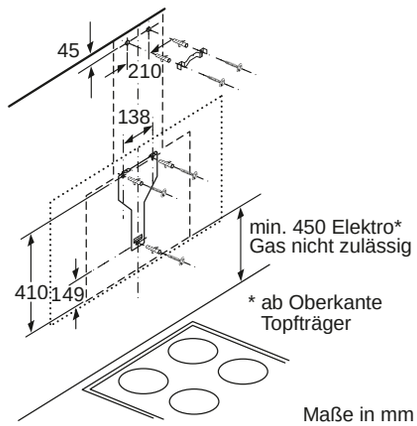

Maße in mm

D95FMS1G0

Anschlusswert 143 W

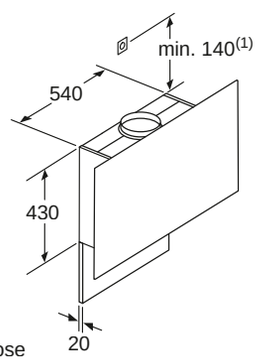

(1) Position für Steckdose

Maximale Stärke der Rückwand beachten.

Maße in mm

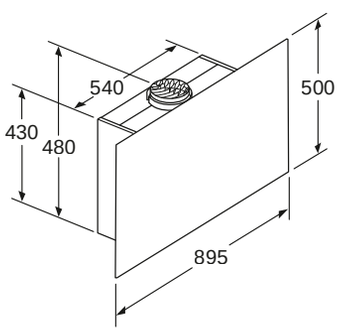

Gerät im Umluftbetrieb ohne Kanal Umluftset erforderlich

Maße in mm

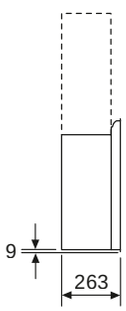

Maße in mm

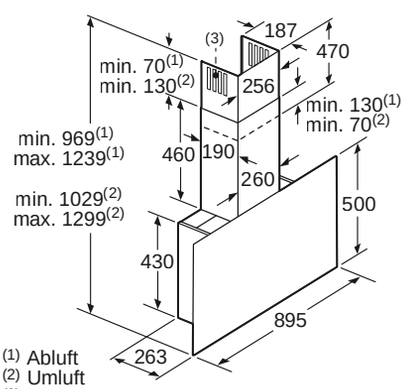

(1) Abluft
(2) Umluft
(3) Luftaustritt - Schlitze bei Abluft nach unten montieren

Maße in mm

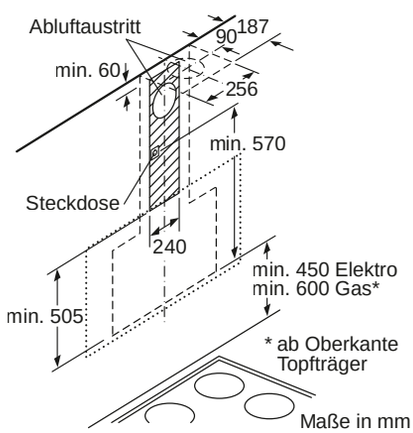

Maße in mm

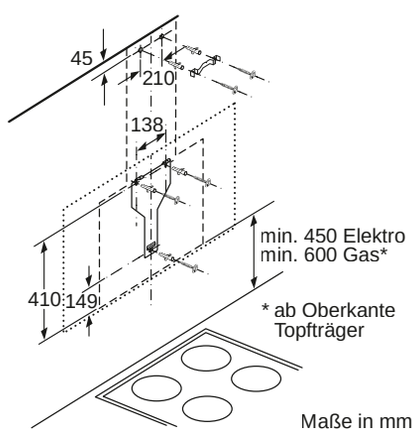

Maße in mm

SCHRÄGESSEN, WANDESSEN

D96IMW1G1, D95IMW1G0, D95IMM1G0

Anschlusswert 170 W, 143 W, 143 W

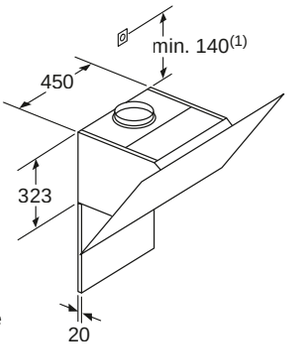

(1) Position für Steckdose

Maximale Stärke der Rückwand beachten.

Maße in mm

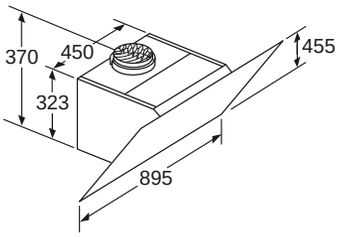

Gerät im Umluftbetrieb ohne Kanal
Umluftset erforderlich

Maße in mm

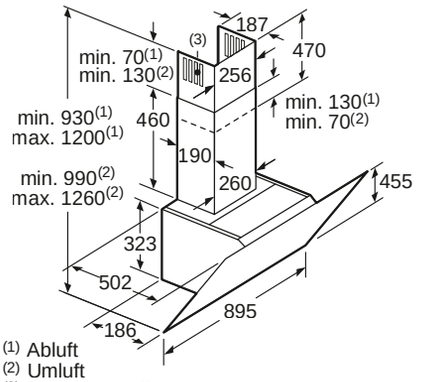

(1) Abluft
(2) Umluft
(3) Luftaustritt - Schlitze bei Abluft nach unten montieren

Maße in mm

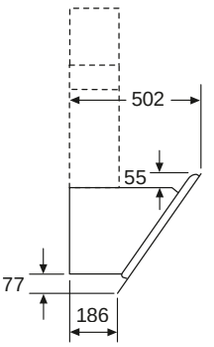

Maße in mm

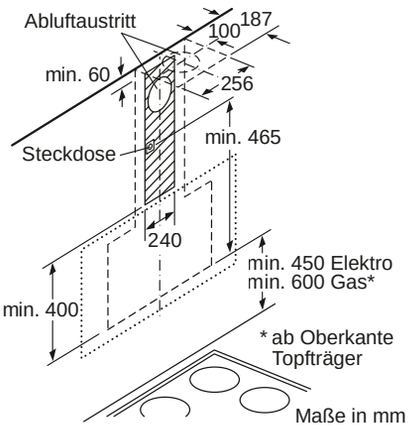

Maße in mm

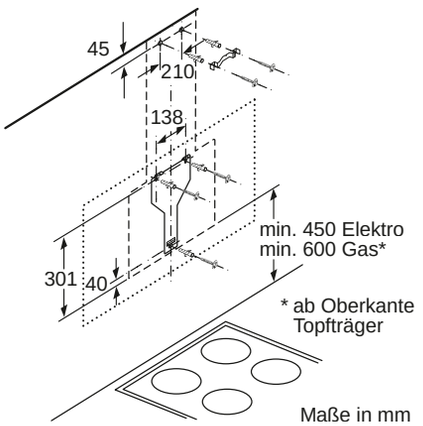

Maße in mm

D94BHM1S5

Anschlusswert 220 W

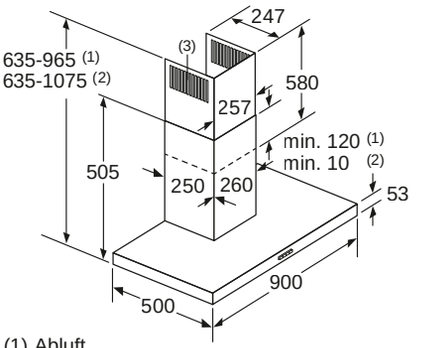

(1) Abluft
(2) Umluft
(3) Luftaustritt - Schlitze bei Abluft nach unten montieren

Maße in mm

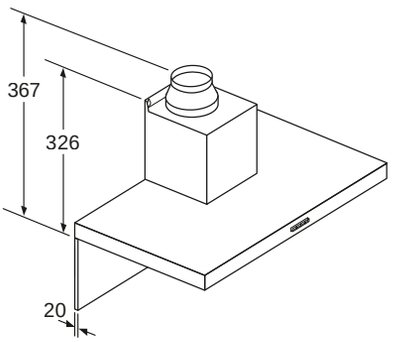

Bei Verwendung einer Rückwand muss das Design des Gerätes beachtet werden.

Maße in mm

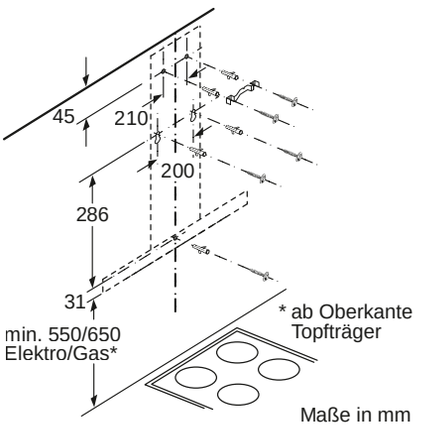

Maße in mm

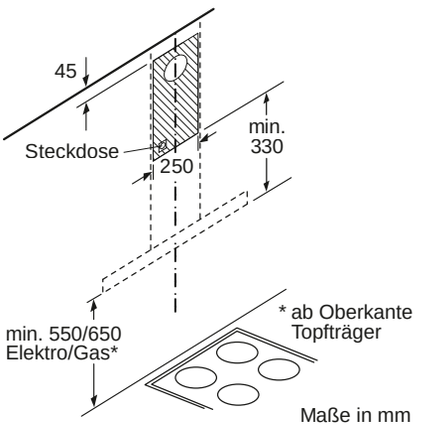

Maße in mm

WANDESSEN

D95BHM4N0

Anschlusswert 255 W

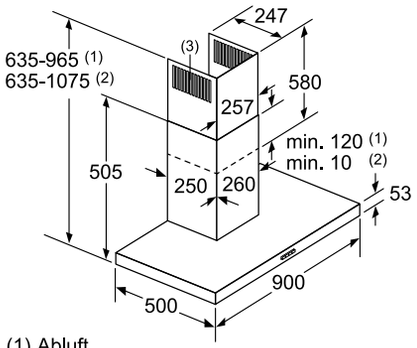

(1) Abluft
(2) Umluft
(3) Luftaustritt - Schlitze bei Abluft nach unten montieren

Maße in mm

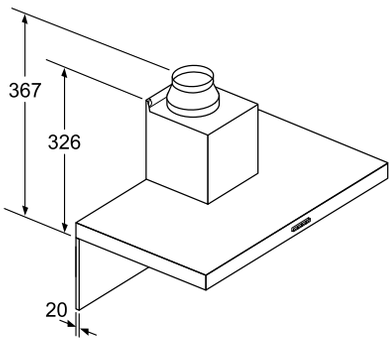

Bei Verwendung einer Rückwand muss das Design des Gerätes beachtet werden.

Maße in mm

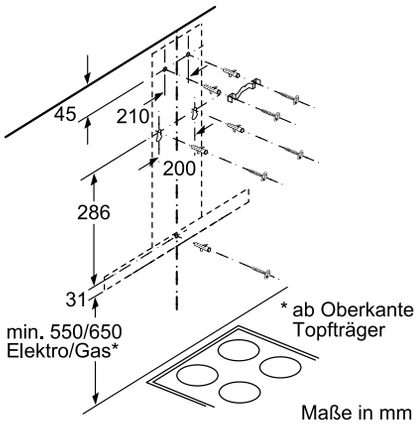

Maße in mm

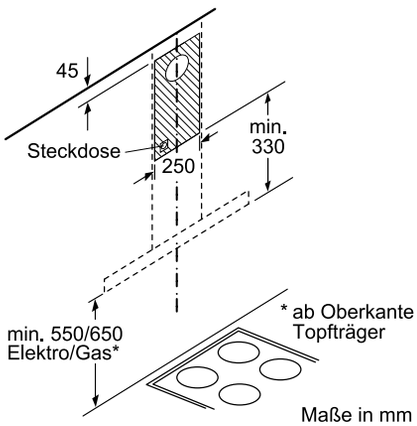

Maße in mm

D65BHM4N0

Anschlusswert 255 W

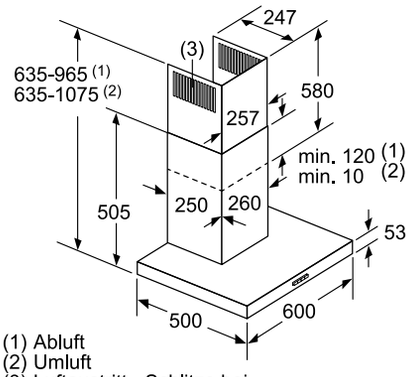

(1) Abluft
(2) Umluft
(3) Luftaustritt - Schlitze bei Abluft nach unten montieren

Maße in mm

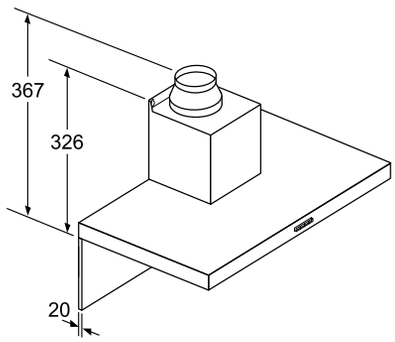

Bei Verwendung einer Rückwand muss das Design des Gerätes beachtet werden.

Maße in mm

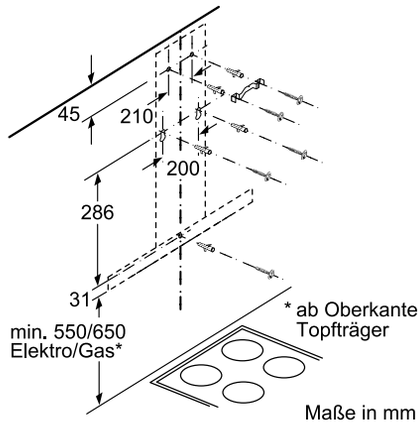

Maße in mm

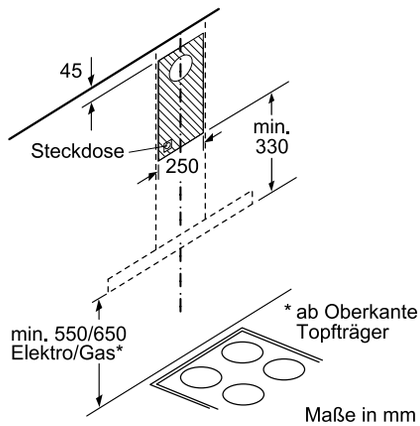

Maße in mm

Clean Air Plus Umluftset für Wandessen

Z51FXC1N6

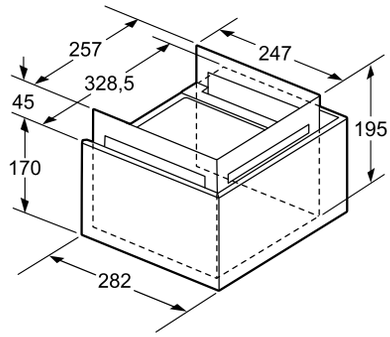

Maße in mm

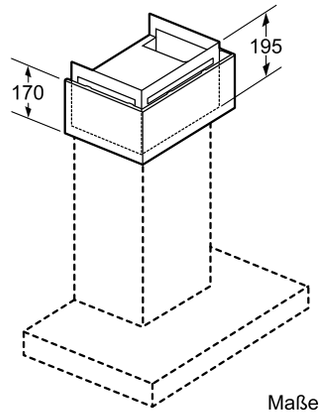

Maße in mm

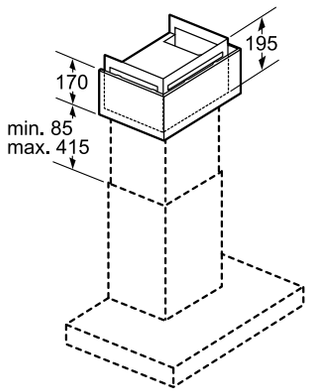

Maße in mm

Rückwandpaneele

Z5860N0, Z5861N0

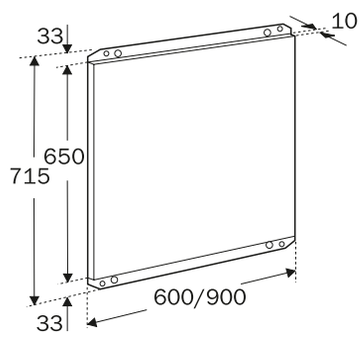

INTEGRIERTE DESIGNHAUBEN

D95XAM2S0

Anschlusswert 259 W

Maße in mm
Einbaubeispiel

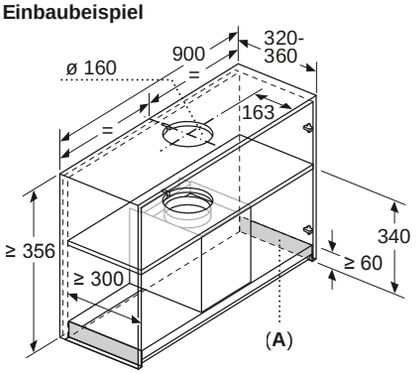

A: Bereich ohne Scharniere

Maße in mm

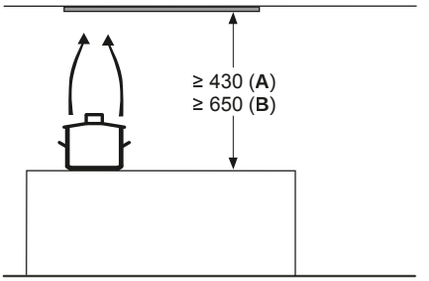

ab Oberkante Topfträger
A: Elektro min. 430
B: Gas min. 650

Maße in mm

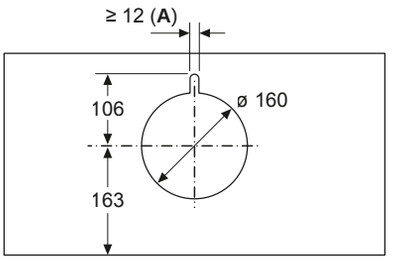

A: Kabeldurchführung

Maße in mm
Frontansicht

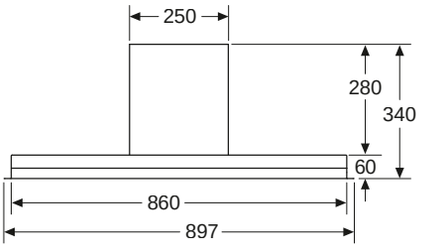

Maße in mm
Seitenansicht

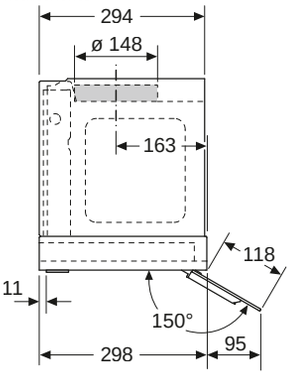

D65XAM2S0

Anschlusswert 256 W

Maße in mm
Einbaubeispiel

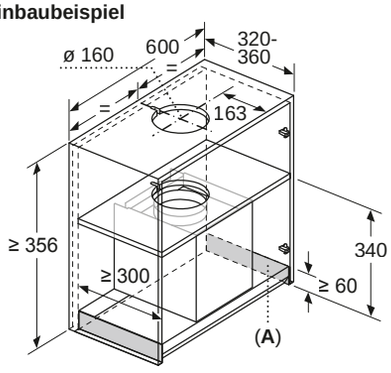

A: Bereich ohne Scharniere

Maße in mm

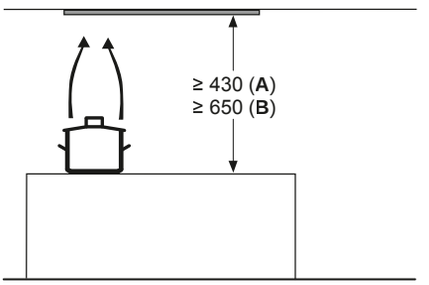

ab Oberkante Topfträger
A: Elektro min. 430
B: Gas min. 650

Maße in mm

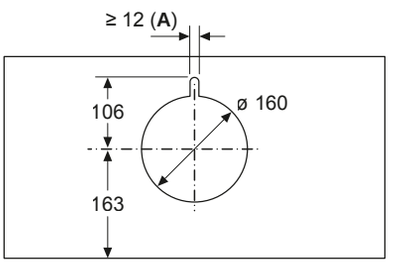

A: Kabeldurchführung

Maße in mm
Frontansicht

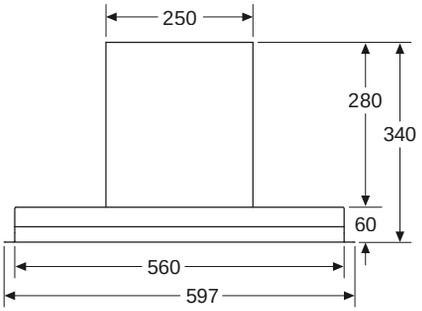

Maße in mm
Seitenansicht

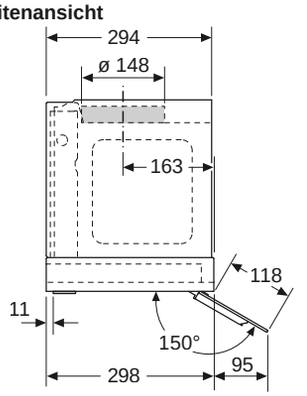

FLACHSCHIRMHAUBEN

D49PU54X1

Anschlusswert 146 W

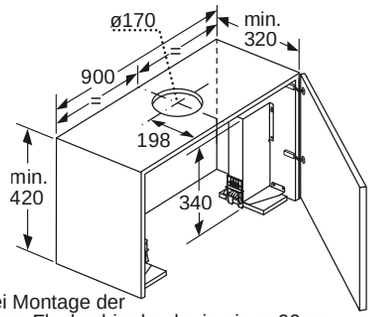

Bei Montage der 90cm Flachschirmhaube in einen 90cm breiten Oberschrank ist ein Montage-Set erforderlich. Die beiden Montagewinkel werden rechts und links im Möbel verschraubt. Montage nach Schablone.

Maße in mm

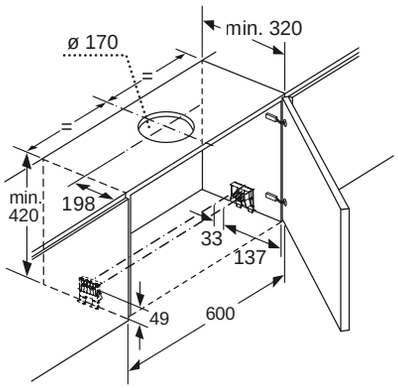

Maße in mm

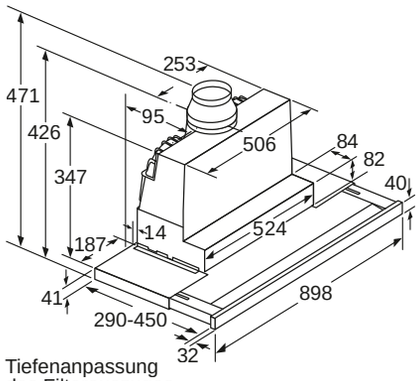

Tiefenanpassung des Filterauszuges bis 29 mm möglich

Maße in mm

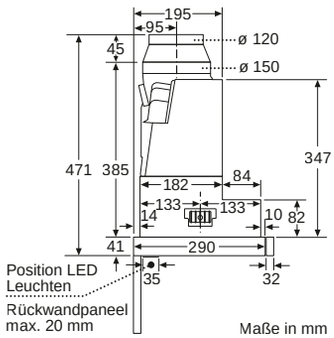

Maße in mm

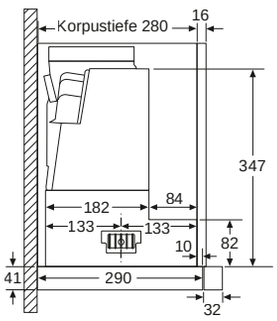

Maße in mm

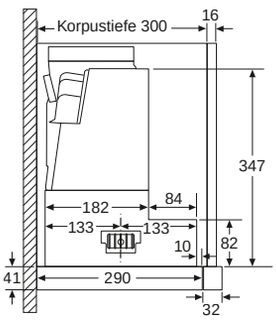

Maße in mm

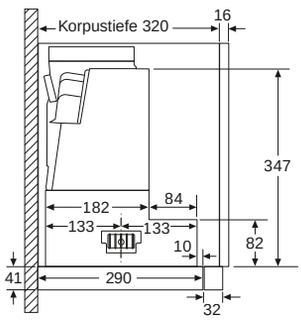

Maße in mm

D46PU54X1

Anschlusswert 144 W

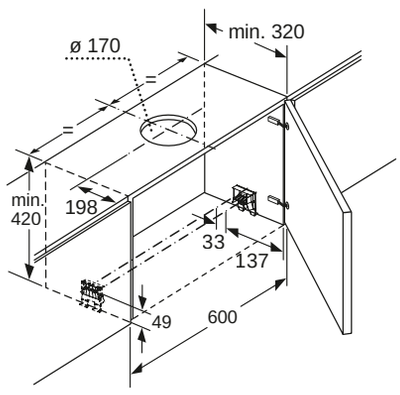

Maße in mm

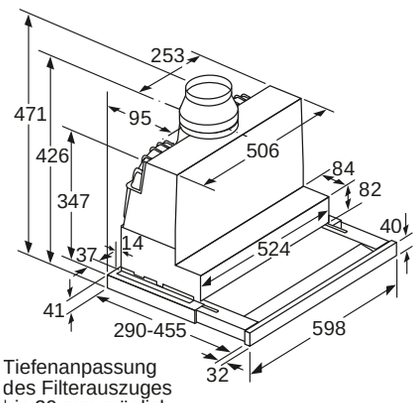

Tiefenanpassung des Filterauszuges bis 29 mm möglich

Maße in mm

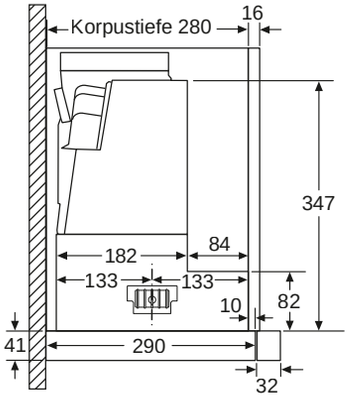

Maße in mm

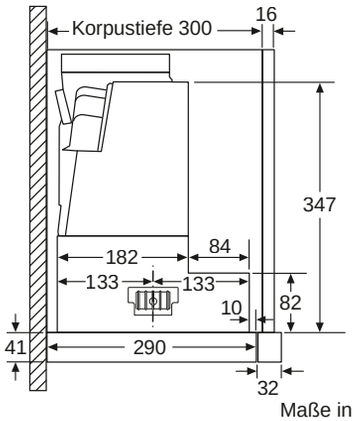

Maße in mm

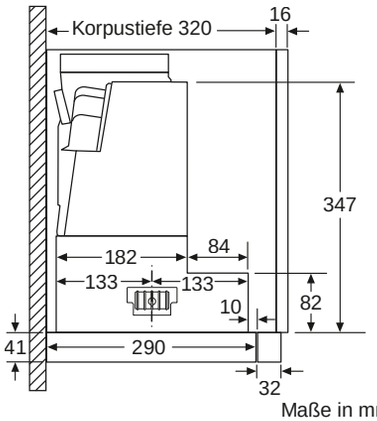

Maße in mm

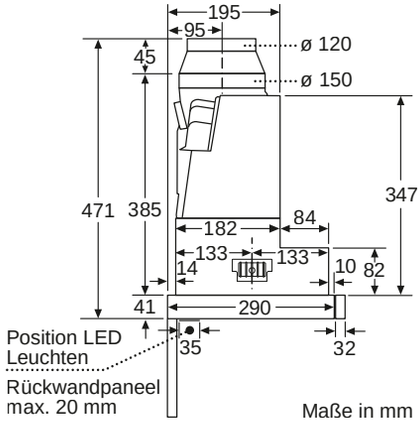

Maße in mm

FLACHSCHIRMHAUBEN

Z54TL90X1 Absenkrahmen, passend für 90 cm breite Modelle

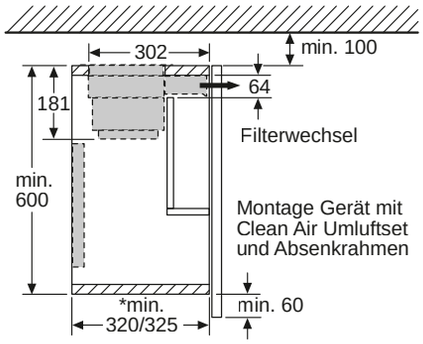

*siehe Kombinationstabelle

Maße in mm

Maße in mm
Montage Flachschirmhaube mit
Clean Air Umluftset und Absenkrahmen

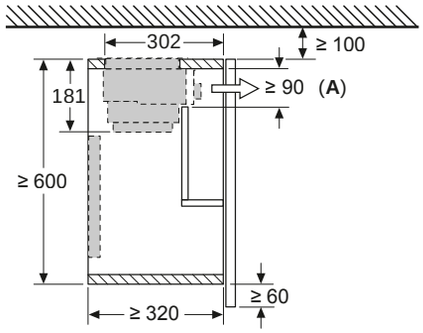

A: Filterwechsel

Maße in mm

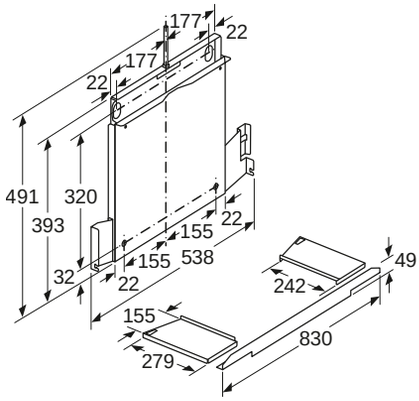

Maße in mm

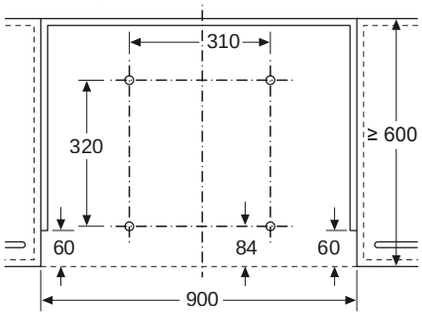

Montage Flachschirmhaube mit
Absenkrahmen
Montage direkt an der Küchenwand

Maße in mm

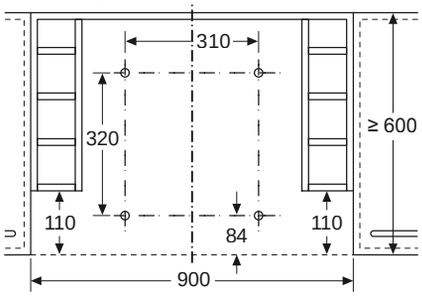

Montage Flachschirmhaube
mit Absenkrahmen
Möbel mit seitlichen Regalfächern
Montage direkt an der Küchenwand

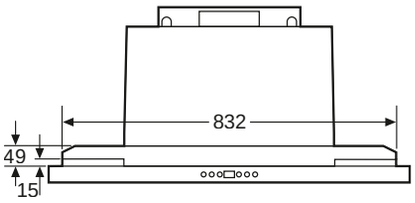

Maße in mm

Bauform A

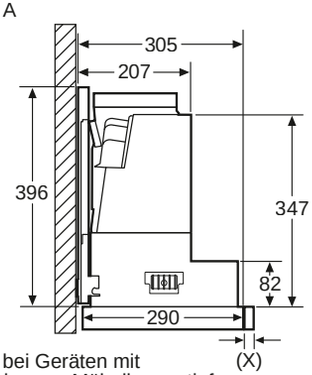

Montage bei Geräten mit
Absenkrahmen - Möbelkorpustiefe
laut Kombinationstabelle

Maße in mm

Bauform B

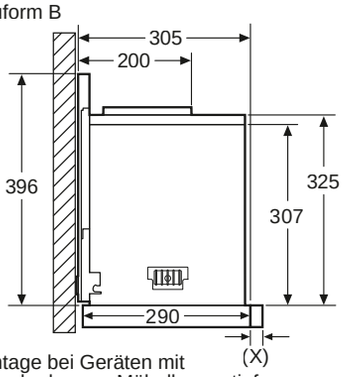

Montage bei Geräten mit
Absenkrahmen - Möbelkorpustiefe
laut Kombinationstabelle

Maße in mm

FLACHSCHIRMHAUBEN

Maße in mm
Montage Flachschirmhaube
mit Absenkrahmen

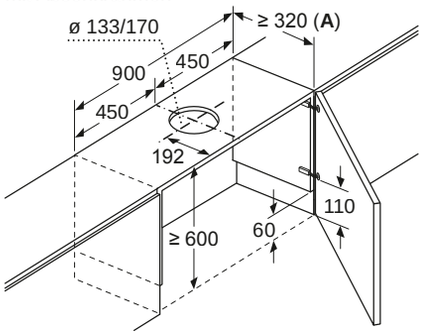

A: siehe Kombinationstabelle

Maße in mm
Montage Flachschirmhaube
mit Absenkrahmen

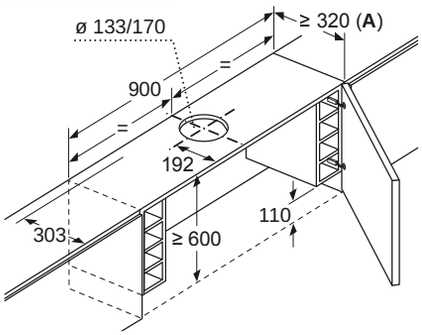

A: siehe Kombinationstabelle

Maße in mm
Montage Flachschirmhaube mit
Clean Air Umluftset und Absenkrahmen

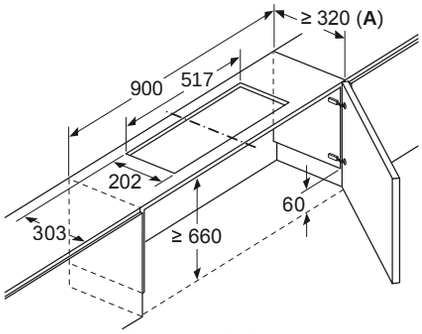

A: siehe Kombinationstabelle

Maße in mm
Montage Flachschirmhaube mit
Clean Air Umluftset und Absenkrahmen

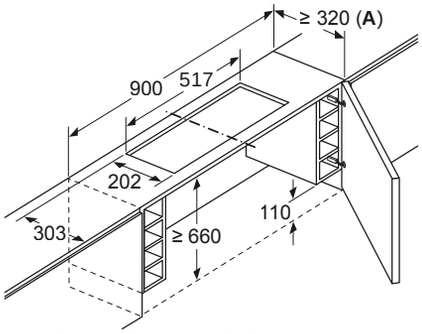

A: siehe Kombinationstabelle

Maße in mm
Kombinationstabelle für 90 cm Flachschirmhaube mit Absenkrahmen

Bauform des Geräts im Schrank	Geräte-Einbautiefe mit Absenkrahmen	Tiefe der Griffleiste (X)	Gesamt-Einbautiefe	Möbelkorpustiefe
Bauform A	301	17	318	≥ 320
	301	22	323	≥ 325
	301	32	333	≥ 335
Bauform B	301	32	333	≥ 335

Bei Einsatz einer Nischenverkleidung >5 mm muss der Absenkrahmen unterfüttert werden.
Die Möbelkorpustiefe muss dementsprechend angepasst werden.

FLACHSCHIRMHAUBEN

Z54TL60X0 Absenkrahmen, passend für 60 cm breite Modelle

Maße in mm
Montage Flachschirmhaube mit
Clean Air Umluftset und Absenkrahmen

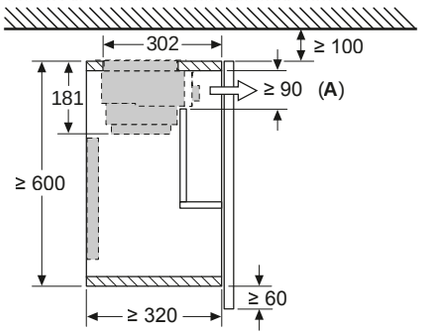

A: Filterwechsel

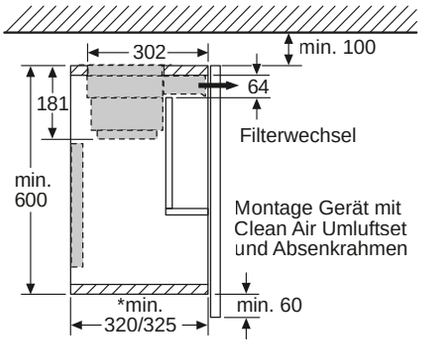

*siehe Kombinationstabelle

Maße in mm

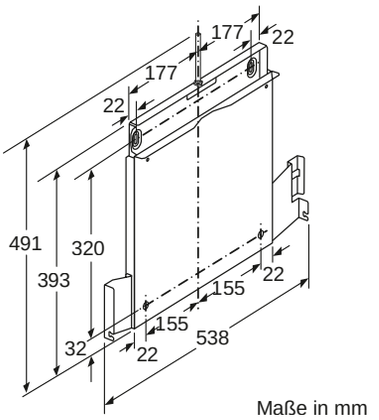

Maße in mm

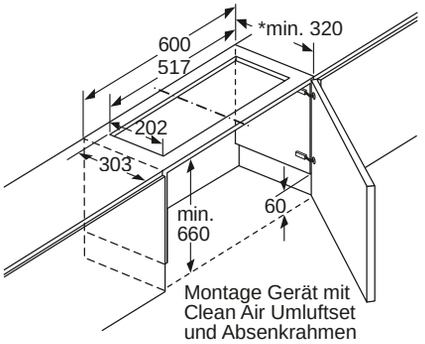

*siehe Kombinationstabelle

Maße in mm

Maße in mm
Montage Flachschirmhaube
mit Absenkrahmen

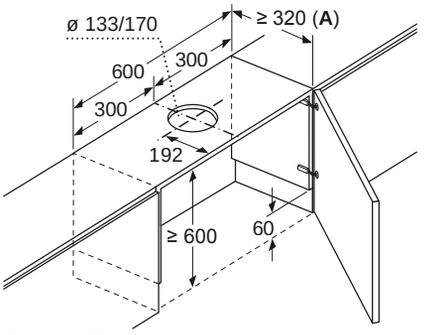

A: siehe Kombinationstabelle

Maße in mm

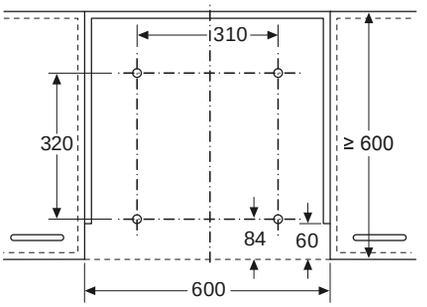

Montage Flachschirmhaube mit
Absenkrahmen
Montage direkt an der Küchenwand

Maße in mm
Bauform A

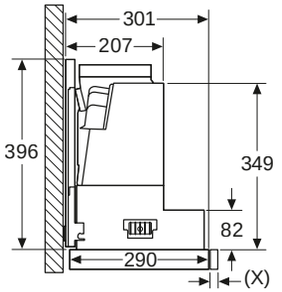

Montage Flachschirmhaube mit
Absenkrahmen - Möbelkorpustiefe
laut Kombinationstabelle

Maße in mm
Bauform B

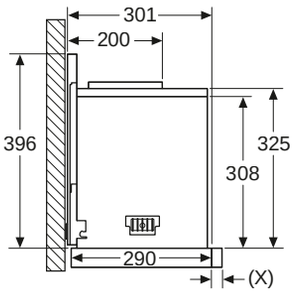

Montage Flachschirmhaube mit
Absenkrahmen - Möbelkorpustiefe
laut Kombinationstabelle

Maße in mm
Kombinationstabelle für 60 cm Flachschirmhaube mit Absenkrahmen

Bauform des Geräts im Schrank	Geräte-Einbautiefe mit Absenkrahmen	Tiefe der Griffleiste (X)	Gesamt-Einbautiefe	Möbelkorpustiefe
Bauform A	301	17	318	≥ 320
	301	22	323	≥ 325
	301	32	333	≥ 335
Bauform B	301	32	333	≥ 335

Bei Einsatz einer Nischenverkleidung >5 mm muss der Absenkrahmen unterfüttert werden.
Die Möbelkorpustiefe muss dementsprechend angepasst werden.

INSTALLATIONSSCHEMA UND ANSCHLÜSSE

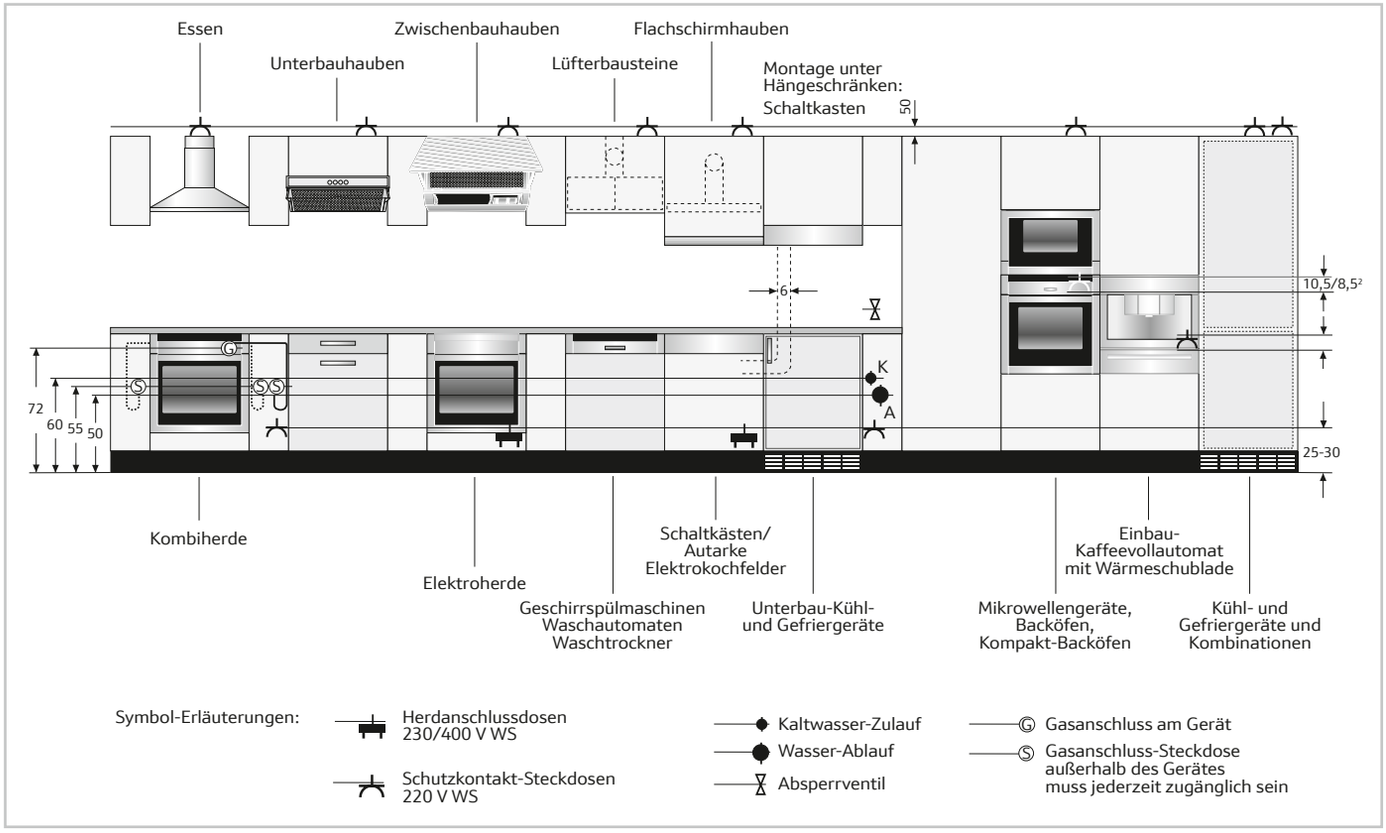

INSTALLATIONSSCHEMA »DISTANZEN« (EINBAU)

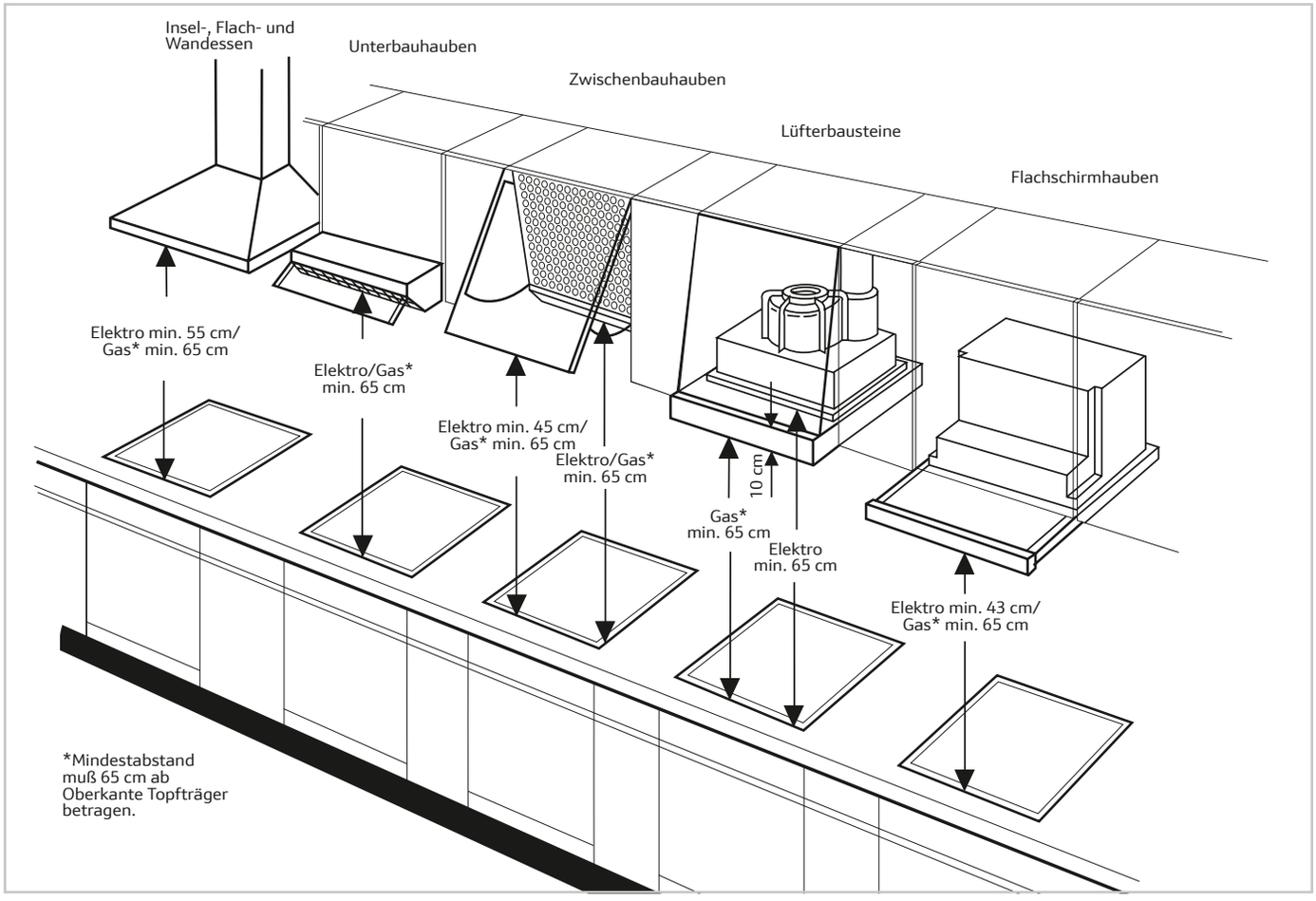

Nennspannung bei diesen Geräten 220V/230 V Wechselstrom 50 Hz



FLEXIBLER GESCHIRRSPÜLER – *MEHR ZEIT FÜR IHRE GÄSTE*

NEFF Collection Geschirrspülen



Die besten Argumente für Geschirrspüler der NEFF Collection
146 – 150

Werteklassen und Geschirrspüler im Überblick
151 – 152

Geräte
153 – 160

VIB-Struktur Geschirrspüler
161

Maßzeichnungen / Geräteinformationen
162 – 165

Jeder Tag schreibt seine eigene Küchengeschichte. Was auch immer das Leben bringt, der Abwasch gehört zum leichten Teil! Die Geschirrspüler von NEFF bieten mit dem 3. Flex Korb und der Flex Besteckschublade immer den passenden Platz für jede Art von Geschirr. Dank des intuitiven Bedienfelds und dem Lieblingsknopf mit Ihrem abgespeicherten Lieblingsprogramm dauert es nur einige Augenblicke, um den Geschirrspüler zu starten. Mit dem Intelligenten Programm können Sie Ihrem Geschirrspüler sogar Feedback geben und Ihr individuelles Programm erstellen. Oder Sie widmen sich Ihren Gästen und starten den Geschirrspüler ganz einfach über die Home Connect App auf Ihrem Smartphone oder Tablet.



Vollkommene Flexibilität für strahlend sauberes Geschirr

So flexibel wie das Leben



HOME CONNECT

Erleben Sie die unzähligen Möglichkeiten Ihrer vernetzten Küche.
Verknüpfen Sie Ihren Geschirrspüler mit Home Connect*, damit er sich direkt in Ihr Smart Home-Netzwerk einfügt. Auf Sie wartet ein neues Level an Freiheit, da Sie Ihren Geschirrspüler auch aus der Ferne über die Home Connect App starten können. Sie haben vergessen, den Geschirrspüler zu starten und sind bereits im Obergeschoss? Oder Sie entspannen sich gerade zu Hause mit Musik? Machen Sie sich bloß keinen Kopf um das Geschirr. Genießen Sie lieber Ihre Zeit mit der Familie und Freunden. Ihr vernetzter Geschirrspüler schenkt Ihnen mehr Ruhe für die schönen Dinge des Lebens – sowohl innerhalb als auch außerhalb der Küche.

INTELLIGENTES PROGRAMM

Ihr Geschirrspüler erstellt Ihr maßgeschneidertes Lieblingsprogramm.
Können Sie sich einen Geschirrspüler vorstellen, der sich intuitiv an die individuellen Situationen Ihrer Küche anpasst? Wir finden das ziemlich gut und sehr clever! Das Intelligente Programm (exklusiv bei unseren Geschirrspülern mit Zeolith®-Trocknung) ermöglicht es, mit Ihrer Home Connect App die Dauer eines Programms sowie dessen Reinigungs- und Trocknungsergebnisse zu bewerten. Unser Intelligentes Programm schlägt Ihnen fortan Ihre individuellen Wasch- und Trockenlösungen vor und zeigt – ganz umweltbewusst – alle Details zum Wasser- und Energieverbrauch eines Programms an.

| Schritt 1
Einrichten eines intelligenten Spülgangs
Nach dem Öffnen der App erscheint eine kurze Einführung, wie das Intelligente Programm funktioniert. Nach Wahl der Einstellungen kann der Geschirrspüler mit Geschirr gefüllt werden.



| Schritt 2
Erstes Feedback geben und optimieren.
So einfach geht's: Intelligentes Programm starten. Nach Ablauf des Spülgangs Feedback geben. Das Intelligente Programm adaptiert das Feedback für verbesserte Spülresultate. Zusätzlich erhält man Angaben zu Energie- und Wasserverbrauch.



| Schritt 3
Weiteres Feedback geben und optimieren.
Falls die Spülergebnisse weiter optimiert werden sollen, kann nach jedem Spülgang Feedback gegeben werden – bis die Ergebnisse vollkommen zufrieden stellen.



| Schritt 4
Das perfekte Programm.
Nach dem letztmaligen Feedback ist das perfekte Programm gefunden. Bei Bedarf kann jetzt noch eine energieeffizientere Alternative gewählt werden.



Weitere Highlights

REMOTE DIAGNOSTICS

Professionelle Ferndiagnose für Ihren vernetzten Geschirrspüler
Manche Lieblingsgerichte sind einfach und unkompliziert. Warum sollte es beim Lösen einer technischen Panne anders sein?
Deshalb freuen wir uns sehr über unsere Geschirrspüler mit Ferndiagnose. Mit Ihrem Einverständnis hat unser NEFF-Kundendienst Zugriff aus der Ferne, um das Problem zu identifizieren. Manchmal braucht es nur eine (ferngesteuerte) helfende Hand. Und wenn nicht, schicken wir einen versierten Techniker zu Ihnen. Unsere Ferndiagnose – so flexibel wie das Leben.



FAVOURITE BUTTON

Das Lieblingsprogramm direkt starten
Der Lieblingsknopf am Geschirrspüler ist dazu da, ein Programm oder eine bestimmte Einstellung abzuspeichern, die nur noch einen Knopfdruck entfernt sein soll. Man kann das Programm direkt am Gerät einspeichern, oder die Auswahl via Home Connect* App auf dem Mobiltelefon oder Tablet vornehmen. Danach gilt: Ein Knopfdruck genügt und der nächste Me-Moment kann beginnen.

CONNECTED BY Home Connect

*Home Connect ist eine Dienstleistung der Home Connect GmbH

Die Flex 3 Geschirrkörbe kommen Ihnen auf allen Ebenen sanft auf Leichtlaufrollen mit Stopfunktion entgegen. Ob große, sperrige Töpfe oder empfindliches Glas, große Pastateller oder feine Dessertschalen, mit den Flex-Körben passt sich Ihre Spülmaschine Ihrem Geschirr optimal an. Durch leichten Druck auf die roten Markierungen stellen Sie die Körbe so ein, wie Sie es brauchen – einfach und intuitiv.



Die roten Markierungen zeigen, welche Elemente verstellbar sind.

FLEX 3 KORBSYSTEM

- Übersichtliche Bedienbarkeit – sämtliche flexibel verstellbaren Elemente in roter Farbgestaltung
- Vollkommen flexibel – klappbare Tellerhalter im Ober- und Unterkorb
- Oberkorb: mit Gleitschutzvorrichtung aus Silikon, Ablagen mit Silikon-Frontteil im Oberkorb für sicheren Halt langstieliger Gläser
- Inklusive 3-fach Rack Matic beim Oberkorb
- Unterkorb: mit höheren Seitenwänden, mehr Platz für große Teller, intuitiv verstellbare Klappstacheln, besonders geformte Weinglasablagen für sicheren Halt

Mehr Flexibilität, mehr Spielraum

EXTRA RAUM FÜR BESTECK & CO

Nahezu alle Geschirrspüler der NEFF Collection können mit dem 3. Flex Korb oder der Flex 3 Schublade (jeweils Sonderzubehör) nachgerüstet werden.



FLEX 3 SCHUBLADE

Versenken statt Platz verschenken.
Diese Besteckschublade bietet absenkbare Ablagebereiche auf beiden Seiten – damit wird Raum für größere Besteckteile geschaffen.



3. FLEX KORB

Perfekt angepasstes Platzangebot
Dieser Kleinteilekorb kann richtig viel: Der 3. Flex Korb bietet ganz indivuellen Raum für Koch- und Backutensilien und auch für Espressotassen. Durch den intelligent gewellten Boden bleibt alles an seinem Ort. Große Messer können in einer verschiebbaren Ablage mit Messerschutz verstaut werden.



GAP LIGHT

Leuchtet, wenn ein Programm aktiv ist
Ein seitliches Licht an unseren vollintegrierbaren Geschirrspülern mit Vario Scharnier zeigt, dass gerade ein Programm läuft. Öffnet man die Tür und stoppt den Spülvorgang, blinkt das Licht. GapLight in Kombination mit Vario Scharnier macht den Einbau von voll integrierbaren Geschirrspülern in modernen Küchen mit langen Fronten, extra dicken Fronten und niedrigen Sockelhöhen perfekt.



TFT-Display mit Touch-Bedienung

DIE BEDIENUNG AM GERÄT

Einfach und komfortabel
Ob per TFT-Display mit Touch-Bedienung oder per LED-Display mit hinterleuchteten Bedientasten, den Backlit Buttons, die komfortable Bedienung macht es Ihnen leicht, sich aufs Kochen zu konzentrieren, anstatt auf das Einstellen des Spülprogramms.



LED-Display mit hinterleuchteten Backlit Buttons

Weitere Highlights

TIME LIGHT UND INFO LIGHT

Immer wissen was läuft



Geschirrspüler mit der innovativen Restzeitprojektion Time Light projizieren die verbleibende Zeit bis zum Ende eines Spülgangs exakt in Stunden und Minuten auf den Küchenboden.

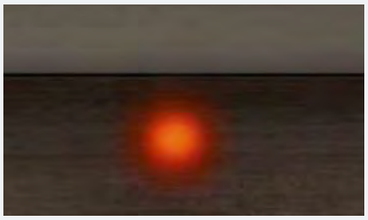

Geschirrspüler mit Info Light signalisieren den Spülvorgang mit einem roten Lichtpunkt, den sie auf dem Küchenboden abbilden.

SENSOR TÜRÖFFNUNG

Tür auf für glänzenden Komfort



Ein Highlight in der Neff Collection ist die innovative Sensor Türöffnung – ein leichter Druck auf die Gerätefront genügt und die Geschirrspülertür öffnet sich automatisch. Die Montage eines Griffes oder einer Griffleiste ist nicht mehr nötig.

Für jede Herausforderung die richtige Lösung: Von Chef 70° für die harten Fälle, über Auto (den cleveren Allrounder) bis zur Funktion Extra Speed für eine verkürzte Spülzeit – freuen Sie sich in allen Fällen auf blitzblanke Ergebnisse. Und auf trockenes Geschirr: Denn dank Zeolith und Open Dry sind die Trocknungsergebnisse immer sehr gut, egal ob Glas, Porzellan oder sogar Kunststoff.

Auf alle Fälle blitzblank



OPEN DRY

Türe öffnen, warten, ausräumen – das war gestern.
Mit Open Dry öffnet sich die Tür der Geschirrspüler, die auch Eco-Trocknen haben, während der Trocknungsphase ganz automatisch, so dass das blitzsaubere Geschirr abkühlen kann. Der Vorteil? Liegt auf der Hand. Sauberes, trockenes und nicht mehr heißes Geschirr für schnelles Einräumen oder Tisch decken.

CHEF 70°

Wenn volle Kraft gefragt ist.
Das Reinigungsprogramm speziell für die intensive Reinigung von stark verschmutztem und verkrustetem Geschirr wie Töpfen, Pfannen und Auflaufformen.

ZEOLITH-TROCKNEN

Feuchtigkeit wird in Hitze verwandelt.
Das natürliche Mineral Zeolith reduziert den Energieverbrauch auf ein Minimum. Es nimmt während der Trocknungsphase die feuchte Luft auf und wandelt sie in trockene, heiße Luft um. Eine schnelle und effiziente Trocknung ist dadurch garantiert. Mit der Sonderfunktion Glanztrocknen werden Gläser, Porzellan und Kunststoffbehälter optimal getrocknet und glänzend sauber.



NEFF Collection Geschirrspüler – die Werteklassen

Schnellere Orientierung, hilfreich bei der Kaufentscheidung: unsere Werteklassen. Je mehr Ausstattung, desto höher die Werteklasse – deutlich sichtbar auf den nachfolgenden Geräteseiten. Hier eine vereinfachte Kurzübersicht der Ausstattungsunterschiede in den Werteklassen der NEFF Collection Geschirrspüler.

N90	N70	N50
		
TFT-Display schwarze Bedienblende	*LED-Display schwarze Bedienblende*	*LED-Display Backlit Buttons mit Hintergrundbeleuchtung*
Zeolithtrocknen	**Zeolithtrocknen (modellabhängig)**	—
Energie-Effizienzklasse	**Energie-Effizienzklassen**	**Energie-Effizienzklassen**
A↑G B	A↑G C A↑G D	A↑G C A↑G D
Geräusch: 43 dB	**Geräusch: 41-42 dB**	**Geräusch: 44-46 dB**
8 Programme / 6 Optionen	**8 Programme / 5 Optionen**	**6 Programme / 5 Optionen**
Flex 3 Korbsystem	**Flex 3 Korbsystem**	**Flex 3 / Flex 2 Korbsystem**
Flex 3 Schublade oder 3. Flex Korb	**Flex 3 Schublade oder 3. Flex Korb**	**Flex 3 Schublade oder 3. Flex Korb**
Emotion Light Pro	**Emotion Light**	—

Besonders sparsam im Energieverbrauch

Wir sind richtig stolz auf unsere Klasse A-Geschirrspüler: Höchste Energieeffizienz bei gleichzeitig bester Leistung dank Zeolith- und Eco-Trocknung, innovativer Schaumstoffisolierung und intelligenter Elektronik.

| A wie Absolute Klasse
Unsere vollintegrierten Geschirrspüler S187TC800E und S287TC800E erzielen in der Energie-Effizienz-Klassifizierung die hervorragende Klasse A

A↑G A



NEFF Collection Geschirrspüler im Überblick

Best.-Nr. VIB	Werteklasse	Home Connect	Energie-Effizienzkl.	Zeolith	Energieverbrauch in kWh/ pro 100 Betriebszyklen	Wasserverbrauch in Liter/ Betriebszyklus	Anzahl Programme	Intelligent	Anzahl Sonderfunktionen	Easy Clean	Open Dry	Geräuschwert dB(A) re 1 pW	Geräusch-Effizienzkl.	Korbsystem	Silence Programm	Vario Scharnier	Seite
		Wi-Fi		Zeolith-Trocknen	(im Eco-Programm)	(im Eco-Programm)				Easy Clean	Open Dry			Flex 3	Programm Silence 50°C	Vario Scharnier	
60 cm breite Geräte																	
S199YB801E	N90	✓	B	✓	64	9,5	8	✓	5	✓	✓	43	B	Flex 3	✓	✓	153
S299YB801E	N90	✓	B	✓	64	9,5	8	✓	5	✓	✓	43	B	Flex 3	✓	✓	153
S157ZB801E	N70	✓	C	✓	74	9,5	8	✓	4	✓	–	41	B	Flex 3	✓	–	154
S257ZB801E	N70	✓	C	✓	74	9,5	8	✓	4	✓	–	41	B	Flex 3	✓	–	154
S187TC800E	N70	✓	A	✓	54	9,5	6	–	4	✓	✓	43	B	Flex 3	✓	–	155
S287TC800E	N70	✓	A	✓	54	9,5	6	–	4	✓	✓	43	B	Flex 3	✓	–	155
S197EB800E	N70	✓	D	–	84	9,5	8	–	4	✓	✓	42	B	Flex 3	✓	✓	156
S297EB800E	N70	✓	D	–	84	9,5	8	–	4	✓	✓	42	B	Flex 3	✓	✓	156
S155EB800E	N50	✓	C	–	74	9,5	6	–	4	✓	✓	44	B	Flex 3	–	–	157
S255EB800E	N50	✓	C	–	74	9,5	6	–	4	✓	✓	44	B	Flex 3	–	–	157
S155HB800E	N50	✓	D	–	84	9,5	6	–	4	✓	–	44	B	Flex 3	–	–	158
S255HB800E	N50	✓	D	–	84	9,5	6	–	4	✓	–	44	B	Flex 3	–	–	158
S155EB801E	N50	✓	C	–	74	9,5	6	–	4	✓	✓	46	C	Flex 2	–	–	159
S255EB801E	N50	✓	C	–	74	9,5	6	–	4	✓	✓	46	C	Flex 2	–	–	159
45 cm breite Geräte																	
S897ZM800E	N70	✓	C	✓	59	9,5	6	–	4	✓	–	44	B	Flex 3	–	✓	160

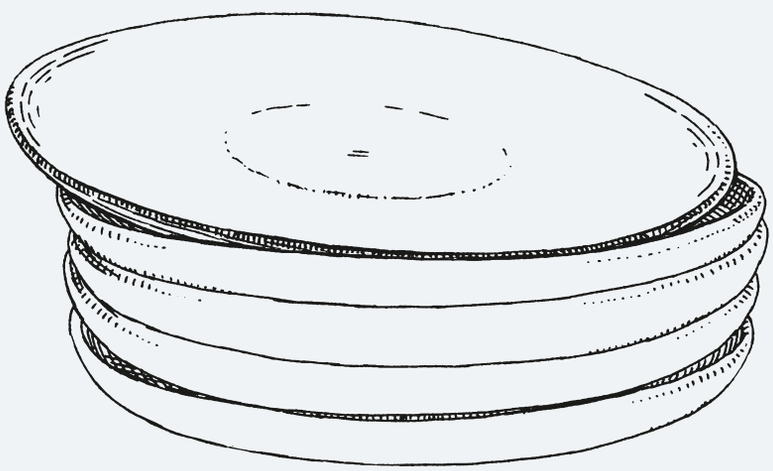

VOLLINTEGRIERT *N90*

Sensor Türöffnung, Zeolith, Vario Scharnier, Intelligent



S199YB801E

Höhe (cm) 81,5

€ 2.211*

Gerätemaße (H x B x T): 81,5 cm x 59,8 cm x 55,0 cm

SONDERZUBEHÖR:

Z7860X3	Verblendungssatz Hocheinbau 81,5 cm Höhe	€ 110*

S299YB801E

Höhe (cm) 86,5

€ 2.239*

Gerätemaße (H x B x T): 86,5 cm x 59,8 cm x 55,0 cm

SONDERZUBEHÖR:

Z7861X3	Verblendungssatz Hocheinbau 86,5 cm Höhe	€ 110*

Exklusiv in der NEFF Collection

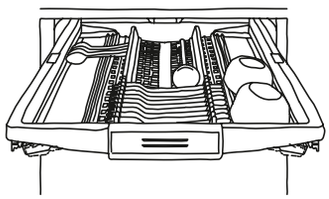

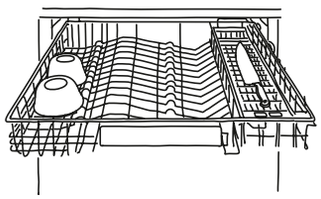

FLEX 3 BESTECKSCHUBLADE
Z786DB04
Nachrüstbar bei allen Modellen mit Flex 3 Korbsystem! Absenkbare Ablagebereiche auf beiden Seiten, umlegbare Stacheln und eine extra Aussparung schaffen Raum für größere Besteckteile, Espressotassen sowie Koch- und Backutensilien.

3. FLEX KORB
Z786RB04
Nachrüstbar bei allen Modellen mit Flex 3 Korbsystem!
Der dritte Korb – eine Alternative zur Flex 3 Besteckschublade. Mit Messereinlage und Platz für Tassen und Küchenutensilien.

ALLE GERÄTE HABEN FOLGENDE AUSSTATTUNGSMERKMALE GEMEINSAM:



LEISTUNG UND VERBRAUCH:
- Fassungsvermögen: 13 Maßgedecke
- Energie-Effizienzklasse[1]): B
- Energie[2]) / Wasser[3]): 64 kWh / 9,5 Liter
- Programmdauer[4]): 3 h:55 min
- Geräusch: 43 dB(A) re 1 pW
- Geräusch-Effizienzklasse: B
- Geräusch im Silence-Programm: 41 dB(A) re 1 pW

PROGRAMME UND OPTIONEN:
- 8 Programme: Eco 50 °C, Auto 45-65 °C, Chef 70 °C, Kurz 60 °C, Intelligent, Glas 40 °C, Silence 50 °C, Favorit
- Vorspülen
- 5 Sonderfunktionen: Fernstart, Glanztrocknen, Intensiv Zone, Hygiene Plus, Extra Speed
- Easy Clean
- Silence on demand (per App)

SPÜLTECHNIK UND SENSORIK:
- Energiesparen mit Zeolith-Trocknen
- **Open Dry (Eco Trocknung) mit Wärmetauscher**
- Aqua- und Beladungssensor
- Dosier Assistent
- Efficient Silent Drive
- Reiniger-Automatik
- Selbstreinigendes Sieb mit 3-fach Wellen-Filtersystem
- Innenbehälter/ Boden: Edelstahl/Edelstahl

KORBSYSTEME:
- Flex 3 Korbsystem mit farbigen verstellbaren Elementen
- Flex 3 Schublade oder 3. Flex Korb nachrüstbar
- Höhenverstellbarer Oberkorb mit Rack Matic (3-stufig)
- Leichtlaufrollen auf allen Ebenen
- farbige Anti-Rutsch-Beschichtung im Oberkorb
- Korbstopper(Rack Stopper) gegen ein Überrollen des Unterkorbes
- Klappbare Tellerhaltereihen im Oberkorb (6x)
- Klappbare Tellerhaltereihen im Unterkorb (8x)
- Besteckablage im Oberkorb
- Vario Besteckkorb im Unterkorb
- Tassenablage im Oberkorb (2-teilig)
- Tassenablage im Unterkorb (2-teilig)
- Gläseranlagebügel im Unterkorb

ANZEIGE UND BEDIENUNG:
- Home Connect-fähig über WLAN
- Touch Bedienung (schwarz)
- Emotion Light Pro (Farbauswahl per Home Connect App)
- Bedienung von oben
- Bedienblende mit Klartext (englisch)
- Gap Light links weiß
- Echtzeituhr
- Akustisches Signal bei Programmende
- Startzeitvorwahl 1-24 Stunden

TECHNISCHE INFORMATIONEN UND ZUBEHÖR:
- Aqua Stop: eine Neff Garantie bei Wasserschäden - ein Geräteleben lang [5])
- Kindersicherung (Öffnen durch zweimal drücken der Tür)
- Sensor Türöffnung
- mit Vario Scharnier
- Präzise Glasschutz-Technik
- Salzeinfüllhilfe (Trichter)
- Inkl. Dampfschutz-Blech
- bis 50 °dH Betrieb möglich
- Inkl. Einbauleisten (Edelstahl)

SONDERZUBEHÖR:

Z7710X0	Schlauchverlängerung Zu- und Ablauf	€ 58*
Z7863X1	Korbeinsatz für Langstielgläser	€ 47*
Z786DB04	Flex Schublade für Flex 3 Körbe	€ 149*
Z786RB04	3. Korb für Flex 3 Körbe	€ 149*
Z7865X1EU	Netzkabel mit EU-Stecker 5m	€ 26*
Z7870X0	Spülhilfe-Set	€ 32*
Z7871X0	Silberglanzkassette	€ 32*
Z788BI00	Verbindungsschiene für geteilte Fronten	€ 93*

[1]) Auf einer Energie-Effizienzklasse-Skala von A bis G. [2]) Energieverbrauch in kWh/100 Betriebszyklen (im Eco-Programm).
[3]) Wasserverbrauch in Liter/Betriebszyklus (im Eco-Programm). [4]) Programmdauer des Eco-Programms.
[5]) Garantiebedingungen in Deutschland: https://www.neff-home.com/de/aquastop
Garantiebedingungen in Österreich: https://www.neff-home.com/at/aquastop
* Unverbindliche Preisempfehlung des Herstellers inkl. gesetzlicher Mehrwertsteuer

Technische Hinweise und Maße zu diesen Geräten finden Sie auf Seite 162 – 163
Sonderzubehör/Preise finden Sie auf Seite 18 – 19 bei Zubehör

VOLLINTEGRIERT

N70

Zeolith, Home Connect, Intelligent



S157ZB801E

Höhe (cm) 81,5

€ 1.921*

Gerätemaße (H x B x T): 81,5 cm x 59,8 cm x 55,0 cm

SONDERZUBEHÖR:

Z7860X3	Verblendungssatz Hocheinbau 81,5 cm Höhe	€ 110*
Z7865X6	Vorsatztür Edelstahl	€ 172*

S257ZB801E

Höhe (cm) 86,5

€ 1.950*

Gerätemaße (H x B x T): 86,5 cm x 59,8 cm x 55,0 cm

SONDERZUBEHÖR:

Z7861X3	Verblendungssatz Hocheinbau 86,5 cm Höhe	€ 110*

Exklusiv in der NEFF Collection

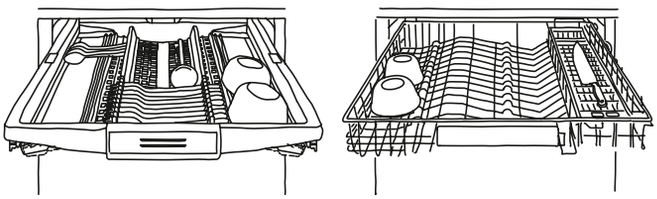

FLEX 3 BESTECKSCHUBLADE
Z786DB04
Nachrüstbar bei allen Modellen mit Flex 3 Korbsystem! Absenkbare Ablagebereiche auf beiden Seiten, umlegbare Stacheln und eine extra Aussparung schaffen Raum für größere Besteckteile, Espressotassen sowie Koch- und Backutensilien.

3. FLEX KORB
Z786RB04
Nachrüstbar bei allen Modellen mit Flex 3 Korbsystem!
Der dritte Korb – eine Alternative zur Flex 3 Besteckschublade. Mit Messereinlage und Platz für Tassen und Küchenutensilien.

ALLE GERÄTE HABEN FOLGENDE AUSSTATTUNGSMERKMALE GEMEINSAM:



LEISTUNG UND VERBRAUCH:
- Fassungsvermögen: 13 Maßgedecke
- Energie-Effizienzklasse[1]): C
- Energie[2]) / Wasser[3]): 74 kWh / 9,5 Liter
- Programmdauer[4]): 3 h:55 min
- Geräusch: 41 dB(A) re 1 pW
- Geräusch-Effizienzklasse: B
- Geräusch im Silence-Programm: 39 dB(A) re 1 pW

PROGRAMME UND OPTIONEN:
- 8 Programme: Eco 50 °C, Auto 45-65 °C, Chef 70 °C, Kurz 60 °C, Intelligent, Glas 40 °C, Silence 50 °C, Favorit
- Vorspülen
- 4 Sonderfunktionen: Fernstart, Glanztrocknen, Intensiv Zone, Extra Speed
- Easy Clean
- Silence on demand (per App)

SPÜLTECHNIK UND SENSORIK:
- Energiesparen mit Zeolith-Trocknen
- Wärmetauscher
- Aqua- und Beladungssensor
- Dosier Assistent
- Efficient Silent Drive
- Reiniger-Automatik
- Selbstreinigendes Sieb mit 3-fach Wellen-Filtersystem
- Innenbehälter/ Boden: Edelstahl/Edelstahl

KORBSYSTEME:
- Flex 3 Korbsystem mit farbigen verstellbaren Elementen
- Flex 3 Schublade oder 3. Flex Korb nachrüstbar
- Höhenverstellbarer Oberkorb mit Rack Matic (3-stufig)
- Leichtlaufrollen auf allen Ebenen
- farbige Anti-Rutsch-Beschichtung im Oberkorb
- Korbstopper(Rack Stopper) gegen ein Überrollen des Unterkorbes
- Klappbare Tellerhaltereihen im Oberkorb (6x)
- Klappbare Tellerhaltereihen im Unterkorb (8x)
- Besteckablage im Oberkorb
- Vario Besteckkorb im Unterkorb
- Tassenablage im Oberkorb (2-teilig)
- Tassenablage im Unterkorb (2-teilig)
- Gläseranlagebügel im Unterkorb

ANZEIGE UND BEDIENUNG:
- Home Connect-fähig über WLAN
- Touch Bedienung (schwarz)
- Emotion Light
- Bedienung von oben
- Bedienblende mit Klartext (englisch)
- Time Light
- Restzeitanzeige in Minuten
- Akustisches Signal bei Programmende
- Startzeitvorwahl 1-24 Stunden

TECHNISCHE INFORMATIONEN UND ZUBEHÖR:
- Aqua Stop: eine Neff Garantie bei Wasserschäden - ein Geräteleben lang [5])
- Integrierter Glasschutz
- Salzeinfüllhilfe (Trichter)
- Inkl. Dampfschutz-Blech
- bis 50 °dH Betrieb möglich
- Inkl. Einbauleisten (Edelstahl)

SONDERZUBEHÖR:

Z7710X0	Schlauchverlängerung Zu- und Ablauf	€ 58*
Z7863X1	Korbeinsatz für Langstielgläser	€ 47*
Z786DB04	Flex Schublade für Flex 3 Körbe	€ 149*
Z786RB04	3. Korb für Flex 3 Körbe	€ 149*
Z7865X1EU	Netzkabel mit EU-Stecker 5m	€ 26*
Z7870X0	Spülhilfe-Set	€ 32*
Z7871X0	Silberglanzkassette	€ 32*
Z7880X0	Klappscharnier für hohe Korpusmaße	€ 159*
Z788BI00	Verbindungsschiene für geteilte Fronten	€ 93*

[1]) Auf einer Energie-Effizienzklasse-Skala von A bis G. [2]) Energieverbrauch in kWh/100 Betriebszyklen (im Eco-Programm).
[3]) Wasserverbrauch in Liter/Betriebszyklus (im Eco-Programm). [4]) Programmdauer des Eco-Programms.
[5]) Garantiebedingungen in Deutschland: https://www.neff-home.com/de/aquastop
Garantiebedingungen in Österreich: https://www.neff-home.com/at/aquastop
* Unverbindliche Preisempfehlung des Herstellers inkl. gesetzlicher Mehrwertsteuer

Technische Hinweise und Maße zu diesen Geräten finden Sie auf Seite 162 – 163
Sonderzubehör/Preise finden Sie auf Seite 18 – 19 bei Zubehör

VOLLINTEGRIERT

N70

Sensor Türöffnung, Zeolith, Home Connect



S187TC800E

Höhe (cm) 81,5

€ 2.194*

Gerätemaße (H x B x T): 81,5 cm x 59,8 cm x 55,0 cm

SONDERZUBEHÖR:

Z7860X3	Verblendungssatz Hocheinbau 81,5 cm Höhe	€ 110*
Z7865X6	Vorsatztür Edelstahl	€ 172*

S287TC800E

Höhe (cm) 86,5

€ 2.222*

Gerätemaße (H x B x T): 86,5 cm x 59,8 cm x 55,0 cm

SONDERZUBEHÖR:

Z7861X3	Verblendungssatz Hocheinbau 86,5 cm Höhe	€ 110*

ALLE GERÄTE HABEN FOLGENDE AUSSTATTUNGSMERKMALE GEMEINSAM:



LEISTUNG UND VERBRAUCH:

- Fassungsvermögen: 14 Maßgedecke
- Energie-Effizienzklasse[1]): A
- Energie[2]) / Wasser[3]): 54 kWh / 9,5 Liter
- Programmdauer[4]): 4 h:55 min
- Geräusch: 43 dB(A) re 1 pW
- Geräusch-Effizienzklasse: B

PROGRAMME UND OPTIONEN:

- 6 Programme: Eco 50 °C, Auto 45-65 °C, Chef 70 °C, Kurz 60 °C, Glas 40 °C, Favorit
- Vorspülen
- 4 Sonderfunktionen: Fernstart, Extra Trocknen, Intensiv Zone, Extra Speed
- Easy Clean
- Silence on demand (per App)

SPÜLTECHNIK UND SENSORIK:

- Energiesparen mit Zeolith-Trocknen
- Hocheffizienz-Energiespar-System
- **Open Dry (Eco Trocknung) mit Wärmetauscher**
- Aqua- und Beladungssensor
- Dosier Assistent
- Efficient Silent Drive
- Reiniger-Automatik
- Selbstreinigendes Sieb mit 3-fach Wellen-Filtersystem
- Innenbehälter/ Boden: Edelstahl/Edelstahl

KORBSYSTEME:

- Flex 3 Korbsystem mit farbigen verstellbaren Elementen
- Flex 3 Schublade
- Höhenverstellbarer Oberkorb mit Rack Matic (3-stufig)
- Leichtlaufrollen auf allen Ebenen
- farbige Anti-Rutsch-Beschichtung im Oberkorb
- Korbstopper(Rack Stopper) gegen ein Überrollen des Unterkorbes
- Klappbare Tellerhaltereihen im Oberkorb (6x)
- Klappbare Tellerhaltereihen im Unterkorb (8x)
- Tassenablage im Oberkorb (2-teilig)
- Tassenablage im Unterkorb (2-teilig)
- Gläseranlagebügel im Unterkorb

ANZEIGE UND BEDIENUNG:

- Home Connect-fähig über WLAN
- Emotion Light
- Bedienung von oben
- Bedienblende mit Klartext (englisch)
- Time Light
- Restzeitanzeige in Minuten
- Akustisches Signal bei Programmende
- Startzeitvorwahl 1-24 Stunden

TECHNISCHE INFORMATIONEN UND ZUBEHÖR:

- Aqua Stop: eine Neff Garantie bei Wasserschäden - ein Geräteleben lang [5])
- Kindersicherung (Öffnen durch zweimal drücken der Tür)
- Sensor Türöffnung
- Integrierter Glasschutz
- Salzeinfüllhilfe (Trichter)
- Inkl. Dampfschutz-Blech
- bis 50 °dH Betrieb möglich
- Inkl. Einbauleisten (Edelstahl)

SONDERZUBEHÖR:

Z7710X0	Schlauchverlängerung Zu- und Ablauf	€ 58*
Z7863X1	Korbeinsatz für Langstielgläser	€ 47*
Z7865X1EU	Netzkabel mit EU-Stecker 5m	€ 26*
Z7870X0	Spülhilfe-Set	€ 32*
Z7871X0	Silberglanzkassette	€ 32*
Z7880X0	Klappscharnier für hohe Korpusmaße	€ 159*
Z788BI00	Verbindungsschiene für geteilte Fronten	€ 93*

[1]) Auf einer Energie-Effizienzklasse-Skala von A bis G. [2]) Energieverbrauch in kWh/100 Betriebszyklen (im Eco-Programm).
[3]) Wasserverbrauch in Liter/Betriebszyklus (im Eco-Programm). [4]) Programmdauer des Eco-Programms.
[5]) Garantiebedingungen in Deutschland: https://www.neff-home.com/de/aquastop
Garantiebedingungen in Österreich: https://www.neff-home.com/at/aquastop
* Unverbindliche Preisempfehlung des Herstellers inkl. gesetzlicher Mehrwertsteuer

Technische Hinweise und Maße zu diesen Geräten finden Sie auf Seite 162 – 163
Sonderzubehör/Preise finden Sie auf Seite 18 – 19 bei Zubehör

VOLLINTEGRIERT

N70

Sensor Türöffnung, Vario Scharnier, Home Connect



S197EB800E

Höhe (cm) 81,5

€ 1.819*

Gerätemaße (H x B x T): 81,5 cm x 59,8 cm x 55,0 cm

SONDERZUBEHÖR:

Z7860X3	Verblendungssatz Hocheinbau 81,5 cm Höhe	€ 110*
Z7865X6	Vorsatztür Edelstahl	€ 172*

S297EB800E

Höhe (cm) 86,5

€ 1.848*

Gerätemaße (H x B x T): 86,5 cm x 59,8 cm x 55,0 cm

SONDERZUBEHÖR:

Z7861X3	Verblendungssatz Hocheinbau 86,5 cm Höhe	€ 110*

Exklusiv in der NEFF Collection

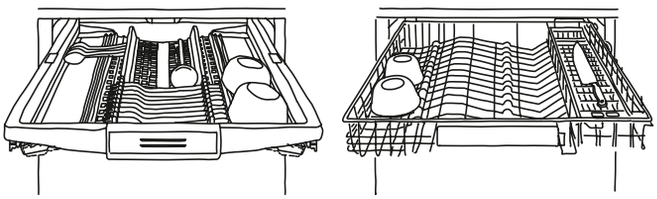

FLEX 3 BESTECKSCHUBLADE
Z786DB04
Nachrüstbar bei allen Modellen mit Flex 3 Korbsystem! Absenkbare Ablagebereiche auf beiden Seiten, umlegbare Stacheln und eine extra Aussparung schaffen Raum für größere Besteckteile, Espressotassen sowie Koch- und Backutensilien.

3. FLEX KORB
Z786RB04
Nachrüstbar bei allen Modellen mit Flex 3 Korbsystem!
Der dritte Korb – eine Alternative zur Flex 3 Besteckschublade. Mit Messereinlage und Platz für Tassen und Küchenutensilien.

ALLE GERÄTE HABEN FOLGENDE AUSSTATTUNGSMERKMALE GEMEINSAM:



LEISTUNG UND VERBRAUCH:
- Fassungsvermögen: 13 Maßgedecke
- Energie-Effizienzklasse[1]): D
- Energie[2]) / Wasser[3]): 84 kWh / 9,5 Liter
- Programmdauer[4]): 4 h:35 min
- Geräusch: 42 dB(A) re 1 pW
- Geräusch-Effizienzklasse: B
- Geräusch im Silence-Programm: 39 dB(A) re 1 pW

PROGRAMME UND OPTIONEN:
- 8 Programme: Eco 50 °C, Auto 45-65 °C, Chef 70 °C, Kurz 60 °C, Schnell 45 °C, Glas 40 °C, Silence 50 °C, Favorit
- Vorspülen
- 4 Sonderfunktionen: Fernstart, Extra Trocknen, Intensiv Zone, Extra Speed
- Easy Clean
- Silence on demand (per App)

SPÜLTECHNIK UND SENSORIK:
- **Open Dry (Eco Trocknung) mit Wärmetauscher**
- Aqua- und Beladungssensor
- Dosier Assistent
- Efficient Silent Drive
- Reiniger-Automatik
- Selbstreinigendes Sieb mit 3-fach Wellen-Filtersystem
- Innenbehälter/ Boden: Edelstahl/Edelstahl

KORBSYSTEME:
- Flex 3 Korbsystem mit farbigen verstellbaren Elementen
- Flex 3 Schublade oder 3. Flex Korb nachrüstbar
- Höhenverstellbarer Oberkorb mit Rack Matic (3-stufig)
- Leichtlaufrollen auf allen Ebenen
- farbige Anti-Rutsch-Beschichtung im Oberkorb
- Korbstopper(Rack Stopper) gegen ein Überrollen des Unterkorbes
- Klappbare Tellerhaltereihen im Oberkorb (6x)
- Klappbare Tellerhaltereihen im Unterkorb (8x)
- Besteckablage im Oberkorb
- Vario Besteckkorb im Unterkorb
- Tassenablage im Oberkorb (2-teilig)
- Tassenablage im Unterkorb (2-teilig)
- Gläseranlagebügel im Unterkorb

ANZEIGE UND BEDIENUNG:
- Home Connect-fähig über WLAN
- Touch Bedienung (schwarz)
- Emotion Light
- Bedienung von oben
- Bedienblende mit Klartext (englisch)
- Gap Light: Spaltausleuchtung links weiß
- Restzeitanzeige in Minuten
- Startzeitvorwahl 1-24 Stunden

TECHNISCHE INFORMATIONEN UND ZUBEHÖR:
- Aqua Stop: eine Neff Garantie bei Wasserschäden - ein Geräteleben lang [5])
- Kindersicherung (Öffnen durch zweimal drücken der Tür)
- Sensor Türöffnung
- Integrierter Glasschutz
- Salzeinfüllhilfe (Trichter)
- Inkl. Dampfschutz-Blech
- bis 50 °dH Betrieb möglich
- Inkl. Einbauleisten (Edelstahl)

SONDERZUBEHÖR:

Z7710X0	Schlauchverlängerung Zu- und Ablauf	€ 58*
Z7863X1	Korbeinsatz für Langstielgläser	€ 47*
Z786DB04	Flex Schublade für Flex 3 Körbe	€ 149*
Z786RB04	3. Korb für Flex 3 Körbe	€ 149*
Z7865X1EU	Netzkabel mit EU-Stecker 5m	€ 26*
Z7870X0	Spülhilfe-Set	€ 32*
Z7871X0	Silberglanzkassette	€ 32*
Z7880X0	Klappscharnier für hohe Korpusmaße	€ 159*
Z788BI00	Verbindungsschiene für geteilte Fronten	€ 93*

[1]) Auf einer Energie-Effizienzklasse-Skala von A bis G. [2]) Energieverbrauch in kWh/100 Betriebszyklen (im Eco-Programm).
[3]) Wasserverbrauch in Liter/Betriebszyklus (im Eco-Programm). [4]) Programmdauer des Eco-Programms.
[5]) Garantiebedingungen in Deutschland: https://www.neff-home.com/de/aquastop
Garantiebedingungen in Österreich: https://www.neff-home.com/at/aquastop
* Unverbindliche Preisempfehlung des Herstellers inkl. gesetzlicher Mehrwertsteuer

Technische Hinweise und Maße zu diesen Geräten finden Sie auf Seite 162 – 163
Sonderzubehör/Preise finden Sie auf Seite 18 – 19 bei Zubehör

VOLLINTEGRIERT
Home Connect

N50



S155EB800E

Höhe (cm) 81,5

€ 1.332*

Gerätemaße (H x B x T): 81,5 cm x 59,8 cm x 55,0 cm

SONDERZUBEHÖR:

Z7860X3	Verblendungssatz Hocheinbau 81,5 cm Höhe	€ 110*
Z7865X6	Vorsatztür Edelstahl	€ 172*

S255EB800E

Höhe (cm) 86,5

€ 1.360*

Gerätemaße (H x B x T): 86,5 cm x 59,8 cm x 55,0 cm

SONDERZUBEHÖR:

Z7861X3	Verblendungssatz Hocheinbau 86,5 cm Höhe	€ 110*

Exklusiv in der NEFF Collection

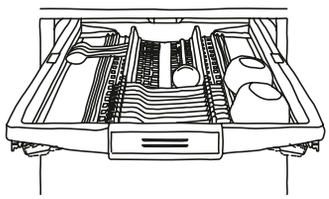

FLEX 3 BESTECKSCHUBLADE
Z786DB04
Nachrüstbar bei allen Modellen mit Flex 3 Korbsystem! Absenkbare Ablagebereiche auf beiden Seiten, umlegbare Stacheln und eine extra Aussparung schaffen Raum für größere Besteckteile, Espressotassen sowie Koch- und Backutensilien.

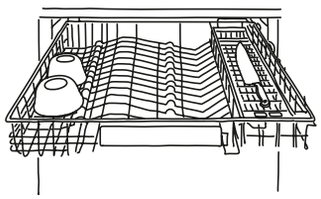

3. FLEX KORB
Z786RB04
Nachrüstbar bei allen Modellen mit Flex 3 Korbsystem!
Der dritte Korb – eine Alternative zur Flex 3 Besteckschublade. Mit Messereinlage und Platz für Tassen und Küchenutensilien.

ALLE GERÄTE HABEN FOLGENDE AUSSTATTUNGSMERKMALE GEMEINSAM:



LEISTUNG UND VERBRAUCH:
- Fassungsvermögen: 13 Maßgedecke
- Energie-Effizienzklasse[1]): C
- Energie[2]) / Wasser[3]): 74 kWh / 9,5 Liter
- Programmdauer[4]): 4 h:35 min
- Geräusch: 44 dB(A) re 1 pW
- Geräusch-Effizienzklasse: B

PROGRAMME UND OPTIONEN:
- 6 Programme: Eco 50 °C, Auto 45-65 °C, Chef 70 °C, Kurz 60 °C, Glas 40 °C, Favorit
- Vorspülen
- 4 Sonderfunktionen: Fernstart, Extra Trocknen, Intensiv Zone, Extra Speed
- Easy Clean
- Silence on demand (per App)

SPÜLTECHNIK UND SENSORIK:
- **Open Dry (Eco Trocknung) mit Wärmetauscher**
- Aqua- und Beladungssensor
- Dosier Assistent
- Efficient Silent Drive
- Reiniger-Automatik
- Selbstreinigendes Sieb mit 3-fach Wellen-Filtersystem
- Innenbehälter/ Boden: Edelstahl/Edelstahl

KORBSYSTEME:
- Flex 3 Korbsystem mit farbigen verstellbaren Elementen
- Flex 3 Schublade oder 3. Flex Korb nachrüstbar
- Höhenverstellbarer Oberkorb mit Rack Matic (3-stufig)
- Leichtlaufrollen auf allen Ebenen
- farbige Anti-Rutsch-Beschichtung im Oberkorb
- Korbstopper(Rack Stopper) gegen ein Überrollen des Unterkorbes
- Klappbare Tellerhaltereihen im Oberkorb (6x)
- Klappbare Tellerhaltereihen im Unterkorb (8x)
- Besteckablage im Oberkorb
- Vario Besteckkorb im Unterkorb
- Tassenablage im Oberkorb (2-teilig)
- Tassenablage im Unterkorb (2-teilig)
- Gläseranlagebügel im Unterkorb

ANZEIGE UND BEDIENUNG:
- Home Connect-fähig über WLAN
- Bedienung von oben
- Bedienblende mit Klartext (englisch)
- Time Light
- Restzeitanzeige in Minuten
- Startzeitvorwahl 1-24 Stunden

TECHNISCHE INFORMATIONEN UND ZUBEHÖR:
- Aqua Stop: eine Neff Garantie bei Wasserschäden - ein Geräteleben lang [5])
- Integrierter Glasschutz
- Salzeinfüllhilfe (Trichter)
- Inkl. Dampfschutz-Blech
- bis 50 °dH Betrieb möglich
- Inkl. Einbauleisten (Edelstahl)

SONDERZUBEHÖR:

Z7710X0	Schlauchverlängerung Zu- und Ablauf	€ 58*
Z7863X1	Korbeinsatz für Langstielgläser	€ 47*
Z786DB04	Flex Schublade für Flex 3 Körbe	€ 149*
Z786RB04	3. Korb für Flex 3 Körbe	€ 149*
Z7865X1EU	Netzkabel mit EU-Stecker 5m	€ 26*
Z7870X0	Spülhilfe-Set	€ 32*
Z7871X0	Silberglanzkassette	€ 32*
Z7880X0	Klappscharnier für hohe Korpusmaße	€ 159*
Z788BI00	Verbindungsschiene für geteilte Fronten	€ 93*

[1]) Auf einer Energie-Effizienzklasse-Skala von A bis G. [2]) Energieverbrauch in kWh/100 Betriebszyklen (im Eco-Programm).
[3]) Wasserverbrauch in Liter/Betriebszyklus (im Eco-Programm). [4]) Programmdauer des Eco-Programms.
[5]) Garantiebedingungen in Deutschland: https://www.neff-home.com/de/aquastop
Garantiebedingungen in Österreich: https://www.neff-home.com/at/aquastop
* Unverbindliche Preisempfehlung des Herstellers inkl. gesetzlicher Mehrwertsteuer

Technische Hinweise und Maße zu diesen Geräten finden Sie auf Seite 162 – 163
Sonderzubehör/Preise finden Sie auf Seite 18 – 19 bei Zubehör

VOLLINTEGRIERT
Home Connect

N50



S155HB800E

Höhe (cm) 81,5

€ 1.259*

Gerätemaße (H x B x T): 81,5 cm x 59,8 cm x 55,0 cm

SONDERZUBEHÖR:

Z7860X3	Verblendungssatz Hocheinbau 81,5 cm Höhe	€ 110*
Z7865X6	Vorsatztür Edelstahl	€ 172*

S255HB800E

Höhe (cm) 86,5

€ 1.287*

Gerätemaße (H x B x T): 86,5 cm x 59,8 cm x 55,0 cm

SONDERZUBEHÖR:

Z7861X3	Verblendungssatz Hocheinbau 86,5 cm Höhe	€ 110*

Exklusiv in der NEFF Collection

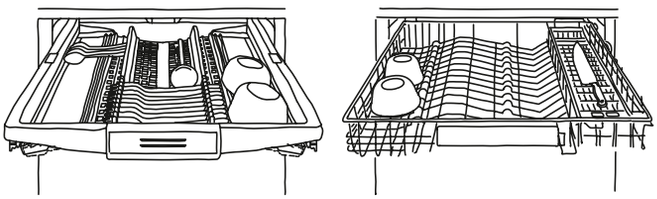

FLEX 3 BESTECKSCHUBLADE
Z786DB04
Nachrüstbar bei allen Modellen mit Flex 3 Korbsystem! Absenkbare Ablagebereiche auf beiden Seiten, umlegbare Stacheln und eine extra Aussparung schaffen Raum für größere Besteckteile, Espressotassen sowie Koch- und Backutensilien.

3. FLEX KORB
Z786RB04
Nachrüstbar bei allen Modellen mit Flex 3 Korbsystem!
Der dritte Korb – eine Alternative zur Flex 3 Besteckschublade. Mit Messereinlage und Platz für Tassen und Küchenutensilien.

ALLE GERÄTE HABEN FOLGENDE AUSSTATTUNGSMERKMALE GEMEINSAM:



LEISTUNG UND VERBRAUCH:
- Fassungsvermögen: 13 Maßgedecke
- Energie-Effizienzklasse[1]): D
- Energie[2]) / Wasser[3]): 84 kWh / 9,5 Liter
- Programmdauer[4]): 4 h:55 min
- Geräusch: 44 dB(A) re 1 pW
- Geräusch-Effizienzklasse: B

PROGRAMME UND OPTIONEN:
- 6 Programme: Eco 50 °C, Auto 45-65 °C, Chef 70 °C, Kurz 60 °C, Glas 40 °C, Favorit
- Vorspülen
- 4 Sonderfunktionen: Fernstart, Extra Trocknen, Intensiv Zone, Extra Speed
- Easy Clean
- Silence on demand (per App)

SPÜLTECHNIK UND SENSORIK:
- Wärmetauscher
- Aqua- und Beladungssensor
- Dosier Assistent
- Efficient Silent Drive
- Reiniger-Automatik
- Selbstreinigendes Sieb mit 3-fach Wellen-Filtersystem
- Innenbehälter/ Boden: Edelstahl/Edelstahl

KORBSYSTEME:
- Flex 3 Korbsystem mit farbigen verstellbaren Elementen
- Flex 3 Schublade oder 3. Flex Korb nachrüstbar
- Höhenverstellbarer Oberkorb mit Rack Matic (3-stufig)
- Leichtlaufrollen auf allen Ebenen
- farbige Anti-Rutsch-Beschichtung im Oberkorb
- Korbstopper(Rack Stopper) gegen ein Überrollen des Unterkorbes
- Klappbare Tellerhaltereihen im Oberkorb (6x)
- Klappbare Tellerhaltereihen im Unterkorb (8x)
- Besteckablage im Oberkorb
- Vario Besteckkorb im Unterkorb
- Tassenablage im Oberkorb (2-teilig)
- Tassenablage im Unterkorb (2-teilig)
- Gläseranlagebügel im Unterkorb

ANZEIGE UND BEDIENUNG:
- Home Connect-fähig über WLAN
- Bedienung von oben
- Bedienblende mit Klartext (englisch)
- Time Light
- Restzeitanzeige in Minuten
- Startzeitvorwahl 1-24 Stunden

TECHNISCHE INFORMATIONEN UND ZUBEHÖR:
- Aqua Stop: eine Neff Garantie bei Wasserschäden - ein Geräteleben lang [5])
- Integrierter Glasschutz
- Salzeinfüllhilfe (Trichter)
- Inkl. Dampfschutz-Blech
- bis 50 °dH Betrieb möglich
- Inkl. Einbauleisten (Edelstahl)

SONDERZUBEHÖR:

Z7710X0	Schlauchverlängerung Zu- und Ablauf	€ 58*
Z7863X1	Korbeinsatz für Langstielgläser	€ 47*
Z786DB04	Flex Schublade für Flex 3 Körbe	€ 149*
Z786RB04	3. Korb für Flex 3 Körbe	€ 149*
Z7865X1EU	Netzkabel mit EU-Stecker 5m	€ 26*
Z7870X0	Spülhilfe-Set	€ 32*
Z7871X0	Silberglanzkassette	€ 32*
Z7880X0	Klappscharnier für hohe Korpusmaße	€ 159*
Z788BI00	Verbindungsschiene für geteilte Fronten	€ 93*

[1]) Auf einer Energie-Effizienzklasse-Skala von A bis G. [2]) Energieverbrauch in kWh/100 Betriebszyklen (im Eco-Programm).
[3]) Wasserverbrauch in Liter/Betriebszyklus (im Eco-Programm). [4]) Programmdauer des Eco-Programms.
[5]) Garantiebedingungen in Deutschland: https://www.neff-home.com/de/aquastop
Garantiebedingungen in Österreich: https://www.neff-home.com/at/aquastop
* Unverbindliche Preisempfehlung des Herstellers inkl. gesetzlicher Mehrwertsteuer

Technische Hinweise und Maße zu diesen Geräten finden Sie auf Seite 162 – 163
Sonderzubehör/Preise finden Sie auf Seite 18 – 19 bei Zubehör

VOLLINTEGRIERT
Home Connect

N50



S155EB801E

Höhe (cm) 81,5

€ 1.258*

Gerätemaße (H x B x T): 81,5 cm x 59,8 cm x 55,0 cm

SONDERZUBEHÖR:

Z7860X3	Verblendungssatz Hocheinbau 81,5 cm Höhe	€ 110*
Z7865X6	Vorsatztür Edelstahl	€ 172*

S255EB801E

Höhe (cm) 86,5

€ 1.286*

Gerätemaße (H x B x T): 86,5 cm x 59,8 cm x 55,0 cm

SONDERZUBEHÖR:

Z7861X3	Verblendungssatz Hocheinbau 86,5 cm Höhe	€ 110*

Exklusiv in der NEFF Collection

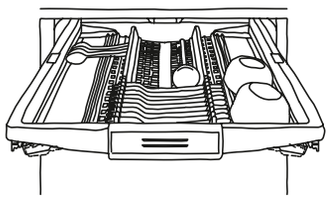

FLEX 3 BESTECKSCHUBLADE
Z786DB04
Nachrüstbar bei allen Modellen mit Flex 3 Korbsystem! Absenkbare Ablagebereiche auf beiden Seiten, umlegbare Stacheln und eine extra Aussparung schaffen Raum für größere Besteckteile, Espressotassen sowie Koch- und Backutensilien.

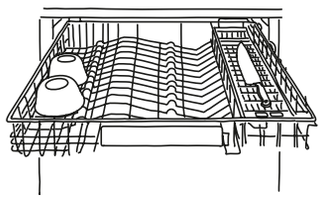

3. FLEX KORB
Z786RB04
Nachrüstbar bei allen Modellen mit Flex 3 Korbsystem!
Der dritte Korb – eine Alternative zur Flex 3 Besteckschublade. Mit Messereinlage und Platz für Tassen und Küchenutensilien.

ALLE GERÄTE HABEN FOLGENDE AUSSTATTUNGSMERKMALE GEMEINSAM:



LEISTUNG UND VERBRAUCH:
- Fassungsvermögen: 13 Maßgedecke
- Energie-Effizienzklasse[1]): C
- Energie[2]) / Wasser[3]): 74 kWh / 9,5 Liter
- Programmdauer[4]): 4 h:35 min
- Geräusch: 46 dB(A) re 1 pW
- Geräusch-Effizienzklasse: C

PROGRAMME UND OPTIONEN:
- 6 Programme: Eco 50 °C, Auto 45-65 °C, Chef 70 °C, Kurz 60 °C, Glas 40 °C, Favorit
- Vorspülen
- 4 Sonderfunktionen: Fernstart, Extra Trocknen, Intensiv Zone, Extra Speed
- Easy Clean
- Silence on demand (per App)

SPÜLTECHNIK UND SENSORIK:
- **Open Dry (Eco Trocknung) mit Wärmetauscher**
- Aqua- und Beladungssensor
- Dosier Assistent
- Efficient Silent Drive
- Reiniger-Automatik
- Selbstreinigendes Sieb mit 3-fach Wellen-Filtersystem
- Innenbehälter/ Boden: Edelstahl/Edelstahl

KORBSYSTEME:
- Flex 2 Korbsystem mit farbigen verstellbaren Elementen
- Flex 3 Schublade oder 3. Flex Korb nachrüstbar
- Höhenverstellbarer Oberkorb mit Rack Matic (3-stufig)
- Leichtlaufrollen auf allen Ebenen
- Komfortrollen im Unterkorb
- farbige Anti-Rutsch-Beschichtung im Oberkorb
- Korbstopper(Rack Stopper) gegen ein Überrollen des Unterkorbes
- Klappbare Tellerhaltereihen im Oberkorb (6x)
- Klappbare Tellerhaltereihen im Unterkorb (6x)
- Besteckablage im Oberkorb
- Vario Besteckkorb im Unterkorb
- Tassenablage im Oberkorb (2-teilig)
- Tassenablage im Unterkorb (2-teilig)
- Gläseranlagebügel im Unterkorb

ANZEIGE UND BEDIENUNG:
- Home Connect-fähig über WLAN
- Bedienung von oben
- Bedienblende mit Klartext (englisch)
- Time Light
- Restzeitanzeige in Minuten
- Startzeitvorwahl 1-24 Stunden

TECHNISCHE INFORMATIONEN UND ZUBEHÖR:
- Aqua Stop: eine Neff Garantie bei Wasserschäden - ein Geräteleben lang [5])
- Integrierter Glasschutz
- Salzeinfüllhilfe (Trichter)
- Inkl. Dampfschutz-Blech
- bis 50 °dH Betrieb möglich
- Inkl. Einbauleisten (Edelstahl)

SONDERZUBEHÖR:

Z786DB04	Flex Schublade für Flex 3 Körbe	€ 149*
Z786RB04	3. Korb für Flex 3 Körbe	€ 149*
Z7710X0	Schlauchverlängerung Zu- und Ablauf	€ 58*
Z7863X1	Korbeinsatz für Langstielgläser	€ 47*
Z7865X1EU	Netzkabel mit EU-Stecker 5m	€ 26*
Z7870X0	Spülhilfe-Set	€ 32*
Z7871X0	Silberglanzkassette	€ 32*
Z7880X0	Klappscharnier für hohe Korpusmaße	€ 159*
Z788BI00	Verbindungsschiene für geteilte Fronten	€ 93*

[1]) Auf einer Energie-Effizienzklasse-Skala von A bis G. [2]) Energieverbrauch in kWh/100 Betriebszyklen (im Eco-Programm).
[3]) Wasserverbrauch in Liter/Betriebszyklus (im Eco-Programm). [4]) Programmdauer des Eco-Programms.
[5]) Garantiebedingungen in Deutschland: https://www.neff-home.com/de/aquastop
Garantiebedingungen in Österreich: https://www.neff-home.com/at/aquastop
* Unverbindliche Preisempfehlung des Herstellers inkl. gesetzlicher Mehrwertsteuer

Technische Hinweise und Maße zu diesen Geräten finden Sie auf Seite 162 – 163
Sonderzubehör/Preise finden Sie auf Seite 18 – 19 bei Zubehör

VOLLINTEGRIERT

N70

45 cm, Sensor Türöffnung, Zeolith, Vario Scharnier



S897ZM800E

Höhe (cm) 81,5

€ 1.644*

Gerätemaße (H x B x T): 81,5 cm x 44,8 cm x 55,0 cm

DIESES GERÄT HAT FOLGENDE AUSSTATTUNGSMERKMALE:

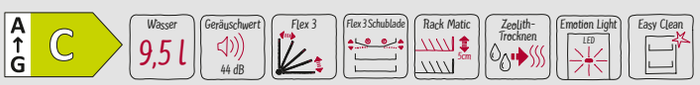

LEISTUNG UND VERBRAUCH:

- Fassungsvermögen: 10 Maßgedecke
- Energie-Effizienzklasse[1]): C
- Energie[2]) / Wasser[3]): 59 kWh / 9,5 Liter
- Programmdauer[4]): 3 h:30 min
- Geräusch: 44 dB(A) re 1 pW
- Geräusch-Effizienzklasse: B

PROGRAMME UND OPTIONEN:

- 6 Programme: Eco 50 °C, Auto 45-65 °C, Chef 70 °C, Kurz 60 °C, Glas 40 °C, Favorit
- Vorspülen
- 4 Sonderfunktionen: Fernstart, Glanztrocknen, Intensiv Zone, Extra Speed
- Easy Clean
- Silence on demand (per App)

SPÜLTECHNIK UND SENSORIK:

- Energiesparen mit Zeolith-Trocknen
- Wärmetauscher
- Aqua- und Beladungssensor
- Dosier Assistent
- Efficient Silent Drive
- Duo Power Sprüharme im Oberkorb
- Reiniger-Automatik
- Selbstreinigendes Sieb mit 3-fach Wellen-Filtersystem
- Innenbehälter/ Boden: Edelstahl/Edelstahl

KORBSYSTEME:

- Flex 3 Korbsystem mit farbigen verstellbaren Elementen
- Flex Schublade 3
- Höhenverstellbarer Oberkorb mit Rack Matic (3-stufig)
- Komfortrollen im Unterkorb
- Korbstopper(Rack Stopper) gegen ein Überrollen des Unterkorbes
- Klappbare Tellerhaltereihen im Oberkorb (3x)
- Klappbare Tellerhaltereihen im Unterkorb (4x)
- Tassenablage im Oberkorb
- zusätzliche Tassenablage im Unterkorb
- Gläseranlagebügel im Unterkorb

ANZEIGE UND BEDIENUNG:

- Home Connect-fähig über WLAN
- Touch Bedienung
- Emotion Light
- Bedienung von oben
- Bedienblende mit Klartext (englisch)
- Info Light rot
- Restzeitanzeige in Minuten
- Startzeitvorwahl 1-24 Stunden

TECHNISCHE INFORMATIONEN UND ZUBEHÖR:

- Aqua Stop: eine Neff Garantie bei Wasserschäden - ein Geräteleben lang 5)
- Kindersicherung (Öffnen durch zweimal drücken der Tür)
- Sensor Türöffnung
- Integrierter Glasschutz
- Salzeinfüllhilfe (Trichter)
- Inkl. Dampfschutz-Blech
- bis 50 °dH Betrieb möglich
- Inkl. Einbauleisten (Edelstahl)

SONDERZUBEHÖR:

Z7710X0	Schlauchverlängerung Zu- und Ablauf	€ 58*
Z7865X1EU	Netzkabel mit EU-Stecker 5m	€ 26*
Z7870X0	Spülhilfe-Set	€ 32*
Z7871X0	Silberglanzkassette	€ 32*
Z788BI00	Verbindungsschiene für geteilte Fronten	€ 93*

[1]) Auf einer Energie-Effizienzklasse-Skala von A bis G. [2]) Energieverbrauch in kWh/100 Betriebszyklen (im Eco-Programm).
[3]) Wasserverbrauch in Liter/Betriebszyklus (im Eco-Programm). [4]) Programmdauer des Eco-Programms.
[5]) Garantiebedingungen in Deutschland: https://www.neff-home.com/de/aquastop
Garantiebedingungen in Österreich: https://www.neff-home.com/at/aquastop
* Unverbindliche Preisempfehlung des Herstellers inkl. gesetzlicher Mehrwertsteuer

Technische Hinweise und Maße zu diesen Geräten finden Sie auf Seite 162 – 163
Sonderzubehör/Preise finden Sie auf Seite 18 – 19 bei Zubehör

VIB-Struktur NEFF Collection Geschirrspüler

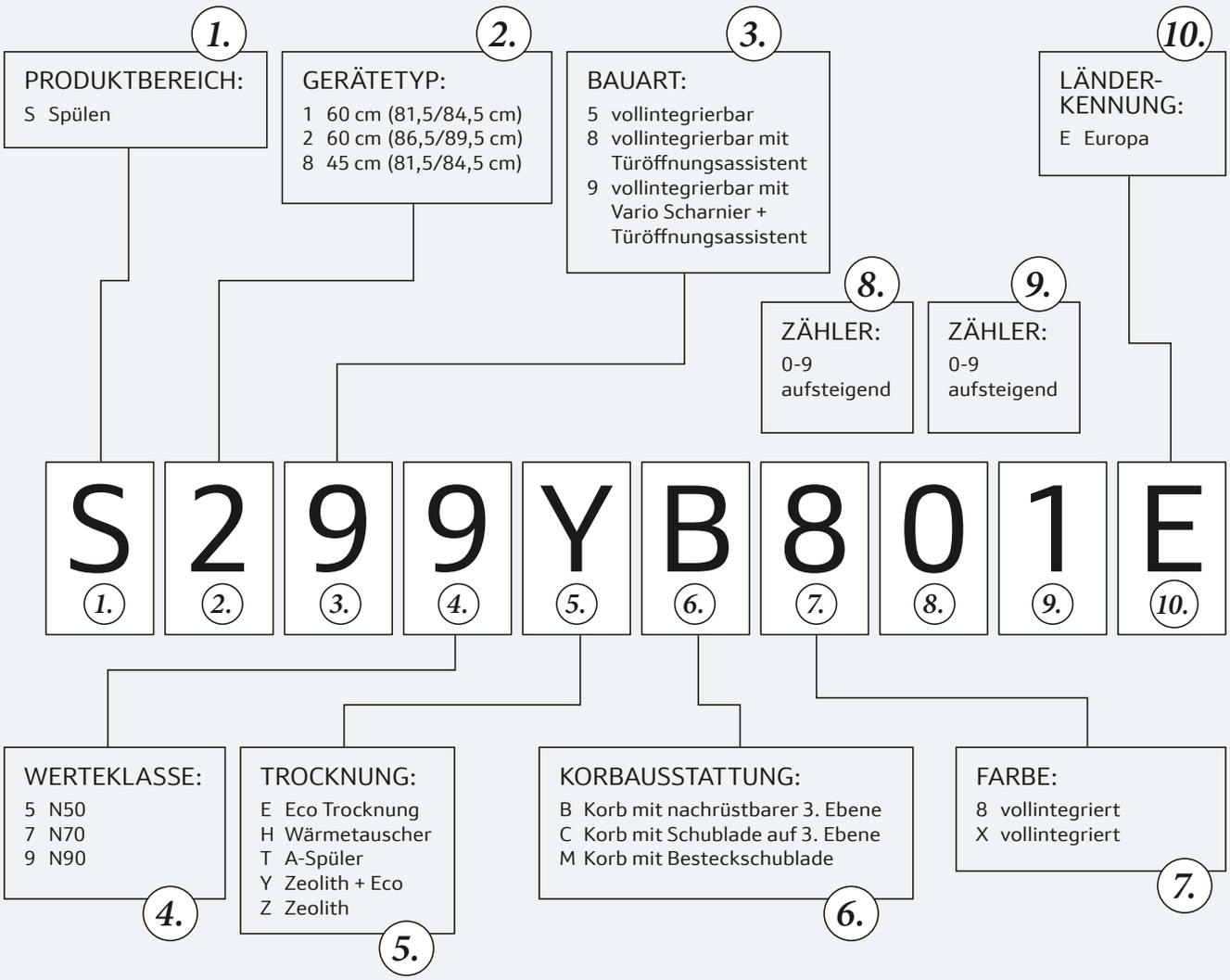

Diese Nomenklatur dient lediglich zur Orientierung - ohne Gewähr auf Richtigkeit / Vollständigkeit.

GESCHIRRSPÜLMASCHINEN

Integrierbare 81,5 cm hohe Geschirrspülmaschinen

Anschlusswert 2,3 kW

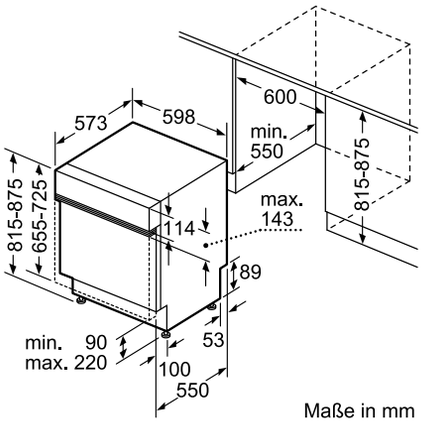

Maße in mm

Integrierbare 86,5 cm hohe Geschirrspülmaschinen

Anschlusswert 2,3 kW

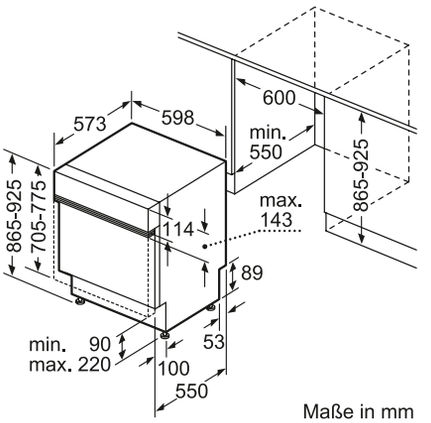

Maße in mm

Vollintegrierbare 81,5 cm hohe Geschirrspülmaschinen

Anschlusswert 2,3 kW

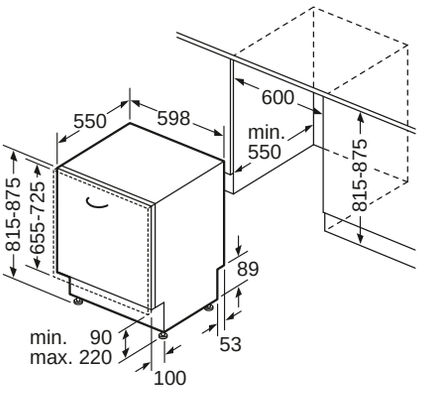

Maße in mm

Vollintegrierbare 86,5 cm hohe Geschirrspülmaschinen

Anschlusswert 2,3 kW

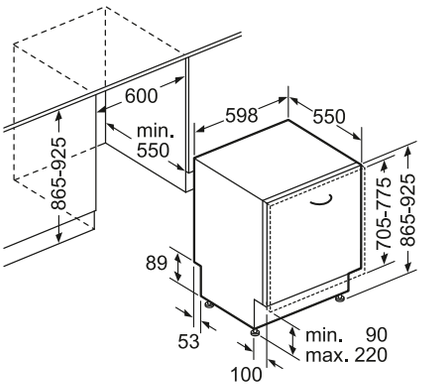

Maße in mm

Montage- und Planungshinweis: Bei der Verwendung von Distanzleisten beachten

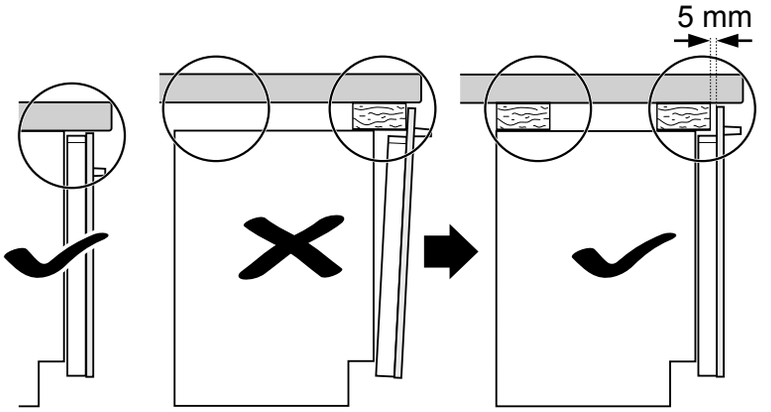

9000 883 063 (9302)

Nennspannung bei diesen Geräten 220V/230 V Wechselstrom 50 Hz

GESCHIRRSPÜLMASCHINEN

Vollintegrierbare, Vario Scharnier 81,5 cm hohe Geschirrspülmaschinen

Anschlusswert 2,3 kW

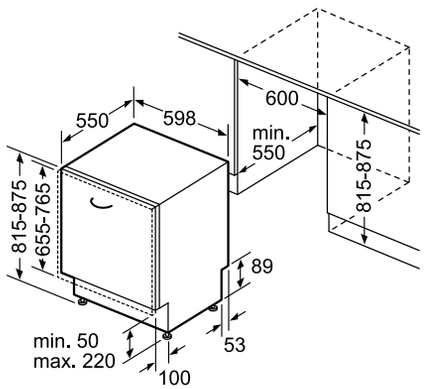

Maße in mm

Vollintegrierbare, Vario Scharnier 86,5 cm hohe Geschirrspülmaschinen

Anschlusswert 2,3 kW

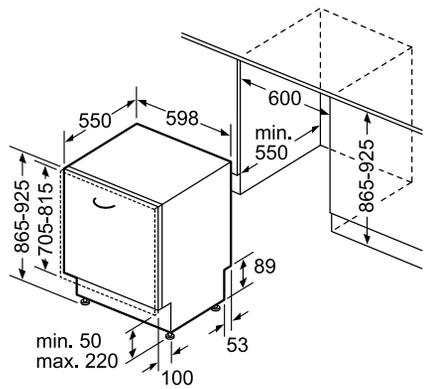

Maße in mm

Vollintegrierbare mit Vario Scharnier 45 cm breite Geschirrspülmaschinen

Anschlusswert 2,3 kW

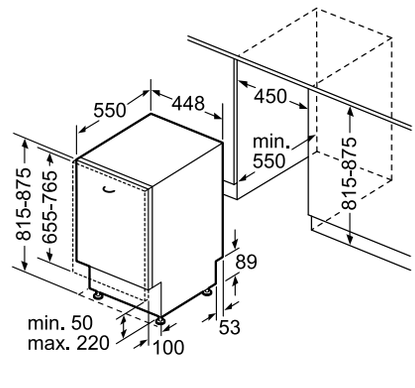

Maße in mm

Werte in Klammern mit Verlängerungssatz Z7710X0 Anschlusslängen Wasser und Strom. Für 60 cm breite Geschirrspülmaschinen

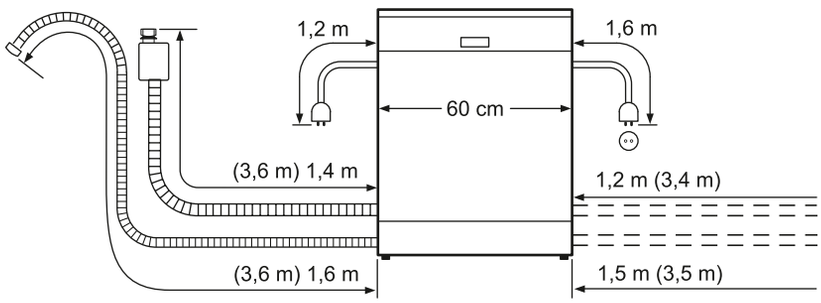

( ) Werte mit Verlängerungssatz

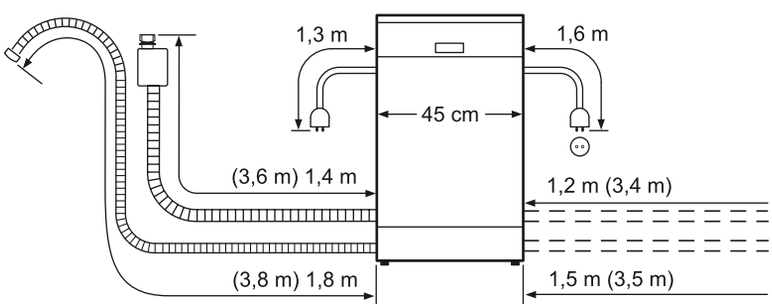

( ) Werte mit Verlängerungssatz

Nennspannung bei diesen Geräten 220V/230 V Wechselstrom 50 Hz

VARIO SCHARNIER: MAXIMALE FLEXIBILITÄT BEIM EINBAU

Eine perfekte Lösung für kleinste Spaltmaße zwischen den Möbelfronten bietet das Vario Scharnier. Bei Geräten mit Vario Scharnier verschiebt sich beim Öffnen des Gerätes die vollintegrierte Möbelfront leicht nach oben. Damit sind beim Hocheinbau von Geschirrspülern größere Spaltmaße zwischen den Möbelfronten nicht mehr notwendig.

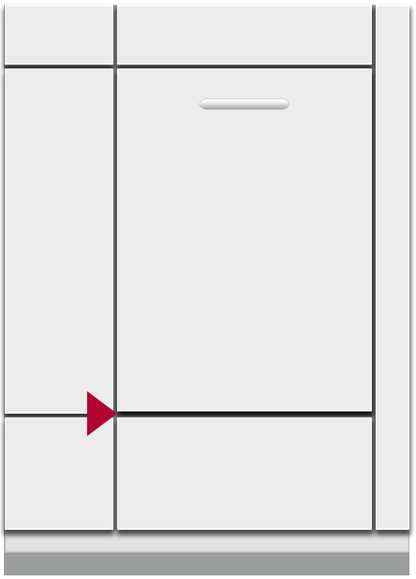

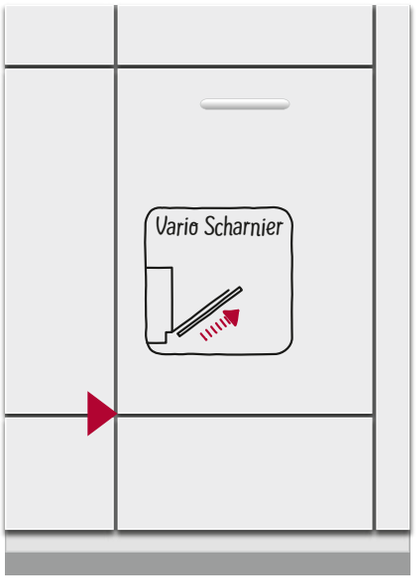

FRONTGESTALTUNG

Ein Spalt zwischen Geräte-Möbelfront und darunter liegender Schubladenblende ist erforderlich, um das Öffnen der Türe zu ermöglichen.
Um diesen Spalt, dessen Größe von seiner Lage zum Türdrehpunkt und von der Dicke der Möbelfront abhängt, klein zu halten, ist Folgendes zu beachten:
Wenn aus dem Küchenprogramm mehrere passende Möbeltürmaße zur Verfügung stehen, ist die längste Front am besten geeignet (da Spalt weiter vom Türdrehpunkt entfernt).
Durch Anschrägen der Sockelverblendung (Schubladenblende) kann der Spalt noch weiter verkleinert werden.

GAP LIGHT



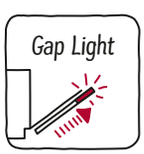

Ein seitliches Licht zeigt an, dass gerade ein Programm läuft. Öffnet man die Tür und stoppt den Spülvorgang, blinkt das Licht. Gap Light in Kombination mit Vario Scharnier macht den Einbau von voll integrierbaren Geschirrspülern in modernen Küchen mit langen, extra dicken Fronten und niedrigen Sockelhöhen perfekt.

INFORMATION TÜRFEDERN

Türfedern	
45 cm breit	Alle vollintegrierten Spüler können im Auslieferungszustand Türfronten von 2,5 kg - 7,5 kg tragen. Ersatzfedern sind über den Kundendienst bis 11,5 kg erhältlich.
	Alle integrierten Spüler können im Auslieferungszustand Türfronten von 2,5 kg - 6,5 kg tragen. Ersatzfedern sind über den Kundendienst bis 11,5 kg erhältlich.
60 cm breit	Alle 86,5cm hohen vollintegrierten Spüler können im Auslieferungszustand Türfronten von 3,0 kg - 10,0 kg tragen. Ersatzfedern für Geräte ≥ 40dB sind bis zu 11,5kg über den Kundendienst erhältlich. Für Geräte ≤ 39dB sind keine Ersatzfedern über den Kundendienst erhältlich.
	Alle anderen Spüler können im Auslieferungszustand Türfronten von 2,5 kg - 8,5 kg tragen. Ersatzfedern sind über den Kundendienst bis 11,5 kg erhältlich.

Die Flex Korbsysteme der 60 cm breiten Geräte in der NEFF Collection





3. Beladungsebene
nachrüstbar /
Sonderzubehör
(modellabhängig)



3. Flex Korb
Speziell für kleine, sperrige Gegenstände



3. Flex Korb
Speziell für kleine, sperrige Gegenstände



Flex Schublade
Flex 3 Besteckschublade



Flex Schublade
Flex 3 Besteckschublade

Oberkorb

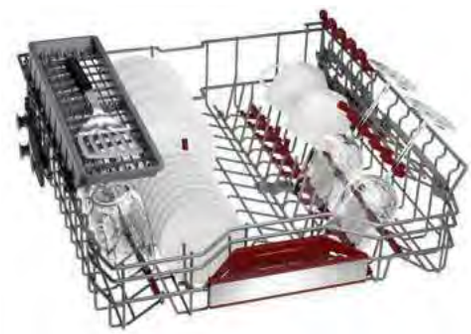

rote Glashalter aus Silikon
rote Anti-Rutsch-Beschichtung aus Silikon
6 klappbare Tellerhaltereihen
höhenverstellbar mit Rack Matic (3-stufig)

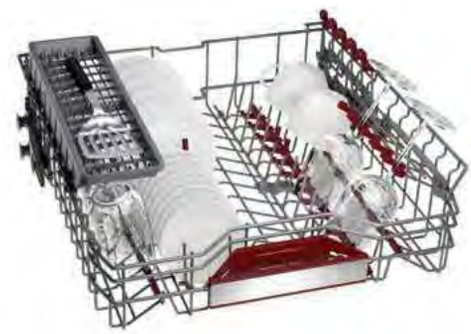

rote Glashalter aus Silikon
rote Anti-Rutsch-Beschichtung aus Silikon
6 klappbare Tellerhaltereihen
höhenverstellbar mit Rack Matic (3-stufig)

Unterkorb



hohe Seitenwände
8 klappbare Tellerhaltereihen
Korbstopper (Rack Stopper) gegen ein Überrollen des Unterkorbes
Gläseranlagebügel
zusätzliche Tassenablage (2-teilig)



hohe Seitenwände
6 klappbare Tellerhaltereihen
Korbstopper (Rack Stopper) gegen ein Überrollen des Unterkorbes
Gläseranlagebügel
zusätzliche Tassenablage (2-teilig)

Rollen

Leichtlaufrollen auf allen Ebenen

Komfortrollen im Unterkorb

FÜR JEDEN KOCHTYP *EINE FRISCHE LÖSUNG*

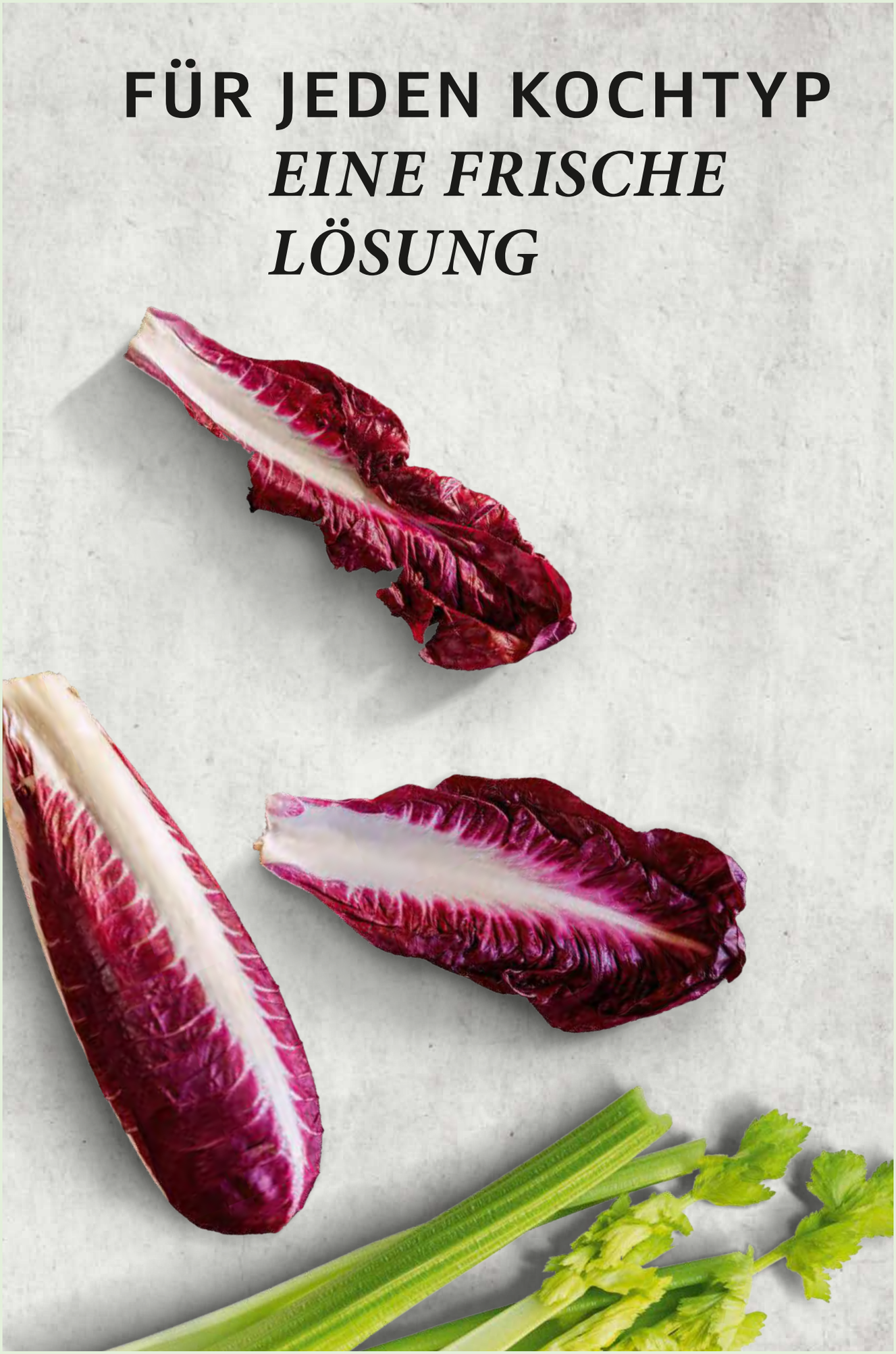

NEFF Collection Kühlen und Gefrieren



Die besten Argumente für Kühl- und Gefriergeräte der NEFF Collection
168 – 171

Werteklassen, Flex Cooling und Kühl- und Gefriergeräte im Überblick
172 – 173

Geräte
174 – 193

Maßzeichnungen
194 – 205

Selbst der beste Koch braucht für seine Kunst gute Zutaten. Darum gibt es eigentlich nichts Wichtigeres als die richtige Aufbewahrung von Lebensmitteln: All unsere Modelle – ob Kühlschrank, Gefrierschrank oder Kühl-Gefrier-Kombination, eingebaut oder freistehend – sorgen dafür, dass gelagerte Lebensmittel immer frisch sind, wenn sie gebraucht werden.

Auf geht's zur großen Frische

Unsere neuen Einbau-Kühlschränke mit Open Assist

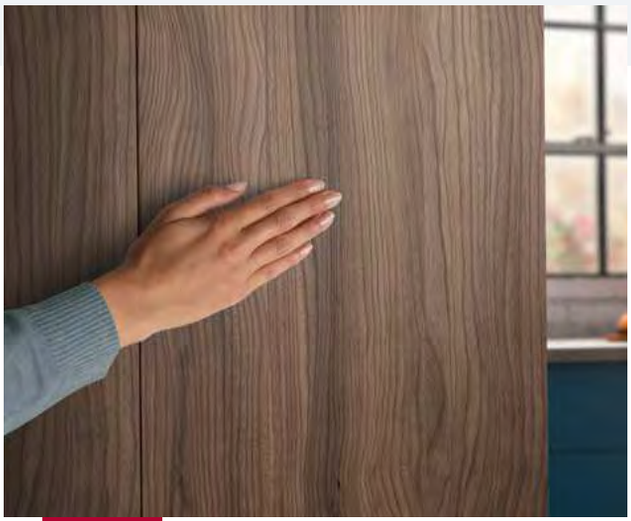



NEU

Nur ein leichter Druck und die Kühlschranktür öffnet sich; bei vernetzten Geräten reicht sogar ein Sprachbefehl.*

OPEN ASSIST

Den Kühlschrank einfach mit leichtem Antippen oder per Sprachbefehl* öffnen
Hinter der Tür Ihres Einbaukühlschranks befindet sich die Schatzkammer Ihrer Küche – gefüllt mit frischen Lebensmitteln und köstlichen Zutaten für Ihre kulinarischen Kocherlebnisse. Optimal und sicher aufbewahrt. Und jetzt kommt das Beste: Ab jetzt müssen Sie nicht einmal mehr mit Kraft am Griff ziehen, wenn z.B. Ihre Torte in den Kühlschrank soll und Sie alle Hände voll haben. Ein leichter Druck genügt, um die Tür zu öffnen – oder zu schließen. Falls Ihr Kühlschrank per Home Connect vernetzt ist, wird es sogar noch einfacher: ein kurzer Sprachbefehl reicht aus, um die Kühlschranktür zu öffnen. Eins ist auf jeden Fall sicher: Open Assist ist eine tolle Lösung für ein minimalistisch elegantes Küchendesign ohne Griffe.



HOME CONNECT

Einfach cool vernetzt
Mit Home Connect wird Ihre Einbau Kühl-Gefrierkombination zum Familienmitglied in Ihrem vernetzten Haushalt. Öffnen Sie Ihre Kühlschranktür ganz einfach per Sprachbefehl*. Oder wählen Sie von unterwegs in der App einfach die "Super"-Funktion aus – und schon wird die Temperatur im Kühl- und Gefrierteil auf das Minimum reduziert – bereit für die vielen neuen Zutaten frisch vom Markt.

CONNECTED BY Home Connect

* Möglicherweise müssen Sie Home Connect Partner-Apps installieren, um die hier beschriebene volle Funktionalität nutzen zu können. Mehr Infos unter www.homeconnect.com

Die NEFF Collection
Fresh Safe Frischhaltesysteme

FRESH SAFE



Nutzen Sie die Frischeschublade mit ihrem cleveren Schieberegler, um die Knackigkeit und die Vitamine von Obst und Gemüse länger zu bewahren.



Zusätzliche Trockenschublade ◄0 °C► (modellabhängig)
Eine Schublade mit einer Temperatur nahe 0 °C bietet ein ideales Klima für Fisch, Fleisch, Wurst, Milchprodukte und Hartkäse.

FRESH SAFE



Viele Sorten Gemüse, allen voran Salat, benötigen eine hohe Luftfeuchtigkeit um frisch zu bleiben. Mit der Fresh Safe Schublade kann sie wie in einem Frischetresor mit einem Schieberegler auf den optimalen Bereich eingestellt werden. Und für Obst, das weniger Feuchtigkeit braucht, wird einfach der Deckel über den Regler angehoben. Damit werden die Nährstoffe Ihrer Lebensmittel optimal erhalten.



Zusätzliche Trockenschubladen ◄0 °C► (modellabhängig)
Zwei Schubladen mit einer Temperatur nahe 0 °C bieten ein ideales Klima für Fisch, Fleisch, Wurst, Milchprodukte und Hartkäse.

FRESH SAFE



Zwei Klimazonen mit unterschiedlicher Luftfeuchtigkeit und einer Temperatur nahe 0 °C sorgen für bestmögliche Kühl- und Lagerbedingungen. Die auf Teleskopschienen gelagerten Schubladen bieten komfortablen Zugriff. In der Frischeschublade werden Vitamine und Nährstoffe deutlich länger erhalten. Per Drehwähler sind drei Feuchtigkeitsstufen für die perfekte Lagerung von Obst und Gemüse regulierbar. Die Trockenschublade bietet ideales Klima für Fisch, Fleisch, Wurst, Milchprodukte und Hartkäse.

COOL CREATIVE



Die kreative Kühl- und Gefrierkombination für Geschmacks-Bewahrer
Eine Küche ist so individuell wie ihr Koch und so sollte auch der Kühlschrank den eigenen Geschmack widerspiegeln. Unsere freistehende, kreative Kühl- und Gefrierkombination mit No Frost und seiner geräumigen Innenaufteilung macht mehr aus Ihrer Küche. Seine Fresh Safe <0°C> Schubladen halten Zutaten länger frisch während No Frost dafür sorgt, dass Sie Ihren Tiefkühlschrank nie mehr selbst abtauen müssen.
Die Kühlschranktür aus Mattglas in Kreideoptik ist wiederbeschreibbar und magnetisch*, damit Sie jederzeit Ihre Rezeptideen, Einkaufslisten oder Erinnerungen festhalten können.

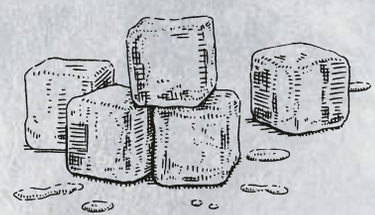

* Nur mit Neodym-Magneten

"Alles unter Dach und Fach". Diese Redewendung trifft genau auf unser flexibles Aufbewahrungssystem für den Kühlschrank zu. Denn jeder Tag ist anders – je nach Einkauf und Kochvorhaben müssen die unterschiedlichen Vorräte optimal eingeräumt und aufbewahrt werden. Mit den handlichen, unterschiedlich großen Türabstellern und flexiblen Einhängeschienen aus Metall passt sich Ihr Kühlschrank perfekt an ihre ganz persönlichen Lebensgewohnheiten an.

Flexibel ganz nach Ihrem Geschmack

Das Leben wird jetzt noch cooler mit unseren Flex Cooling Kühlgeräten mit flexiblem Aufbewahrungssystem



Die unterschiedlich großen Türabsteller beflügeln Ihre Kreativität: einfaches Befüllen, sicheres Aufbewahren mit Deckel und bequemes Servieren Ihrer Lieblingssoßen.

EXKLUSIV IN DER NEFF COLLECTION

Neu, praktisch, flexibel platzierbar: das Flex Cooling Aufbewahrungssystem.

In den meisten NEFF Collection Kühlgeräten sind die praktischen Türabsteller und modernen Einhängeschienen aus Metall bereits als Standard-Ausrüstung inklusive, in vielen weiteren Kühlgeräten alternativ nachrüstbar.

Flex Cooling – ein cleveres Konzept flexibler Lagerungsmöglichkeiten im gesamten Kühlschrank – designed für Kochenthusiasten



FLEX COOLING

Sie werden es genießen: Befüllen, abpacken, stapeln, einhängen – einfach voll flexibel.
Flex Cooling ist die ideale Kombination aus Einhänge-Schienen und Türabstellern in zwei Größen, natürlich mit passenden Deckeln. Lieblingsgewürze, frische Zutaten oder übriggebliebene Leckerbissen – einfach in die Box und für die nächste Mahlzeit aufbewahren. Oder Ordnung schaffen – zum Beispiel die Sammlung an kleinen Flaschen, Gewürzen und Gläsern, die man für Thai-Streetfood oder Tacos benötigt – ab jetzt griffbereit in einer Box. Auch würzigen Käse vom Markt – jetzt ab in die Box mit Deckel. Die können Sie in die Tür hängen und dafür die Box mit den bunten Kirschtomaten ins Frischefach legen. Oder direkt über dem Obst und Gemüse einhängen, ohne Platz in der Schublade wegzunehmen. Wie Sie es gerade brauchen.







Sie haben bereits einen NEFF Kühlschrank? Großartig.
Einfach das Flex Cooling Set KS9E0FZ0 als Zubehör bestellen und gegen die vorhandenen Elemente austauschen oder ergänzen. Das Flex Cooling Aufbewahrungssystem kann in jedem NEFF Einbaukühlschrank mit Fresh Safe 1/2/3 Frischesystem (außer den freistehenden Kältegeräten) verwendet werden.

FLEXIBLES FLASCHENGITTER

DAS GIBT ES NUR VON NEFF





Mehr Platz, weniger Gedränge
Unser flexibles Flaschengitter lagert Flaschen aller Art bequem und sicher ohne Herumrollen und räumt anderen Lebensmitteln flexibel Platz ein. Wein, Milch oder selbstgemachte Limonade – die abwechselnd geformten Streben des Flaschengitters halten Flaschen aller Art sicher im Griff. So lassen sich auch andere Lebensmittel flexibel daneben lagern.

So flexibel

ALLES IN REICHWEITE...

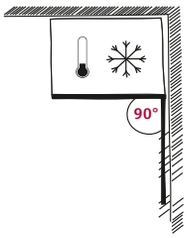

90° Öffnungswinkel
Ein Traum für jeden, der eine Küche mit Ecken und Kanten hat: Man kann alle unsere freistehenden Kühl- und Gefrierlösungen in der Ecke platzieren und bekommt die Tür trotzdem 90° weit auf. Dadurch kann man die Schubladen vollständig ausziehen.

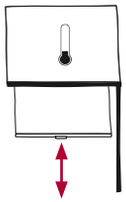

Ausziehbare Glasplatten
Was nützt einem das flexibelste Gerät, wenn man nicht an die Marmeladengläser und Joghurtbecher ganz hinten kommt? In unserer kreativen Kühl- und Gefrierkombination versteckt sich nichts mehr. Denn 4 Glasplatten in diesem Gerät können Sie ganz einfach herausziehen.

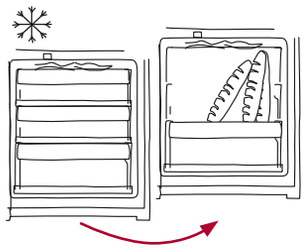

VarioZone/Gefrierfach
Kleine Eispackungen, eine komplette Weihnachtsgans oder die Reste Ihres letzten 5-Gänge-Menüs? Mit zwei herausnehmbaren Böden und drei Schubladen finden Lebensmittel aller Art und Größe ihren Platz.

Kältegeräte mit Flex Cooling Ausstattung:

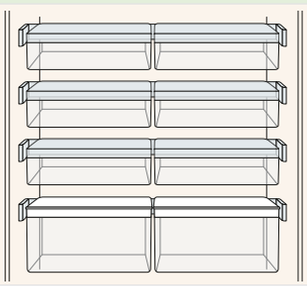	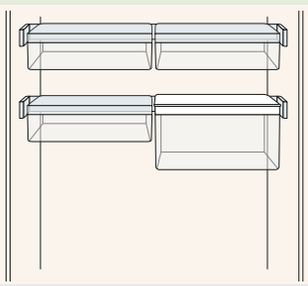	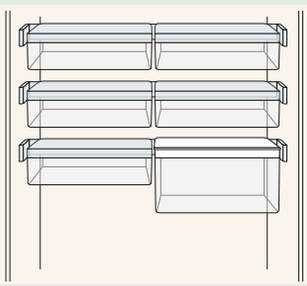	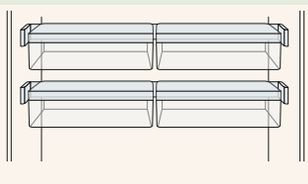
4 Einhängeschienen aus Metall 6 Türabsteller (50 mm hoch) 2 extra hohe Türabsteller (100mm hoch) 2 zusätzliche Deckel	2 Einhängeschienen aus Metall 3 Türabsteller (50 mm hoch) 1 extra hoher Türabsteller (100mm hoch) 1 zusätzlicher Deckel	3 Einhängeschienen aus Metall 5 Türabsteller (50 mm hoch) 1 extra hoher Türabsteller (100mm hoch)	2 Einhängeschienen aus Metall 4 Türabsteller (50 mm hoch)
KI8815OD0 KI1816OE0 KI1816DE1 KI6876DD0 KI2526DE0 KI1516DE0	KI8876DD0 KI7866DD0 KI2826DE0 KI1316DD1 KI2326DD1	KI1416DD1 KI2426DD1 KI1416FE0 KI2426FE0	KI7867FE0 KI5862FE1
			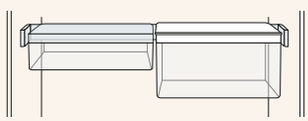
			1 Einhängeschienen aus Metall 1 Türabsteller (50 mm hoch) 1 extra hoher Türabsteller (100 mm hoch)
			KI8865DE0 KI2726DE0 KI1216DD1

NEFF Collection Kältegeräte – die Werteklassen

Schnellere Orientierung, hilfreich bei der Kaufentscheidung: unsere Werteklassen. Je mehr Ausstattung, desto höher die Werteklasse – deutlich sichtbar auf den nachfolgenden Geräteseiten. Hier eine vereinfachte Kurzübersicht der Ausstattungsunterschiede in den Werteklassen der NEFF Collection Kältegeräte.

N90	N70	N50
Fresh Safe	*Fresh Safe*	*Fresh Safe / kein Frischesystem*
Vario Shelf, Flaschengitter, Easy Access Shelf	**Vario Shelf, Flaschengitter, Easy Access Shelf**	—
No Frost / Low Frost	**No Frost / Low Frost**	**No Frost / Low Frost**
A↑G D A↑G E A↑G F	A↑G D A↑G E A↑G F	A↑G E A↑G F
Soft Close	**Soft Close / Flachscharnier**	**Flachscharnier**
LED-Innenbeleuchtung	**LED-Innenbeleuchtung**	**LED-Innenbeleuchtung**

NEFF Collection Kühl- und Gefriergeräte im Überblick

Best.-Nr. VIB * NEU	Werte-klasse	Flex Cooling	Home Connect	Geräte-höhe in mm	Ener-gieEffi-zienz-klasse	Ener-gie²)³): kWh/ Jahr	Nutzinhalt in l			Emotion Light LED	Soft Close	Fresh Safe Nutzin-halt in l	Fresh Safe	No Frost	Low Frost	Seite
							Gesamt	Kühlen	Gefrie-ren							
			Wi-Fi							Emotion Light LED	Soft Close	FreshSafe 0°C	FreshSafe	No Frost	Low Frost	
FREISTEHENDE KÜHL-GEFRIERKOMBINATIONEN																
KG7493BD0	N70	–	–	2030	D	207	438	330	108	✓	–	–	✓	✓	–	174
KÜHL-GEFRIERKOMBINATIONEN																
KI8815OD0*	N90	✓	✓	1775	D	120	289	289	–	✓	✓	83	–	–	–	174
KI1816OE0*	N70	✓	–	1775	E	115	319	319	–	✓	✓	–	✓	–	–	175
KI8865DE0	N90	✓	✓	1775	E	252	223	156	67	✓	✓	55	–	✓	–	176
KI8876DD0	N90	✓	–	1775	D	185	237	175	62	✓	✓	56	–	–	✓	176
KI6876DD0	N70	✓	–	1775	D	165	270	208	62	✓	✓	–	✓	–	✓	177
KI7866DF0	N70	–	–	1775	F	277	254	187	67	✓	✓	–	✓	✓	–	178
KI7866DD0*	N70	✓	–	1775	D	260	260	184	76	✓	✓	–	–	✓	–	178
KI7867FE0	N50	✓	–	1775	E	234	260	184	76	LED	–	–	–	✓	–	179
KI5862FE1	N50	✓	–	1775	E	229	269	184	85	LED	–	–	–	–	✓	179
KI8816DE1	N90	✓	–	1775	E	150	289	289	–	✓	✓	83	–	–	–	180
KI8826DE0	N90	✓	–	1775	E	184	269	254	15	✓	✓	83	–	–	–	180
KI1816DE1*	N70	✓	–	1775	E	115	319	319	–	✓	✓	–	✓	–	–	181
KI2826DE0	N70	✓	–	1775	F	222	286	252	34	✓	✓	–	✓	–	–	181
KI2726DE0	N70	✓	–	1580	E	174	248	214	34	✓	✓	–	✓	–	–	182
KI8516DE0	N90	✓	–	1400	E	139	220	220	–	✓	✓	59	–	–	–	183
KI8526DF0	N90	✓	–	1400	F	219	204	189	15	✓	✓	59	–	–	–	183
KI1516DE0	N70	✓	–	1400	E	106	247	247	–	✓	✓	–	✓	–	–	184
KI2526DE0	N70	✓	–	1400	E	151	228	213	15	✓	✓	–	✓	–	–	184
KI8416DE0	N90	✓	–	1225	E	138	187	187	–	✓	✓	59	–	–	–	185
KI1416DD0	N70	–	–	1225	D	81	211	211	–	✓	✓	–	✓	–	–	186
KI1416DD1*	N70	✓	–	1225	D	81	204	204	–	✓	✓	–	–	–	–	186
KI2426DE0	N70	–	–	1225	E	147	195	180	15	✓	✓	–	✓	–	–	187
KI2426DD1*	N70	✓	–	1225	D	118	187	172	15	✓	✓	–	–	–	–	187
KI1416FE0	N50	✓	–	1225	E	101	204	204	–	–	–	–	–	–	–	188
KI2426FE0	N50	✓	–	1225	E	147	187	15	–	–	–	–	–	–	–	188
KI1316DD0	N70	–	–	1025	D	78	172	172	–	✓	✓	–	✓	–	–	190
KI1316DD1*	N70	✓	–	1025	D	77	165	165	–	✓	✓	–	–	–	–	190
KI2326DD0	N70	–	–	1025	D	109	154	139	15	✓	✓	–	✓	–	–	191
KI2326DD1*	N70	✓	–	1025	D	116	147	132	15	✓	✓	–	–	–	–	191
KI1216DD0	N70	–	–	880	D	75	144	144	–	✓	✓	–	✓	–	–	192
KI1216DD1*	N70	✓	–	880	D	74	136	136	–	✓	✓	–	–	–	–	193
KI2226DD0	N70	–	–	880	D	115	124	109	15	✓	✓	–	✓	–	–	193
GEFRIERSCHRANK																
GI7815NE0*	N70	–	✓	1775	E	235	212	–	212	–	✓	–	–	✓	–	175
GI7815CE0	N70	–	–	1775	E	235	212	–	212	–	✓	–	–	✓	–	182
GI7416CE0	N70	–	–	1225	E	206	130	–	130	–	✓	–	–	✓	–	189
GI7316CE0	N70	–	–	1025	E	187	100	–	100	–	✓	–	–	✓	–	192

✓ = Flex Cooling ab 11/2022

KG7493BD0
Fresh Safe

N70



Stand-Kühl-Gefrierkombination — € 2.159*

LEISTUNG UND VERBRAUCH:
- Energie-Effizienzklasse[1]): D
- Energie[2])[3]): 207 kWh/Jahr
- Nutzinhalt gesamt: 438 Liter
- Nutzinhalt Kühlfächer: 330 Liter
- Nutzinhalt Tiefkühlfächer: 108 Liter
- Geräusch-Wert: 38 dB(A) re 1 pW
- Geräusch-Effizienzklasse: C
- Klimaklasse: SN-T

DESIGN:
- Türen schwarz, Seitenwände Pearl Grey (VZF 07127)
- Vertikal integrierter Griff
- Emotion Light - sanft aufdimmende LED-Innenbeleuchtung

KOMFORT UND SICHERHEIT:
- No Frost - nie wieder abtauen!
- Elektronische Temperaturregelung, exakt digital ablesbar
- 2 getrennte Kältekreisläufe für Kühl- und Gefrierraum
- Superkühlen mit automatischer Deaktivierung
- Super Gefrieren mit Eingefrierautomatik
- Optische und akustische Warneinrichtung bzw. Aktivwarnsystem bei geöffneter Tür
- Aktiv-Warnsystem

KÜHLTEIL:
- Kühlraum: 330 l Nutzinhalt
- MultiAirflow
- 5 Abstellflächen aus Sicherheitsglas, davon 4 höhenverstellbar
- Spezial-Flaschenrost
- 4 Türabsteller, davon 1 Butter-/ Käsefach
- Butter-/Käsefach mit Klappe

FRISCHHALTESYSTEM:
- 1 Fresh Safe Schublade; Nährstoffe bleiben bei erhöhter Luftfeuchtigkeit bis zu 2x länger erhalten. 2 Fresh Safe ◄0 °C► die regelbaren 0 °C Schubladen auf Tablettauszug; Fisch und Fleisch bleiben dank niedriger Temperatur bis zu 2x länger frisch.

GEFRIERTEIL:
- ****-Gefrierraum: 108 l Nutzinhalt
- Gefriervermögen: 12 kg in 24 Std.
- Lagerzeit bei Störung: 16 Std.
- 3 transparente Gefriergut-Schubladen

TECHNISCHE INFORMATIONEN:
- Gerätemaße (H x B x T): 203.0 cm x 70.0 cm x 67.0 cm
- Türanschlag rechts, wechselbar
- Höhenverstellbare Füße vorne, Rollen hinten
- 220 - 240 V

ZUBEHÖR:
1 x Eierablage, 1 x Eiswürfelschale, 1 x Flaschenkamm in Türabsteller

KI8815OD0
Fresh Safe, Home Connect, Flex Cooling, Soft Close, Open Assist

MADE IN GERMANY

N90



Einbau-Kühlschrank
Lieferbar ab 09/2022 [4]) — € 3.679*

LEISTUNG UND VERBRAUCH:
- Energie-Effizienzklasse[1]): D
- Energie[2])[3]): 120 kWh/Jahr
- Nutzinhalt gesamt: 289 Liter
- Nutzinhalt Kühlfächer: 289 Liter
- Geräusch-Wert: 36 dB(A) re 1 pW
- Geräusch-Effizienzklasse: C
- Klimaklasse: SN-T

DESIGN:
- Emotion Light - sanft aufdimmende LED-Innenbeleuchtung
- Flachscharnier, gedämpft
- Innenausstattung mit Metall-Applikationen

KOMFORT UND SICHERHEIT:
- Home Connect
- Elektronische Temperaturregelung, exakt digital ablesbar
- Vollautomatische Abtauung im Kühlraum
- Superkühlen mit automatischer Deaktivierung
- Akustischer Türalarm

KÜHLTEIL:
- Kühlraum: 289 l Nutzinhalt
- 7 Abstellflächen (6 höhenverstellbar), davon 6 aus Sicherheitsglas, 1 x Vario Shelf, 1 x Easy Access Shelf, 1 x Flexibles Flaschengitter
- Flex Cooling: Einhängeschienen aus Metall, verschiedene Türabsteller mit und ohne Deckel
- 1 durchgehender Türabsteller

FRISCHHALTESYSTEM:
- Nutzinhalt nahe 0 °C: 83 l
- 1 Fresh Safe 0°C Box mit Feuchteregelung; über Regler steuerbar, hält bis zu 3x länger frisch.
- 2 Fresh Safe 0°C Boxen; Optimale Lebensmittellagerung durch zwei Klimazonen hält bis zu 3x länger frisch.

TECHNISCHE INFORMATIONEN:
- Gerätemaße (H x B x T): 177.2 cm x 55.8 cm x 54.5 cm
- Nischenmaße (H x B x T): 177.5 cm x 56.0 cm x 55.0 cm
- Türanschlag rechts, wechselbar
- 220 - 240 V

ZUBEHÖR:
2 x Eierablage - passend für Glasböden, 1 x Flaschenkamm in Türabsteller

SONDERZUBEHÖR:

[1]) Auf einer Energie-Effizienzklasse-Skala von A bis G. [2]) Energieverbrauch pro Jahr.
[3]) Damit der deklarierte Energieverbrauch erzielt wird, sind die dem Gerät beigefügten Abstandhalter zu verwenden. Hierdurch vergrößert sich die Gerätetiefe um ca. 3,5 cm. Das Gerät ist ohne Verwendung der Abstandhalter voll funktionsfähig, hat aber einen geringfügig höheren Energieverbrauch.
[4]) Anlauftermine sind vorläufig. Eine Lieferfähigkeit zu diesem Datum kann nicht zugesagt werden.
* Unverbindliche Preisempfehlung des Herstellers inkl. gesetzlicher Mehrwertsteuer

Technische Hinweise und Maße zu diesen Geräten finden Sie auf Seite 194 – 205
Sonderzubehör/Preise finden Sie auf Seite 20 bei Zubehör

KI1816OE0
Fresh Safe ♔♔, Flex Cooling,
Soft Close, Open Assist

MADE IN GERMANY
N70



Einbau-Kühlschrank
Lieferbar ab 09/2022 [4]) € 2.519*

LEISTUNG UND VERBRAUCH:
- Energie-Effizienzklasse[1]): E
- Energie[2])[3]): 115 kWh/Jahr
- Nutzinhalt gesamt: 319 Liter
- Nutzinhalt Kühlfächer: 319 Liter
- Geräusch-Wert: 37 dB(A) re 1 pW
- Geräusch-Effizienzklasse: C
- Klimaklasse: SN-ST

DESIGN:
- Emotion Light - sanft aufdimmende LED-Innenbeleuchtung
- Flachscharnier, gedämpft
- Reinigungsfreundlicher, heller Innenraum

KOMFORT UND SICHERHEIT:
- Elektronische Temperaturregelung, exakt digital ablesbar
- Superkühlen mit automatischer Deaktivierung
-
-
-

KÜHLTEIL:
- Kühlraum: 319 l Nutzinhalt
- 6 Abstellflächen aus Sicherheitsglas, davon 5 höhenverstellbar, 1 x Flexibles Flaschengitter
- Flex Cooling: Einhängeschienen aus Metall, verschiedene Türabsteller mit und ohne Deckel
- 2 durchgehende Türabsteller

FRISCHHALTESYSTEM:
- 1 Fresh Safe ♔♔ Box auf Teleskopschienen; Nährstoffe bleiben bei erhöhter Luftfeuchtigkeit bis zu 2x länger erhalten.
- 1 Fresh Safe Schublade auf Teleskopschienen - zur optimalen Lagerung für Ihr Obst und Gemüse.

TECHNISCHE INFORMATIONEN:
- Gerätemaße (H x B x T): 177.2 cm x 55.8 cm x 54.5 cm
- Nischenmaße (H x B x T): 177.5 cm x 56.0 cm x 55.0 cm
- Türanschlag rechts, wechselbar
- 220 - 240 V

ZUBEHÖR:
3 x Eierablage - passend für Glasböden

SONDERZUBEHÖR:

GI7815NE0
No Frost, Home Connect,
Soft Close, Open Assist

MADE IN GERMANY
N90



Einbau-Gefrierschrank
Lieferbar ab 09/2022 [4]) € 3.209*

LEISTUNG UND VERBRAUCH:
- Energie-Effizienzklasse[1]): E
- Energie[2])[3]): 235 kWh/Jahr
- Nutzinhalt gesamt: 212 Liter
- Nutzinhalt Tiefkühlfächer: 212 Liter
- Geräusch-Wert: 35 dB(A) re 1 pW
- Geräusch-Effizienzklasse: B
- Klimaklasse: SN-T

DESIGN:
- Flachscharnier, gedämpft

KOMFORT UND SICHERHEIT:
- Home Connect
- No Frost - nie wieder abtauen!
- 1 Kompressor /1 Kältekreislauf
- Super Gefrieren mit Eingefrierautomatik
- Vita Control - Konstante Temperatur durch intelligente Sensortechnik
- Akustischer und optischer Alarm bei Temperaturanstieg, Optisches Warnsystem bei Temperaturanstieg

GEFRIERTEIL:
- ****-Gefrierraum: 212 l Nutzinhalt
- Gefriervermögen: 14 kg in 24 Std.
- Lagerzeit bei Störung: 9 Std.
- Vario-Zonen mit flexiblen Glasböden werden je nach Bedarf und Größe der Zutaten angepasst
- 2 Intensiv-Gefrierfächer mit transparenter Klappe
- 5 transparente Gefriergut-Schubladen, davon 2 BigBox

TECHNISCHE INFORMATION:
- Gerätemaße (H x B x T): 177.2 cm x 55.8 cm x 54.5 cm
- Nischenmaße (H x B x T): 177.5 cm x 56.0 cm x 55.0 cm
- Türanschlag links, wechselbar
- 220 - 240 V

ZUBEHÖR:
1 x Eiswürfelschale

[1]) Auf einer Energie-Effizienzklasse-Skala von A bis G. [2]) Energieverbrauch pro Jahr.
[3]) Damit der deklarierte Energieverbrauch erzielt wird, sind die dem Gerät beigefügten Abstandhalter zu verwenden. Hierdurch vergrößert sich die Gerätetiefe um ca. 3,5 cm. Das Gerät ist ohne Verwendung der Abstandhalter voll funktionsfähig, hat aber einen geringfügig höheren Energieverbrauch.
[4]) Anlauftermine sind vorläufig. Eine Lieferfähigkeit zu diesem Datum kann nicht zugesagt werden.
* Unverbindliche Preisempfehlung des Herstellers inkl. gesetzlicher Mehrwertsteuer

Technische Hinweise und Maße zu diesen Geräten finden Sie auf Seite 194 – 205
Sonderzubehör/Preise finden Sie auf Seite 20 bei Zubehör

KI8865DE0
Fresh Safe ♕♕♕, Home Connect, Flex Cooling

MADE IN GERMANY **N90**

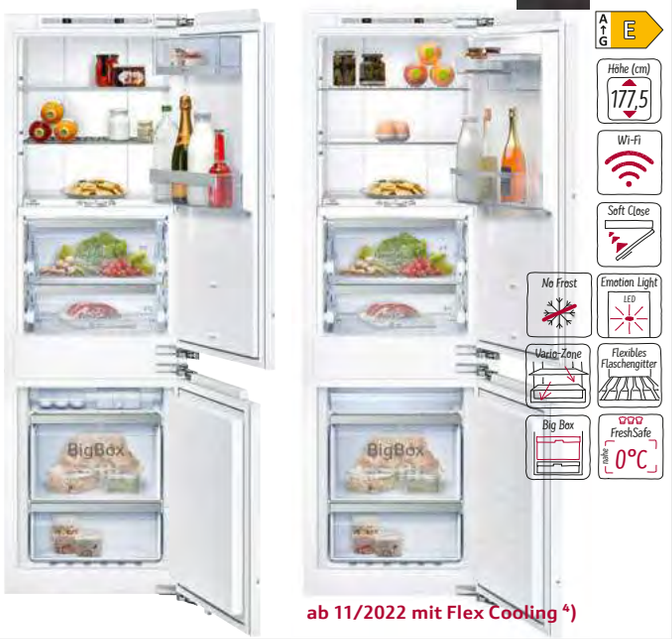

ab 11/2022 mit Flex Cooling [4])

Kühl-Gefrierkombination € 3.309*

LEISTUNG UND VERBRAUCH:
- Energie-Effizienzklasse[1]): E
- Energie[2])[3]): 252 kWh/Jahr
- Nutzinhalt gesamt: 223 Liter
- Nutzinhalt Kühlfächer: 156 Liter
- Nutzinhalt Tiefkühlfächer: 67 Liter
- Geräusch-Wert: 36 dB(A) re 1 pW
- Geräusch-Effizienzklasse: C
- Klimaklasse: SN-ST

DESIGN:
- Emotion Light - sanft aufdimmende LED-Innenbeleuchtung
- Flachscharnier, gedämpft

KOMFORT UND SICHERHEIT:
- No Frost - nie wieder abtauen!
- Home Connect: Fernstart und Fernüberwachung
- Elektronische Temperaturregelung, exakt digital ablesbar
- Vita Control - Konstante Temperatur durch intelligente Sensortechnik
- Vollautomatische Abtauung im Kühlraum
- 2 getrennte Kältekreisläufe für Kühl- und Gefrierraum
- Superkühlen mit automatischer Deaktivierung
- Super Gefrieren mit Eingefrierautomatik
- Urlaubsschaltung
- Akustischer Türalarm
- Akustischer und optischer Alarm bei Temperaturanstieg, mit Memory-Funktion

KÜHLTEIL:
- Kühlraum: 156 l Nutzinhalt
- 3 Abstellflächen (2 höhenverstellbar), davon 2 aus Sicherheitsglas, 1 x Flexibles Flaschengitter
- Flex Cooling (ab 11/2022): Einhängeschienen aus Metall, verschieden Türabsteller mit und ohne Deckel
- 1 durchgehender Türabsteller

FRISCHHALTESYSTEM:
- Nutzinhalt nahe 0 °C: 55 l
- 1 Fresh Safe ♕♕♕ 0 °C Box mit Feuchtigkeitsregulierung, über Regler steuerbar, hält bis zu 3x länger frisch.
- 1 Fresh Safe ♕♕♕ 0 °C Box - Optimale Lebensmittellagerung durch zwei Klimazonen hält 3x länger frisch.

GEFRIERTEIL:
- ****-Gefrierraum: 67 l Nutzinhalt
- Gefriervermögen: 7 kg in 24 Std.
- Lagerzeit bei Störung: 8 Std.
- Vario-Zone - für flexible Nutzung des Gefrierraums
- 3 transparente Gefriergut-Schubladen, davon 1 BigBox

TECHNISCHE INFORMATIONEN:
- Gerätemaße (H x B x T): 177.2 cm x 55.8 cm x 54.5 cm
- Nischenmaße (H x B x T): 177.5 cm x 56.0 cm x 55.0 cm
- Türanschlag rechts, wechselbar
- 220 - 240 V

ZUBEHÖR:
2 x Eierablage - passend für Glasböden, 1 x Eiswürfelschale, 1 x Flaschenkamm in Türabsteller

SONDERZUBEHÖR:

KS6B0RZ0	Flaschenablage	€ 79*
KS9E0FZ0	Flex Cooling Set (Nachrüstpaket)	€ 129*

KI8876DD0
Fresh Safe ♕♕♕, Flex Cooling

MADE IN GERMANY **N90**

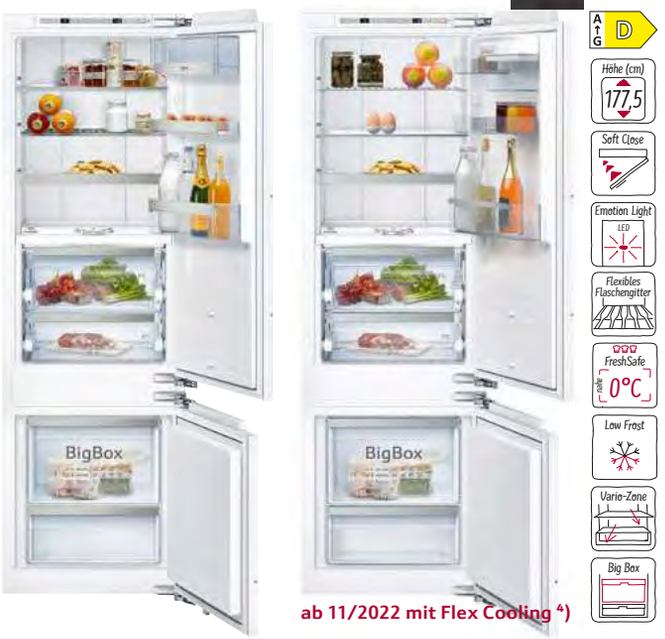

ab 11/2022 mit Flex Cooling [4])

Kühl-Gefrierkombination € 3.189*

LEISTUNG UND VERBRAUCH:
- Energie-Effizienzklasse[1]): D
- Energie[2])[3]): 185 kWh/Jahr
- Nutzinhalt gesamt: 237 Liter
- Nutzinhalt Kühlfächer: 175 Liter
- Nutzinhalt Tiefkühlfächer: 62 Liter
- Geräusch-Wert: 34 dB(A) re 1 pW
- Geräusch-Effizienzklasse: B
- Klimaklasse: SN-ST

DESIGN:
- Emotion Light - sanft aufdimmende LED-Innenbeleuchtung
- Flachscharnier, gedämpft

KOMFORT UND SICHERHEIT:
- Low Frost - geringere Eisbildung, schnelleres Abtauen
- Elektronische Temperaturregelung, exakt digital ablesbar
- Vita Control - Konstante Temperatur durch intelligente Sensortechnik
- Vollautomatische Abtauung im Kühlraum
- 2 getrennte Kältekreisläufe für Kühl- und Gefrierraum
- Superkühlen mit automatischer Deaktivierung
- Supergefrieren mit automatischer Deaktivierung
- Urlaubsschaltung
- Akustischer Türalarm
- Akustischer und optischer Alarm bei Temperaturanstieg, mit Memory-Funktion

KÜHLTEIL:
- Kühlraum: 175 l Nutzinhalt
- 4 Abstellflächen (3 höhenverstellbar), davon 2 aus Sicherheitsglas, 1 x Easy Access Shelf, 1 x Flexibles Flaschengitter
- Flex Cooling (ab 11/2022): Einhängeschienen aus Metall, verschieden Türabsteller mit und ohne Deckel
- 1 durchgehender Türabsteller

FRISCHHALTESYSTEM:
- Nutzinhalt nahe 0 °C: 56 l
- 1 Fresh Safe ♕♕♕ 0 °C Box mit Feuchtigkeitsregulierung, über Regler steuerbar, hält bis zu 3x länger frisch.
- 1 Fresh Safe ♕♕♕ 0 °C Box - Optimale Lebensmittellagerung durch zwei Klimazonen hält 3x länger frisch.

GEFRIERTEIL:
- ****-Gefrierraum: 62 l Nutzinhalt
- Gefriervermögen: 5 kg in 24 Std.
- Lagerzeit bei Störung: 15 Std.
- Vario-Zone - für flexible Nutzung des Gefrierraums
- 2 transparente Gefriergut-Schubladen, davon 1 BigBox

TECHNISCHE INFORMATIONEN:
- Gerätemaße (H x B x T): 177.2 cm x 55.8 cm x 54.5 cm
- Nischenmaße (H x B x T): 177.5 cm x 56.0 cm x 55.0 cm
- Türanschlag rechts, wechselbar
- 220 - 240 V

ZUBEHÖR:
2 x Kälteakku, 2 x Eierablage - passend für Glasböden, 1 x Eiswürfelschale mit Deckel, 1 x Flaschenkamm in Türabsteller

SONDERZUBEHÖR:

Z10020	Flaschenablage	€ 79*
KS9E0FZ0	Flex Cooling Set (Nachrüstpaket)	€ 129*

[1]) Auf einer Energie-Effizienzklasse-Skala von A bis G. [2]) Energieverbrauch pro Jahr.
[3]) Damit der deklarierte Energieverbrauch erzielt wird, sind die dem Gerät beigefügten Abstandhalter zu verwenden. Hierdurch vergrößert sich die Gerätetiefe um ca. 3,5 cm. Das Gerät ist ohne Verwendung der Abstandhalter voll funktionsfähig, hat aber einen geringfügig höheren Energieverbrauch.
[4]) Anlauftermine sind vorläufig. Eine Lieferfähigkeit zu diesem Datum kann nicht zugesagt werden.
* Unverbindliche Preisempfehlung des Herstellers inkl. gesetzlicher Mehrwertsteuer

Technische Hinweise und Maße zu diesen Geräten finden Sie auf Seite 194 – 205
Sonderzubehör/Preise finden Sie auf Seite 20 bei Zubehör

KI6876DD0

Fresh Safe ♕♕, Flex Cooling

MADE IN GERMANY

N70



ab 11/2022 mit Flex Cooling [4])

Kühl-Gefrierkombination € 2.609*

LEISTUNG UND VERBRAUCH:
- Energie-Effizienzklasse[1]): D
- Energie[2])[3]): 165 kWh/Jahr
- Nutzinhalt gesamt: 270 Liter
- Nutzinhalt Kühlfächer: 208 Liter
- Nutzinhalt Tiefkühlfächer: 62 Liter
- Geräusch-Wert: 35 dB(A) re 1 pW
- Geräusch-Effizienzklasse: B
- Klimaklasse: SN-ST

DESIGN:
- Emotion Light - sanft aufdimmende LED-Innenbeleuchtung
- Flachscharnier, gedämpft

KOMFORT UND SICHERHEIT:
- Low Frost - geringere Eisbildung, schnelleres Abtauen
- Touch Control - Elektronische Temperaturregelung, exakt digital ablesbar
- Vita Control - Konstante Temperatur durch intelligente Sensortechnik
- Vollautomatische Abtauung im Kühlraum
- 2 getrennte Kältekreisläufe für Kühl- und Gefrierraum
- Superkühlen mit automatischer Deaktivierung
- Supergefrieren mit automatischer Deaktivierung
- Urlaubsschaltung
- Akustischer Türalarm
- Akustischer und optischer Alarm bei Temperaturanstieg, mit Memory-Funktion

KÜHLTEIL:
- Kühlraum: 208 l Nutzinhalt
- 5 Abstellflächen (4 höhenverstellbar), davon 4 aus Sicherheitsglas, 1 x Vario Shelf, 1 x Easy Access Shelf, 1 x Flexibles Flaschengitter
- Flex Cooling (ab 11/2022): Einhängeschienen aus Metall, verschieden Türabsteller mit und ohne Deckel
- 1 durchgehender Türabsteller

FRISCHHALTESYSTEM:
- 1 Fresh Safe ♕♕ Schublade; Nährstoffe bleiben bei erhöhter Luftfeuchtigkeit bis zu 2x länger erhalten.

GEFRIERTEIL:
- ****-Gefrierraum: 62 l Nutzinhalt
- Gefriervermögen: 5 kg in 24 Std.
- Lagerzeit bei Störung: 12 Std.
- Vario-Zone - für flexible Nutzung des Gefrierraums
- 2 transparente Gefriergut-Schubladen, davon 1 BigBox

TECHNISCHE INFORMATIONEN:
- Gerätemaße (H x B x T): 177.2 cm x 55.8 cm x 54.5 cm
- Nischenmaße (H x B x T): 177.5 cm x 56.0 cm x 55.0 cm
- Türanschlag rechts, wechselbar
- 220 - 240 V

ZUBEHÖR:
2 x Eierablage - passend für Glasböden, 1 x Eiswürfelschale, Flaschenkamm

SONDERZUBEHÖR:

Z10020	Flaschenablage	€ 79*
KS9E0FZ0	Flex Cooling Set (Nachrüstpaket)	€ 129*

Flex Cooling

Genießen Sie den Komfort eines Kühlgerätes, das sich flexibel an jede neue Vorratssituation anpassen lässt.

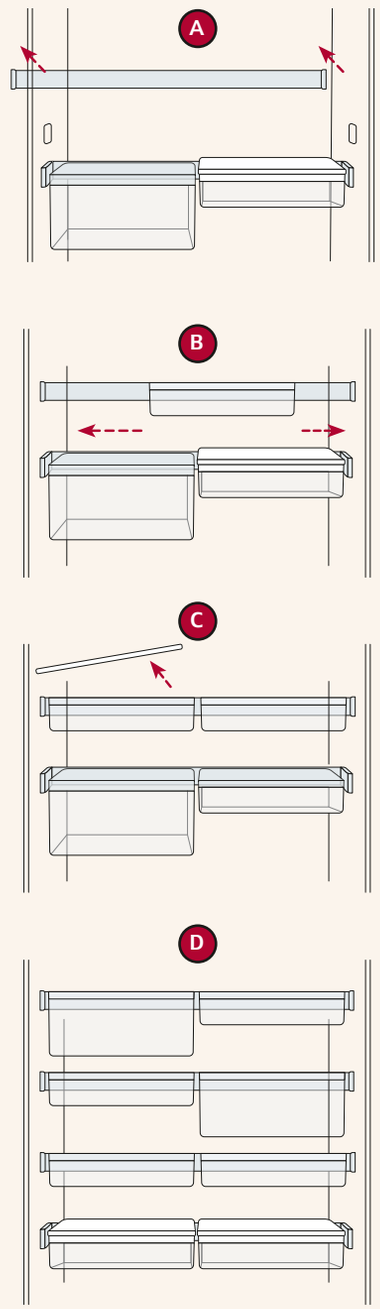

A | Flexibel platzierbare und entnehmbare Einhängeschienen
B | Box einhängen, beliebig verschieb- oder mit einer weiteren Box kombinierbar
C | Deckel auch bei eingehängter Box einach zu öffnen
D | Bis zu acht Boxen in unterschiedlichen Größen – mit und ohne Deckel – beliebig platzierbar

[1]) Auf einer Energie-Effizienzklasse-Skala von A bis G. [2]) Energieverbrauch pro Jahr.
[3]) Damit der deklarierte Energieverbrauch erzielt wird, sind die dem Gerät beigefügten Abstandhalter zu verwenden. Hierdurch vergrößert sich die Gerätetiefe um ca. 3,5 cm. Das Gerät ist ohne Verwendung der Abstandhalter voll funktionsfähig, hat aber einen geringfügig höheren Energieverbrauch.
[4]) Anlauftermine sind vorläufig. Eine Lieferfähigkeit zu diesem Datum kann nicht zugesagt werden.
* Unverbindliche Preisempfehlung des Herstellers inkl. gesetzlicher Mehrwertsteuer

Technische Hinweise und Maße zu diesen Geräten finden Sie auf Seite 194 – 205
Sonderzubehör/Preise finden Sie auf Seite 20 bei Zubehör

KI7866DF0
Fresh Safe ♕♕

MADE IN GERMANY · N70





Kühl-Gefrierkombination
Lieferbar bis 08/2023 — € 2.509*

LEISTUNG UND VERBRAUCH:
- Energie-Effizienzklasse[1]): F
- Energie[2])[3]): 277 kWh/Jahr
- Nutzinhalt gesamt: 254 Liter
- Nutzinhalt Kühlfächer: 187 Liter
- Nutzinhalt Tiefkühlfächer: 67 Liter
- Geräusch-Wert: 39 dB(A) re 1 pW
- Geräusch-Effizienzklasse: C
- Klimaklasse: SN-ST

DESIGN:
- Emotion Light - sanft aufdimmende LED-Innenbeleuchtung
- Flachscharnier, gedämpft

KOMFORT UND SICHERHEIT:
- Touch Control - Elektronische Temperaturregelung, exakt digital ablesbar
- Vita Control - Konstante Temperatur durch intelligente Sensortechnik
- 2 getrennte Kältekreisläufe für Kühl- und Gefrierraum
- Superkühlen mit automatischer Deaktivierung
- Super Gefrieren mit Eingefrierautomatik
- Urlaubsschaltung
- Akustischer Türalarm
- Akustischer und optischer Alarm bei Temperaturanstieg, mit Memory-Funktion

KÜHLTEIL:
- Kühlraum: 187 l Nutzinhalt
- 5 Abstellflächen (4 höhenverstellbar), davon 4 aus Sicherheitsglas, 1 x Vario Shelf, 1 x Easy Access Shelf, 1 x Flexibles Flaschengitter
- 5 Türabsteller, davon 1 Butter-/ Käsefach

FRISCHHALTESYSTEM:
- 1 Fresh Safe ♕♕ Schublade; Nährstoffe bleiben bei erhöhter Luftfeuchtigkeit bis zu 2x länger erhalten.

GEFRIERTEIL:
- No Frost - nie wieder abtauen!
- ****-Gefrierraum: 67 l Nutzinhalt
- Gefriervermögen: 6 kg in 24 Std.
- Lagerzeit bei Störung: 9 Std.
- Vario-Zone - für flexible Nutzung des Gefrierraums
- 3 transparente Gefriergut-Schubladen, davon 1 BigBox

TECHNISCHE INFORMATIONEN:
- Gerätemaße (H x B x T): 177.2 cm x 55.8 cm x 54.5 cm
- Nischenmaße (H x B x T): 177.5 cm x 56.0 cm x 55.0 cm
- Türanschlag rechts, wechselbar
- 220 - 240 V
- Transportgriffe

ZUBEHÖR:
2 x Eierablage, 1 x Eiswürfelschale, 1 x Flaschenkamm in Türabsteller

SONDERZUBEHÖR:

Z10020	Flaschenablage	€ 79*
KS9E0FZ0	Flex Cooling Set (Nachrüstpaket)	€ 129*

KI7866DD0
Fresh Safe ♕, Flex Cooling

MADE IN GERMANY · N70 · NEU



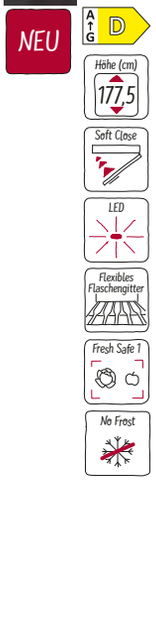

Kühl-Gefrierkombination
Lieferbar ab 02/2023 [4]) — € 2.599*

LEISTUNG UND VERBRAUCH:
- Energie-Effizienzklasse[1]): D
- Energie[2])[3]): 186 kWh/Jahr
- Nutzinhalt gesamt: 260 Liter
- Nutzinhalt Kühlfächer: 184 Liter
- Nutzinhalt Tiefkühlfächer: 76 Liter
- Geräusch-Wert: 35 dB(A) re 1 pW
- Geräusch-Effizienzklasse: B
- Klimaklasse: SN-ST

DESIGN:
- LED Beleuchtung
- Flachscharnier, gedämpft

KOMFORT UND SICHERHEIT:
- Getrennte, elektronische Temperaturregelung, über LED ablesbar
- 2 getrennte Kältekreisläufe für Kühl- und Gefrierraum
- Superkühlen mit automatischer Deaktivierung
- Supergefrieren mit automatischer Deaktivierung
- Optische Warnanzeige Tür offen

KÜHLTEIL:
- Kühlraum: 187 l Nutzinhalt
- 3 Abstellflächen (2 höhenverstellbar), davon 2 aus Sicherheitsglas, 1x Flexibles Flaschengitter
- Flex Cooling (ab 11/2022): Einhängeschienen aus Metall, verschieden Türabsteller mit und ohne Deckel
- 1 durchgehender Türabsteller

FRISCHHALTESYSTEM:
- 1 Fresh Safe ♕ Schublade mit Schieberegler hält Obst und Gemüse länger frisch.
- 1 Fresh Safe ♕ ◄0 °C► Schublade

GEFRIERTEIL:
- No Frost - nie wieder abtauen!
- ****-Gefrierraum: 76 l Nutzinhalt
- Gefriervermögen: 8 kg in 24 Std.
- Lagerzeit bei Störung: 11 Std.
- 3 transparente Gefriergut-Schubladen

TECHNISCHE INFORMATIONEN:
- Gerätemaße (H x B x T): 177.2 cm x 55.8 cm x 54.8 cm
- Nischenmaße (H x B x T): 177.5 cm x 56.0 cm x 55.0 cm
- Türanschlag rechts, wechselbar
- 220 - 240 V
- Transportgriffe

ZUBEHÖR:
3 x Eierablage - passend für Glasböden, 1 x Eiswürfelschale

SONDERZUBEHÖR:

KS6B0RZ0	Flaschenablage	€ 79*
KS9E0FZ0	Flex Cooling Set (Nachrüstpaket)	€ 129*

[1]) Auf einer Energie-Effizienzklasse-Skala von A bis G. [2]) Energieverbrauch pro Jahr.
[3]) Damit der deklarierte Energieverbrauch erzielt wird, sind die dem Gerät beigefügten Abstandhalter zu verwenden. Hierdurch vergrößert sich die Gerätetiefe um ca. 3,5 cm. Das Gerät ist ohne Verwendung der Abstandhalter voll funktionsfähig, hat aber einen geringfügig höheren Energieverbrauch.
[4]) Anlauftermine sind vorläufig. Eine Lieferfähigkeit zu diesem Datum kann nicht zugesagt werden.
* Unverbindliche Preisempfehlung des Herstellers inkl. gesetzlicher Mehrwertsteuer

Technische Hinweise und Maße zu diesen Geräten finden Sie auf Seite 194 – 205
Sonderzubehör/Preise finden Sie auf Seite 20 bei Zubehör

KI7867FE0
Fresh Safe, Flex Cooling

MADE IN GERMANY N50





Kühl-Gefrierkombination € 2.119*

LEISTUNG UND VERBRAUCH:
- Energie-Effizienzklasse[1]): E
- Energie[2])[3]): 234 kWh/Jahr
- Nutzinhalt gesamt: 260 Liter
- Nutzinhalt Kühlfächer: 184 Liter
- Nutzinhalt Tiefkühlfächer: 76 Liter
- Geräusch-Wert: 35 dB(A) re 1 pW
- Geräusch-Effizienzklasse: B
- Klimaklasse: SN-ST

DESIGN:
- LED Beleuchtung
- Flachscharnier

KOMFORT UND SICHERHEIT:
- Elektronische Temperaturregelung, exakt digital ablesbar
- Eco Air Flow - Gleichmäßige Luftzirkulation für konstante Temperatur
- 1 Kompressor /1 Kältekreislauf

KÜHLTEIL:
- Kühlraum: 184 l Nutzinhalt
- 4 Abstellflächen aus Sicherheitsglas, davon 3 höhenverstellbar
- Flex Cooling: Einhängeschienen aus Metall, verschiedene Türabsteller mit und ohne Deckel
- 1 durchgehender Türabsteller

FRISCHHALTESYSTEM:
- 1 Fresh Safe Schublade mit Schieberegler hält Obst und Gemüse länger frisch.
- 1 Fresh Safe ◄0 °C►Schublade

GEFRIERTEIL:
- No Frost - nie wieder abtauen!
- ****-Gefrierraum: 76 l Nutzinhalt
- Gefriervermögen: 4 kg in 24 Std.
- Lagerzeit bei Störung: 10 Std.
- Vario-Zone - für flexible Nutzung des Gefrierraums
- 3 transparente Gefriergut-Schubladen, davon 1 BigBox

TECHNISCHE INFORMATIONEN:
- Gerätemaße (H x B x T): 177.2 cm x 54.1 cm x 54.5 cm
- Nischenmaße (H x B x T): 177.5 cm x 56.0 cm x 55.0 cm
- Türanschlag rechts, wechselbar
- 220 - 240 V
- Transportgriffe

ZUBEHÖR:
2 x Eierablage - passend für Glasböden, 1 x Eiswürfelschale

SONDERZUBEHÖR:
KS6B0RZ0 Flaschenablage € 79*

KI5862FE1
Fresh Safe, Flex Cooling

MADE IN GERMANY N50





Kühl-Gefrierkombination € 1.939*

LEISTUNG UND VERBRAUCH:
- Energie-Effizienzklasse[1]): E
- Energie[2])[3]): 229 kWh/Jahr
- Nutzinhalt gesamt: 267 Liter
- Nutzinhalt Kühlfächer: 183 Liter
- Nutzinhalt Tiefkühlfächer: 84 Liter
- Geräusch-Wert: 35 dB(A) re 1 pW
- Geräusch-Effizienzklasse: B
- Klimaklasse: SN-ST

DESIGN:
- LED Beleuchtung
- Flachscharnier

KOMFORT UND SICHERHEIT:
- Elektronische Temperaturregelung über LED ablesbar
- Supergefrieren mit automatischer Deaktivierung
- Akustischer Alarm Kühlschranktür

KÜHLTEIL:
- Kühlraum: 183 l Nutzinhalt
- 4 Abstellflächen aus Sicherheitsglas, davon 3 höhenverstellbar
- Flex Cooling /ab 11/2022): Einhängeschienen aus Metall, verschieden Türabsteller mit und ohne Deckel
- 1 durchgehender Türabsteller

FRISCHHALTESYSTEM:
- Fresh Safe Schublade - Obst und Gemüse bleibt in der Frischebox mit Schieberegler und Wellenboden frisch.

GEFRIERTEIL:
- Low Frost - geringere Eisbildung, schnelleres Abtauen
- ****-Gefrierraum: 84 l Nutzinhalt
- Gefriervermögen: 4.2 kg in 24 Std.
- Lagerzeit bei Störung: 9 Std.
- 3 transparente Gefriergut-Schubladen, davon 1 BigBox

TECHNISCHE INFORMATIONEN:
- Gerätemaße (H x B x T): 177.2 cm x 54.1 cm x 54.5 cm
- Nischenmaße (H x B x T): 177.5 cm x 56.0 cm x 55.0 cm
- Türanschlag rechts, wechselbar
- 220 - 240 V
- Easy Installation

ZUBEHÖR:
2 x Eierablage - passend für Glasböden, 1 x Eiswürfelschale

SONDERZUBEHÖR:
KS6B0RZ0 Flaschenablage € 79*

[1]) Auf einer Energie-Effizienzklasse-Skala von A bis G. [2]) Energieverbrauch pro Jahr.
[3]) Damit der deklarierte Energieverbrauch erzielt wird, sind die dem Gerät beigefügten Abstandhalter zu verwenden. Hierdurch vergrößert sich die Gerätetiefe um ca. 3,5 cm. Das Gerät ist ohne Verwendung der Abstandhalter voll funktionsfähig, hat aber einen geringfügig höheren Energieverbrauch.
[4]) Anlauftermine sind vorläufig. Eine Lieferfähigkeit zu diesem Datum kann nicht zugesagt werden.
* Unverbindliche Preisempfehlung des Herstellers inkl. gesetzlicher Mehrwertsteuer

Technische Hinweise und Maße zu diesen Geräten finden Sie auf Seite 194 – 205
Sonderzubehör/Preise finden Sie auf Seite 20 bei Zubehör

KI8816DE1
Fresh Safe ♡♡♡, Flex Cooling

MADE IN GERMANY

N90





Einbau-Kühlschrank € 2.669*

LEISTUNG UND VERBRAUCH:
- Energie-Effizienzklasse[1]): E
- Energie[2])[3]): 150 kWh/Jahr
- Nutzinhalt gesamt: 289 Liter
- Geräusch-Wert: 37 dB(A) re 1 pW
- Geräusch-Effizienzklasse: C
- Klimaklasse: SN-ST

DESIGN:
- Emotion Light - sanft aufdimmende LED-Innenbeleuchtung
- Innenausstattung mit Metall-Applikationen
- Flachscharnier, gedämpft

KOMFORT UND SICHERHEIT:
- Elektronische Temperaturregelung, exakt digital ablesbar
- Vollautomatische Abtauung im Kühlraum
- Superkühlen mit automatischer Deaktivierung
- Akustischer Türalarm

KÜHLTEIL:
- Kühlraum: 289 l Nutzinhalt
- 7 Abstellflächen (6 höhenverstellbar, davon 6 aus Sicherheitsglas, 1 x Vario Shelf, 1 x Easy Access Shelf, 1 x Flexibles Flaschengitter
- Flex Cooling: Einhängeschienen aus Metall, verschiedene Türabsteller mit und ohne Deckel
- 1 durchgehender Türabsteller

FRISCHHALTESYSTEM:
- Nutzinhalt nahe 0 °C: 83 l
- 1 Fresh Safe ♡♡♡ 0 °C Box mit Feuchtigkeitsregulierung, über Regler steuerbar, hält bis zu 3x länger frisch.
- 2 Fresh Safe ♡♡♡ 0 °C Boxen; Optimale Lebensmittellagerung durch zwei Klimazonen hält bis zu 3x länger frisch.

TECHNISCHE INFORMATIONEN:
- Gerätemaße (H x B x T): 177.2 cm x 55.8 cm x 54.5 cm
- Nischenmaße (H x B x T): 177.5 cm x 56.0 cm x 55.0 cm
- Türanschlag rechts, wechselbar
- 220 - 240 V

ZUBEHÖR:
2 x Eierablage - passend für Glasböden, 1 x Flaschenkamm in Türabsteller

SONDERZUBEHÖR:
KS1860Z0 Flexibles Flaschengitter € 79*

KI8826DE0
Fresh Safe ♡♡♡, Flex Cooling

MADE IN GERMANY

N90





Einbau-Kühlschrank € 3.059*

LEISTUNG UND VERBRAUCH:
- Energie-Effizienzklasse[1]): E
- Energie[2])[3]): 184 kWh/Jahr
- Nutzinhalt gesamt: 269 Liter
- Geräusch-Wert: 36 dB(A) re 1 pW
- Geräusch-Effizienzklasse: C
- Klimaklasse: SN-ST

DESIGN:
- Emotion Light - sanft aufdimmende LED-Innenbeleuchtung
- Innenausstattung mit Metall-Applikationen
- Flachscharnier, gedämpft

KOMFORT UND SICHERHEIT:
- Elektronische Temperaturregelung, exakt digital ablesbar
- Vollautomatische Abtauung im Kühlraum
- Superkühlen mit automatischer Deaktivierung
- Akustischer Türalarm

KÜHLTEIL:
- Kühlraum: 254 l Nutzinhalt
- 6 Abstellflächen (5 höhenverstellbar), davon 5 aus Sicherheitsglas, 1 x Vario Shelf, 1 x Easy Access Shelf, 1 x Flexibles Flaschengitter
- Flex Cooling: Einhängeschienen aus Metall, verschieden Türabsteller mit und ohne Deckel
- 1 durchgehender Türabsteller

FRISCHHALTESYSTEM:
- Nutzinhalt nahe 0 °C: 83 l
- 1 Fresh Safe ♡♡♡ 0 °C Box mit Feuchtigkeitsregulierung, über Regler steuerbar, hält bis zu 3x länger frisch.
- 2 Fresh Safe ♡♡♡ 0 °C Boxen; Optimale Lebensmittellagerung durch zwei Klimazonen hält bis zu 3x länger frisch.

GEFRIERTEIL:
- ****-Gefrierraum: 15 l Nutzinhalt
- Gefriervermögen: 2.8 kg in 24 Std.
- Lagerzeit bei Störung: 9.5 Std.
- 1 Gefrierfach mit Klappe
- Pizza-gerechtes Gefrierfach

TECHNISCHE INFORMATIONEN:
- Gerätemaße (H x B x T): 177.2 cm x 55.8 cm x 54.5 cm
- Nischenmaße (H x B x T): 177.5 cm x 56.0 cm x 55.0 cm
- Türanschlag rechts, wechselbar
- 220 - 240 V
- Easy Installation

ZUBEHÖR:
2 x Eierablage - passend für Glasböden, 1 x Eiswürfelschale, 1 x Flaschenkamm in Türabsteller

SONDERZUBEHÖR:
KS1860Z0 Flexibles Flaschengitter € 79*

[1]) Auf einer Energie-Effizienzklasse-Skala von A bis G. [2]) Energieverbrauch pro Jahr.
[3]) Damit der deklarierte Energieverbrauch erzielt wird, sind die dem Gerät beigefügten Abstandhalter zu verwenden. Hierdurch vergrößert sich die Gerätetiefe um ca. 3,5 cm. Das Gerät ist ohne Verwendung der Abstandhalter voll funktionsfähig, hat aber einen geringfügig höheren Energieverbrauch.
* Unverbindliche Preisempfehlung des Herstellers inkl. gesetzlicher Mehrwertsteuer

Technische Hinweise und Maße zu diesen Geräten finden Sie auf Seite 194 – 205
Sonderzubehör/Preise finden Sie auf Seite 20 bei Zubehör

KI1816DE1
Fresh Safe ❄❄, Flex Cooling

MADE IN GERMANY · N70 · A T G E · NEU · Höhe (cm) 177,5 · Soft Close · Emotion Light LED · FreshSafe



Einbau-Kühlschrank
Lieferbar ab 11/2022 [4] € 1.929*

LEISTUNG UND VERBRAUCH:
- Energie-Effizienzklasse[1]: E
- Energie[2][3]: 115 kWh/Jahr
- Nutzinhalt gesamt: 319 Liter
- Geräusch-Wert: 37 dB(A) re 1 pW
- Geräusch-Effizienzklasse: C
- Klimaklasse: SN-ST

DESIGN:
- Emotion Light - sanft aufdimmende LED-Innenbeleuchtung
- Flachscharnier, gedämpft

KOMFORT UND SICHERHEIT:
- Touch Control - Elektronische Temperaturregelung, exakt digital ablesbar
- Vita Control - Konstante Temperatur durch intelligente Sensortechnik
- Vollautomatische Abtauung im Kühlraum
- Superkühlen mit automatischer Deaktivierung
- Akustischer Türalarm

KÜHLTEIL:
- Kühlraum: 319 l Nutzinhalt
- 7 Abstellflächen (6 höhenverstellbar), davon 6 aus Sicherheitsglas, 1 x Vario Shelf, 1 Easy Access Shelf, 1 x Flexibles Flaschengitter
- Flex Cooling: Einhängeschienen aus Metall, verschiedene Türabsteller mit und ohne Deckel
- 2 durchgehende Türabsteller

FRISCHHALTESYSTEM:
- 1 Fresh Safe ❄❄ Box auf Teleskopschienen; Nährstoffe bleiben bei erhöhter Luftfeuchtigkeit bis zu 2x länger erhalten.
- 1 Fresh Safe Schublade auf Teleskopschienen - zur optimalen Lagerung für Ihr Obst und Gemüse.

TECHNISCHE INFORMATIONEN:
- Gerätemaße (H x B x T): 177.2 cm x 55.8 cm x 54.5 cm
- Nischenmaße (H x B x T): 177.5 cm x 56.0 cm x 55.0 cm
- Türanschlag rechts, wechselbar
- 220 - 240 V
- Easy Installation

ZUBEHÖR:
2 x Eierablage - passend für Glasböden, Flaschenkamm

SONDERZUBEHÖR:

KS1860Z0	Flexibles Flaschengitter	€ 79*
Z10020	Flaschenablage	€ 79*
KS9E0FZ0	Flex Cooling Set (Nachrüstpaket)	€ 129*

KI2826DE0
Fresh Safe ❄❄

MADE IN GERMANY · N70 · A T G E · Höhe (cm) 177,5 · Soft Close · Emotion Light LED · FreshSafe · ****-Gefrierfach





ab 11/2022 mit Flex Cooling [4]

Einbau-Kühlschrank € 2.269*

LEISTUNG UND VERBRAUCH:
- Energie-Effizienzklasse[1]: E
- Energie[2][3]: 222 kWh/Jahr
- Nutzinhalt gesamt: 285 Liter
- Geräusch-Wert: 36 dB(A) re 1 pW
- Geräusch-Effizienzklasse: C
- Klimaklasse: SN-ST

DESIGN:
- Emotion Light - sanft aufdimmende LED-Innenbeleuchtung
- Flachscharnier, gedämpft

KOMFORT UND SICHERHEIT:
- Elektronische Temperaturregelung, exakt digital ablesbar
- Vita Control - Konstante Temperatur durch intelligente Sensortechnik
- Superkühlen mit automatischer Deaktivierung
- Vollautomatische Abtauung im Kühlraum
- Akustischer Türalarm

KÜHLTEIL:
- Kühlraum: 251 l Nutzinhalt
- 5 Abstellflächen (4 höhenverstellbar), davon 4 aus Sicherheitsglas, 1 x Vario Shelf, 1 x Easy Access Shelf, 1 x Flexibles Flaschengitter
- Flex Cooling (ab 11/2022): Einhängeschienen aus Metall, verschieden Türabsteller mit und ohne Deckel
- 1 durchgehender Türabsteller

FRISCHHALTESYSTEM:
- 1 Fresh Safe ❄❄ Schublade; Nährstoffe bleiben bei erhöhter Luftfeuchtigkeit bis zu 2x länger erhalten.

GEFRIERTEIL:
- ****-Gefrierraum: 34 l Nutzinhalt
- Gefriervermögen: 4 kg in 24 Std.
- Lagerzeit bei Störung: 16 Std.
- 1 Gefrierfach mit Klappe
- Pizza-gerechtes Gefrierfach

TECHNISCHE INFORMATIONEN:
- Gerätemaße (H x B x T): 177.2 cm x 55.8 cm x 54.5 cm
- Nischenmaße (H x B x T): 177.5 cm x 56.0 cm x 55.0 cm
- Türanschlag rechts, wechselbar
- 220 - 240 V

ZUBEHÖR:
2 x Eierablage - passend für Glasböden, 1 x Eiswürfelschale

SONDERZUBEHÖR:

Z10020	Flaschenablage	€ 79*
KS9E0FZ0	Flex Cooling Set (Nachrüstpaket)	€ 129*

[1]) Auf einer Energie-Effizienzklasse-Skala von A bis G. [2]) Energieverbrauch pro Jahr.
[3]) Damit der deklarierte Energieverbrauch erzielt wird, sind die dem Gerät beigefügten Abstandhalter zu verwenden. Hierdurch vergrößert sich die Gerätetiefe um ca. 3,5 cm. Das Gerät ist ohne Verwendung der Abstandhalter voll funktionsfähig, hat aber einen geringfügig höheren Energieverbrauch.
[4]) Anlauftermine sind vorläufig. Eine Lieferfähigkeit zu diesem Datum kann nicht zugesagt werden.
* Unverbindliche Preisempfehlung des Herstellers inkl. gesetzlicher Mehrwertsteuer

Technische Hinweise und Maße zu diesen Geräten finden Sie auf Seite 194 – 205
Sonderzubehör/Preise finden Sie auf Seite 20 bei Zubehör

GI7815CE0

MADE IN GERMANY

N70









Einbau-Gefrierschrank € 2.579*

LEISTUNG UND VERBRAUCH:
- Energie-Effizienzklasse[1]): E
- Energie[2])[3]): 235 kWh/Jahr
- Nutzinhalt gesamt: 212 Liter
- Geräusch-Wert: 35 dB(A) re 1 pW
- Geräusch-Effizienzklasse: B
- Klimaklasse: SN-T

DESIGN:
- Flachscharnier, gedämpft links

KOMFORT UND SICHERHEIT:
- No Frost - nie wieder abtauen!
- 1 Kompressor /1 Kältekreislauf
- Super Gefrieren mit Eingefrierautomatik
- Vita Control - Konstante Temperatur durch intelligente Sensortechnik
- Akustischer und optischer Alarm bei Temperaturanstieg, Optisches Warnsystem bei Temperaturanstieg

GEFRIERTEIL:
- ****-Gefrierraum: 212 l Nutzinhalt
- Gefriervermögen: 14 kg in 24 Std.
- Lagerzeit bei Störung: 9 Std.
- 2 Intensiv-Gefrierfächer mit transparenter Klappe
- 5 transparente Gefriergut-Schubladen, davon 2 BigBox

TECHNISCHE INFORMATION:
- Gerätemaße (H x B x T): 177.2 cm x 55.8 cm x 54.5 cm
- Nischenmaße (H x B x T): 177.5 cm x 56.0 cm x 55.0 cm
- Türanschlag links, wechselbar
- 220 - 240 V

ZUBEHÖR:
1 x Beerenschale, 1 x Eiswürfelschale

KI2726DE0
Fresh Safe

MADE IN GERMANY

N70





ab 11/2022 mit Flex Cooling [4])

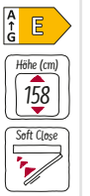









Einbau-Kühlschrank € 1.789*

LEISTUNG UND VERBRAUCH:
- Energie-Effizienzklasse[1]): E
- Energie[2])[3]): 174 kWh/Jahr
- Nutzinhalt gesamt: 248 Liter
- Geräusch-Wert: 36 dB(A) re 1 pW
- Geräusch-Effizienzklasse: C
- Klimaklasse: SN-ST

DESIGN:
- LED Beleuchtung
- Flachscharnier, gedämpft

KOMFORT UND SICHERHEIT:
- Touch Control - Elektronische Temperaturregelung, exakt digital ablesbar
- Vita Control - Konstante Temperatur durch intelligente Sensortechnik
- Vollautomatische Abtauung im Kühlraum
- Akustischer Türalarm

KÜHLTEIL:
- Kühlraum: 214 l Nutzinhalt
- 4 Abstellflächen (3 höhenverstellbar), davon 3 aus Sicherheitsglas, 1 x Easy Access Shelf, 1 x Flexibles Flaschengitter
- Flex Cooling (ab 11/2022): Einhängeschienen aus Metall, verschieden Türabsteller mit und ohne Deckel
- 1 durchgehender Türabsteller

FRISCHHALTESYSTEM:
- 1 Fresh Safe Box auf Teleskopschienen; Nährstoffe bleiben bei erhöhter Luftfeuchtigkeit bis zu 2x länger erhalten.
- 1 Fresh Safe Schublade auf Teleskopschienen - zur optimalen Lagerung für Ihr Obst und Gemüse.

GEFRIERTEIL:
- ****-Gefrierraum: 34 l Nutzinhalt
- Gefriervermögen: 4.6 kg in 24 Std.
- Lagerzeit bei Störung: 16 Std.
- 1 Gefrierfach mit Klappe
- 1 herausnehmbare Ablage aus Sicherheitsglas
- Pizza-gerechtes Gefrierfach

TECHNISCHE INFORMATIONEN:
- Gerätemaße (H x B x T): 157.7 cm x 55.8 cm x 54.5 cm
- Nischenmaße (H x B x T): 158.0 cm x 56.0 cm x 55.0 cm
- Türanschlag rechts, wechselbar
- 220 - 240 V

ZUBEHÖR:
2 x Eierablage - passend für Glasböden, 1 x Eiswürfelschale

SONDERZUBEHÖR:

Z10020	Flaschenablage	€ 79*
KS9E0FZ0	Flex Cooling Set (Nachrüstpaket)	€ 129*

[1]) Auf einer Energie-Effizienzklasse-Skala von A bis G. [2]) Energieverbrauch pro Jahr.
[3]) Damit der deklarierte Energieverbrauch erzielt wird, sind die dem Gerät beigefügten Abstandhalter zu verwenden. Hierdurch vergrößert sich die Gerätetiefe um ca. 3,5 cm. Das Gerät ist ohne Verwendung der Abstandhalter voll funktionsfähig, hat aber einen geringfügig höheren Energieverbrauch.
* Unverbindliche Preisempfehlung des Herstellers inkl. gesetzlicher Mehrwertsteuer

Technische Hinweise und Maße zu diesen Geräten finden Sie auf Seite 194 – 205
Sonderzubehör/Preise finden Sie auf Seite 20 bei Zubehör

KI8516DE0
Fresh Safe ♕♕♕, Flex Cooling

MADE IN GERMANY · N90



A T G E · Höhe (cm) 140 · Soft Close · Emotion Light LED · Flexibles Flaschengitter · FreshSafe ♕♕♕ 0°C

Einbau-Kühlschrank € 1.779*

LEISTUNG UND VERBRAUCH:
- Energie-Effizienzklasse[1]): E
- Energie[2])[3]): 139 kWh/Jahr
- Nutzinhalt gesamt: 220 Liter
- Geräusch-Wert: 37 dB(A) re 1 pW
- Geräusch-Effizienzklasse: C
- Klimaklasse: SN-ST

DESIGN:
- Emotion Light - sanft aufdimmende LED-Innenbeleuchtung
- Innenausstattung mit Metall-Applikationen
- Flachscharnier, gedämpft

KOMFORT UND SICHERHEIT:
- Touch Control - Elektronische Temperaturregelung, exakt digital ablesbar
- Vita Control - Konstante Temperatur durch intelligente Sensortechnik
- Vollautomatische Abtauung im Kühlraum
- Superkühlen mit automatischer Deaktivierung
- Akustischer Türalarm

KÜHLTEIL:
- Kühlraum: 220 l Nutzinhalt
- 5 Abstellflächen (4 höhenverstellbar), davon 3 aus Sicherheitsglas, 1 x Vario Shelf, 1 x Easy Access Shelf, 1 x Flexibles Flaschengitter
- Flex Cooling: Einhängeschienen aus Metall, verschieden Türabsteller mit und ohne Deckel
- 1 durchgehender Türabsteller

FRISCHHALTESYSTEM:
- Nutzinhalt nahe 0 °C: 59 l
- 1 Fresh Safe ♕♕♕ 0 °C Box mit Feuchtigkeitsregulierung, über Regler steuerbar, hält bis zu 3x länger frisch.
- 1 Fresh Safe ♕♕♕ 0 °C Box - Optimale Lebensmittellagerung durch zwei Klimazonen hält 3x länger frisch.

TECHNISCHE INFORMATIONEN:
- Gerätemaße (H x B x T): 139.7 cm x 55.8 cm x 54.5 cm
- Nischenmaße (H x B x T): 140.0 cm x 56.0 cm x 55.0 cm
- Türanschlag rechts, wechselbar
- 220 - 240 V
- Transportgriffe

ZUBEHÖR:
2 x Eierablage - passend für Glasböden, Flaschenkamm

SONDERZUBEHÖR:
Z10020 Flaschenablage € 79*

KI8526DF0
Fresh Safe ♕♕♕, Flex Cooling

MADE IN GERMANY · N90



A T G F · Höhe (cm) 140 · Soft Close · Emotion Light LED · Flexibles Flaschengitter · FreshSafe ♕♕♕ 0°C · ****-Gefrierfach

Einbau-Kühlschrank € 1.929*

LEISTUNG UND VERBRAUCH:
- Energie-Effizienzklasse[1]): F
- Energie[2])[3]): 219 kWh/Jahr
- Nutzinhalt gesamt: 204 Liter
- Geräusch-Wert: 38 dB(A) re 1 pW
- Geräusch-Effizienzklasse: C
- Klimaklasse: SN-ST

DESIGN:
- Emotion Light - sanft aufdimmende LED-Innenbeleuchtung
- Innenausstattung mit Metall-Applikationen
- Flachscharnier, gedämpft

KOMFORT UND SICHERHEIT:
- Touch Control - Elektronische Temperaturregelung, exakt digital ablesbar
- Vita Control - Konstante Temperatur durch intelligente Sensortechnik
- Vollautomatische Abtauung im Kühlraum
- Superkühlen mit automatischer Deaktivierung
- Akustischer Türalarm

KÜHLTEIL:
- Kühlraum: 189 l Nutzinhalt
- 4 Abstellflächen (3 höhenverstellbar), davon 2 aus Sicherheitsglas, 1 x Easy Access Shelf, 1 x Flexibles Flaschengitter
- Flex Cooling: Einhängeschienen aus Metall, verschieden Türabsteller mit und ohne Deckel
- 1 durchgehender Türabsteller

FRISCHHALTESYSTEM:
- Nutzinhalt nahe 0 °C: 59 l
- 1 Fresh Safe ♕♕♕ 0 °C Box mit Feuchtigkeitsregulierung, über Regler steuerbar, hält bis zu 3x länger frisch.
- 1 Fresh Safe ♕♕♕ 0 °C Box - Optimale Lebensmittellagerung durch zwei Klimazonen hält 3x länger frisch.

GEFRIERTEIL:
- ****-Gefrierraum: 15 l Nutzinhalt
- Gefriervermögen: 3 kg in 24 Std.
- Lagerzeit bei Störung: 10 Std.
- 1 Gefrierfach mit Klappe
- Pizza-gerechtes Gefrierfach

TECHNISCHE INFORMATIONEN:
- Gerätemaße (H x B x T): 139.7 cm x 55.8 cm x 54.5 cm
- Nischenmaße (H x B x T): 140.0 cm x 56.0 cm x 55.0 cm
- Türanschlag rechts, wechselbar
- 220 - 240 V
- Transportgriffe

ZUBEHÖR:
2 x Eierablage - passend für Glasböden, 1 x Eiswürfelschale, 1 x Flaschenkamm in Türabsteller

SONDERZUBEHÖR:
KS1860Z0 Flexibles Flaschengitter € 79*
Z10020 Flaschenablage € 79*

[1]) Auf einer Energie-Effizienzklasse-Skala von A bis G. [2]) Energieverbrauch pro Jahr.
[3]) Damit der deklarierte Energieverbrauch erzielt wird, sind die dem Gerät beigefügten Abstandhalter zu verwenden. Hierdurch vergrößert sich die Gerätetiefe um ca. 3,5 cm. Das Gerät ist ohne Verwendung der Abstandhalter voll funktionsfähig, hat aber einen geringfügig höheren Energieverbrauch.
[4]) Anlauftermine sind vorläufig. Eine Lieferfähigkeit zu diesem Datum kann nicht zugesagt werden.
* Unverbindliche Preisempfehlung des Herstellers inkl. gesetzlicher Mehrwertsteuer

Technische Hinweise und Maße zu diesen Geräten finden Sie auf Seite 194 – 205
Sonderzubehör/Preise finden Sie auf Seite 20 bei Zubehör

KI1516DE0
Fresh Safe

MADE IN GERMANY **N70**



ab 11/2022 mit Flex Cooling [4])

Einbau-Kühlschrank € 1.729*

LEISTUNG UND VERBRAUCH:
- Energie-Effizienzklasse[1]): E
- Energie[2])[3]): 106 kWh/Jahr
- Nutzinhalt gesamt: 247 Liter
- Geräusch-Wert: 33 dB(A) re 1 pW
- Geräusch-Effizienzklasse: B
- Klimaklasse: SN-ST

DESIGN:
- Emotion Light - sanft aufdimmende LED-Innenbeleuchtung
- Flachscharnier, gedämpft

KOMFORT UND SICHERHEIT:
- Elektronische Temperaturregelung, exakt digital ablesbar
- Superkühlen mit automatischer Deaktivierung
- Vollautomatische Abtauung im Kühlraum
- Akustischer Türalarm

KÜHLTEIL:
- Kühlraum: 247 l Nutzinhalt
- 6 Abstellflächen (5 höhenverstellbar), davon 5 aus Sicherheitsglas, 1 x Vario Shelf, 1 x Easy Access Shelf, 1 x Flexibles Flaschengitter
- Butter-/Käsefach mit Klappe
- Flex Cooling (ab 11/2022): Einhängeschienen aus Metall, verschieden Türabsteller mit und ohne Deckel
- 1 durchgehender Türabsteller

FRISCHHALTESYSTEM:
- 1 Fresh Safe Schublade; Nährstoffe bleiben bei erhöhter Luftfeuchtigkeit bis zu 2x länger erhalten.

TECHNISCHE INFORMATIONEN:
- Gerätemaße (H x B x T): 139.7 cm x 55.8 cm x 54.5 cm
- Nischenmaße (H x B x T): 140.0 cm x 56.0 cm x 55.0 cm
- Türanschlag rechts, wechselbar
- 220 - 240 V

ZUBEHÖR:
2 x Eierablage - passend für Glasböden

SONDERZUBEHÖR:
KS9E0FZ0 Flex Cooling Set (Nachrüstpaket) € 129*

KI2526DE0
Fresh Safe

MADE IN GERMANY **N70**



ab 11/2022 mit Flex Cooling [4])

Einbau-Kühlschrank € 1.809*

LEISTUNG UND VERBRAUCH:
- Energie-Effizienzklasse[1]): E
- Energie[2])[3]): 151 kWh/Jahr
- Nutzinhalt gesamt: 228 Liter
- Geräusch-Wert: 36 dB(A) re 1 pW
- Geräusch-Effizienzklasse: C
- Klimaklasse: SN-ST

DESIGN:
- Emotion Light - sanft aufdimmende LED-Innenbeleuchtung
- Flachscharnier, gedämpft

KOMFORT UND SICHERHEIT:
- Elektronische Temperaturregelung, exakt digital ablesbar
- Superkühlen mit automatischer Deaktivierung
- Vollautomatische Abtauung im Kühlraum
- Akustischer Türalarm

KÜHLTEIL:
- Kühlraum: 213 l Nutzinhalt
- 5 Abstellflächen (4 höhenverstellbar), davon 4 aus Sicherheitsglas, 1 x Vario Shelf, 1 x Easy Access Shelf, 1 x Flexibles Flaschengitter
- Butter-/Käsefach mit Klappe
- Flex Cooling (ab 11/2022): Einhängeschienen aus Metall, verschieden Türabsteller mit und ohne Deckel
- 1 durchgehender Türabsteller

FRISCHHALTESYSTEM:
- 1 Fresh Safe Schublade; Nährstoffe bleiben bei erhöhter Luftfeuchtigkeit bis zu 2x länger erhalten.

GEFRIERTEIL:
- ****-Gefrierraum: 15 l Nutzinhalt
- Gefriervermögen: 3.4 kg in 24 Std.
- Lagerzeit bei Störung: 10 Std.
- 1 Gefrierfach mit Klappe
- Pizza-gerechtes Gefrierfach

TECHNISCHE INFORMATIONEN:
- Gerätemaße (H x B x T): 139.7 cm x 55.8 cm x 54.5 cm
- Nischenmaße (H x B x T): 140.0 cm x 56.0 cm x 55.0 cm
- Türanschlag rechts, wechselbar
- 220 - 240 V

ZUBEHÖR:
2 x Eierablage - passend für Glasböden, 1 x Eiswürfelschale

SONDERZUBEHÖR:
KS9E0FZ0 Flex Cooling Set (Nachrüstpaket) € 129*

[1]) Auf einer Energie-Effizienzklasse-Skala von A bis G. [2]) Energieverbrauch pro Jahr.
[3]) Damit der deklarierte Energieverbrauch erzielt wird, sind die dem Gerät beigefügten Abstandhalter zu verwenden. Hierdurch vergrößert sich die Gerätetiefe um ca. 3,5 cm. Das Gerät ist ohne Verwendung der Abstandhalter voll funktionsfähig, hat aber einen geringfügig höheren Energieverbrauch.
[4]) Anlauftermine sind vorläufig. Eine Lieferfähigkeit zu diesem Datum kann nicht zugesagt werden.
* Unverbindliche Preisempfehlung des Herstellers inkl. gesetzlicher Mehrwertsteuer

Technische Hinweise und Maße zu diesen Geräten finden Sie auf Seite 194 – 205
Sonderzubehör/Preise finden Sie auf Seite 20 bei Zubehör

KI8416DE0
Fresh Safe ♕♕♕, Flex Cooling

MADE IN GERMANY

N90



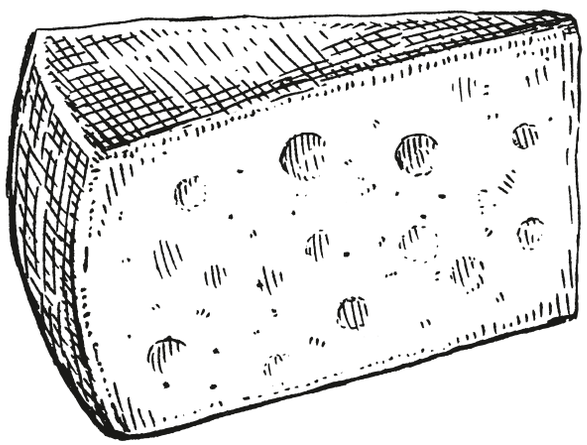

Einbau-Kühlschrank € 1.639*

LEISTUNG UND VERBRAUCH:
- Energie-Effizienzklasse[1]): E
- Energie[2])[3]): 138 kWh/Jahr
- Nutzinhalt gesamt: 187 Liter
- Geräusch-Wert: 37 dB(A) re 1 pW
- Geräusch-Effizienzklasse: C
- Klimaklasse: SN-ST

DESIGN:
- Emotion Light - sanft aufdimmende LED-Innenbeleuchtung
- Innenausstattung mit Metall-Applikationen
- Flachscharnier, gedämpft

KOMFORT UND SICHERHEIT:
- Touch Control - Elektronische Temperaturregelung, exakt digital ablesbar
- Vita Control - Konstante Temperatur durch intelligente Sensortechnik
- Vollautomatische Abtauung im Kühlraum
- Superkühlen mit automatischer Deaktivierung
- Akustischer Türalarm

KÜHLTEIL:
- Kühlraum: 187 l Nutzinhalt
- 4 Abstellflächen (3 höhenverstellbar), davon 2 aus Sicherheitsglas, 1 x Vario Shelf, 1 x Easy Access Shelf, 1 x Flexibles Flaschengitter
- Flex Cooling: Einhängeschienen aus Metall, verschieden Türabsteller mit und ohne Deckel
- 1 durchgehender Türabsteller

FRISCHHALTESYSTEM:
- Nutzinhalt nahe 0 °C: 59 l
- 1 Fresh Safe ♕♕♕ 0 °C Box mit Feuchtigkeitsregulierung, über Regler steuerbar, hält bis zu 3x länger frisch.
- 1 Fresh Safe ♕♕♕ 0 °C Box - Optimale Lebensmittellagerung durch zwei Klimazonen hält 3x länger frisch.

TECHNISCHE INFORMATIONEN:
- Gerätemaße (H x B x T): 122.1 cm x 55.8 cm x 54.5 cm
- Nischenmaße (H x B x T): 122.5 cm x 56.0 cm x 55.0 cm
- Türanschlag rechts, wechselbar
- 220 - 240 V
- Transportgriffe

ZUBEHÖR:
2 x Eierablage - passend für Glasböden, Flaschenkamm

SONDERZUBEHÖR:

KF1413S0	Türfront Schiefer schwarz mit Alu-Dekorrahmen	€ 309*
KF1413Z0	Türfront weiß mit Alu-Dekorrahmen	€ 109*
Z10020	Flaschenablage	€ 79*

[1]) Auf einer Energie-Effizienzklasse-Skala von A bis G. [2]) Energieverbrauch pro Jahr.
[3]) Damit der deklarierte Energieverbrauch erzielt wird, sind die dem Gerät beigefügten Abstandhalter zu verwenden. Hierdurch vergrößert sich die Gerätetiefe um ca. 3,5 cm. Das Gerät ist ohne Verwendung der Abstandhalter voll funktionsfähig, hat aber einen geringfügig höheren Energieverbrauch.
* Unverbindliche Preisempfehlung des Herstellers inkl. gesetzlicher Mehrwertsteuer

Technische Hinweise und Maße zu diesen Geräten finden Sie auf Seite 194 – 205
Sonderzubehör/Preise finden Sie auf Seite 20 bei Zubehör

KI1416DD0
Fresh Safe

MADE IN GERMANY

N70



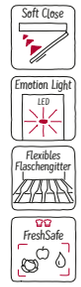



Einbau-Kühlschrank
Lieferbar bis 03/2023 € 1.529*

LEISTUNG UND VERBRAUCH:
- Energie-Effizienzklasse[1]): D
- Energie[2])[3]): 81 kWh/Jahr
- Nutzinhalt gesamt: 211 Liter
- Geräusch-Wert: 34 dB(A) re 1 pW
- Geräusch-Effizienzklasse: B
- Klimaklasse: SN-ST

DESIGN:
- Emotion Light - sanft aufdimmende LED-Innenbeleuchtung
- Flachscharnier, gedämpft

KOMFORT UND SICHERHEIT:
- Touch Control - Elektronische Temperaturregelung, exakt digital ablesbar
- Vita Control - Konstante Temperatur durch intelligente Sensortechnik
- Vollautomatische Abtauung im Kühlraum
- Superkühlen mit automatischer Deaktivierung
- Akustischer Türalarm

KÜHLTEIL:
- Kühlraum: 211 l Nutzinhalt
- 6 Abstellflächen (5 höhenverstellbar), davon 5 aus Sicherheitsglas, 1 x Vario Shelf, 1 x Easy Access Shelf, 1 x Flexibles Flaschengitter
- 4 Türabsteller, davon 1 Butter-/ Käsefach

FRISCHHALTESYSTEM:
- 1 Fresh Safe Schublade; Nährstoffe bleiben bei erhöhter Luftfeuchtigkeit bis zu 2x länger erhalten.

TECHNISCHE INFORMATIONEN:
- Gerätemaße (H x B x T): 122.1 cm x 55.8 cm x 54.5 cm
- Nischenmaße (H x B x T): 122.5 cm x 56.0 cm x 55.0 cm
- Türanschlag rechts, wechselbar
- 220 - 240 V

ZUBEHÖR:
2 x Eierablage

SONDERZUBEHÖR:

KF1413S0	Türfront Schiefer schwarz mit Alu-Dekorrahmen	€ 309*
KF1413Z0	Türfront weiß mit Alu-Dekorrahmen	€ 109*
KS1860Z0	Flexibles Flaschengitter	€ 79*
Z10020	Flaschenablage	€ 79*
KS9E0FZ0	Flex Cooling Set (Nachrüstpaket)	€ 129*

KI1416DD1
Fresh Safe, Flex Cooling

MADE IN GERMANY

N70



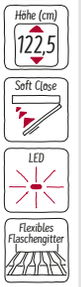





Einbau-Kühlschrank
Lieferbar ab 04/2023 [4]) € 1.459*

LEISTUNG UND VERBRAUCH:
- Energie-Effizienzklasse[1]): D
- Energie[2])[3]): 81 kWh/Jahr
- Nutzinhalt gesamt: 204 Liter
- Geräusch-Wert: 34 dB(A) re 1 pW
- Geräusch-Effizienzklasse: B
- Klimaklasse: SN-ST

DESIGN:
- LED Beleuchtung
- Flachscharnier, gedämpft

KOMFORT UND SICHERHEIT:
- Elektronische Temperaturregelung über LED ablesbar
- Superkühlen mit automatischer Deaktivierung

KÜHLTEIL:
- Kühlraum: 204 l Nutzinhalt
- 4 Abstellflächen aus Sicherheitsglas, davon 3 höhenverstellbar, 1x Flexibles Flaschengitter
- Flex Cooling: Einhängeschienen aus Metall, verschiedene Türabsteller mit und ohne Deckel
- 1 durchgehender Türabsteller

FRISCHHALTESYSTEM:
- 1 Fresh Safe Schublade mit Schieberegler hält Obst und Gemüse länger frisch.

TECHNISCHE INFORMATIONEN:
- Gerätemaße (H x B x T): 122.1 cm x 55.8 cm x 54.8 cm
- Nischenmaße (H x B x T): 122.5 cm x 56.0 cm x 55.0 cm
- Türanschlag rechts, wechselbar
- 220 - 240 V
- Easy Installation

ZUBEHÖR:
2 x Eierablage - passend für Glasböden, 1 x Flaschenablage

SONDERZUBEHÖR:

KF1413S0	Türfront Schiefer schwarz mit Alu-Dekorrahmen	€ 309*
KF1413Z0	Türfront weiß mit Alu-Dekorrahmen	€ 109*
KS1860Z0	Flexibles Flaschengitter	€ 79*
KS9E0FZ0	Flex Cooling Set (Nachrüstpaket)	€ 129*

[1]) Auf einer Energie-Effizienzklasse-Skala von A bis G. [2]) Energieverbrauch pro Jahr.
[3]) Damit der deklarierte Energieverbrauch erzielt wird, sind die dem Gerät beigefügten Abstandhalter zu verwenden. Hierdurch vergrößert sich die Gerätetiefe um ca. 3,5 cm. Das Gerät ist ohne Verwendung der Abstandhalter voll funktionsfähig, hat aber einen geringfügig höheren Energieverbrauch.
[4]) Anlauftermine sind vorläufig. Eine Lieferfähigkeit zu diesem Datum kann nicht zugesagt werden.
* Unverbindliche Preisempfehlung des Herstellers inkl. gesetzlicher Mehrwertsteuer

Technische Hinweise und Maße zu diesen Geräten finden Sie auf Seite 194 – 205
Sonderzubehör/Preise finden Sie auf Seite 20 bei Zubehör

KI2426DE0
Fresh Safe ♕♕

MADE IN GERMANY

N70





Einbau-Kühlschrank
Lieferbar bis 03/2023 € 1.609*

LEISTUNG UND VERBRAUCH:
- Energie-Effizienzklasse[1]): E
- Energie[2])[3]): 147 kWh/Jahr
- Nutzinhalt gesamt: 195 Liter
- Geräusch-Wert: 34 dB(A) re 1 pW
- Geräusch-Effizienzklasse: B
- Klimaklasse: SN-ST

DESIGN:
- Emotion Light - sanft aufdimmende LED-Innenbeleuchtung
- Flachscharnier, gedämpft

KOMFORT UND SICHERHEIT:
- Touch Control - Elektronische Temperaturregelung, exakt digital ablesbar
- Vita Control - Konstante Temperatur durch intelligente Sensortechnik
- Vollautomatische Abtauung im Kühlraum
- Akustischer Türalarm

KÜHLTEIL:
- Kühlraum: 180 l Nutzinhalt
- 5 Abstellflächen (4 höhenverstellbar), davon 4 aus Sicherheitsglas, 1 x Vario Shelf, 1 x Easy Access Shelf, 1 x Flexibles Flaschengitter
- 4 Türabsteller, davon 1 Butter-/ Käsefach

FRISCHHALTESYSTEM:
- 1 Fresh Safe ♕♕ Schublade; Nährstoffe bleiben bei erhöhter Luftfeuchtigkeit bis zu 2x länger erhalten.

GEFRIERTEIL:
- ****-Gefrierraum: 15 l Nutzinhalt
- Gefriervermögen: 3.6 kg in 24 Std.
- Lagerzeit bei Störung: 10 Std.
- 1 Gefrierfach mit Klappe
- Pizza-gerechtes Gefrierfach

TECHNISCHE INFORMATIONEN:
- Gerätemaße (H x B x T): 122.1 cm x 55.8 cm x 54.5 cm
- Nischenmaße (H x B x T): 122.5 cm x 56.0 cm x 55.0 cm
- Türanschlag rechts, wechselbar
- 220 - 240 V

ZUBEHÖR:
2 x Eierablage, 1 x Eiswürfelschale, Flaschenkamm

SONDERZUBEHÖR:

KF1413S0	Türfront Schiefer schwarz mit Alu-Dekorrahmen	€ 309*
KF1413Z0	Türfront weiß mit Alu-Dekorrahmen	€ 109*
KS1860Z0	Flexibles Flaschengitter	€ 79*
Z10020	Flaschenablage	€ 79*
KS9E0FZ0	Flex Cooling Set (Nachrüstpaket)	€ 129*

KI2426DD1
Fresh Safe ♕, Flex Cooling

MADE IN GERMANY

N70





Einbau-Kühlschrank
Lieferbar ab 04/2023 [4]) € 1.519*

LEISTUNG UND VERBRAUCH:
- Energie-Effizienzklasse[1]): D
- Energie[2])[3]): 118 kWh/Jahr
- Nutzinhalt gesamt: 187 Liter
- Geräusch-Wert: 35 dB(A) re 1 pW
- Geräusch-Effizienzklasse: B
- Klimaklasse: SN-ST

DESIGN:
- LED Beleuchtung
- Flachscharnier, gedämpft

KOMFORT UND SICHERHEIT:
- Elektronische Temperaturregelung über LED ablesbar
- Superkühlen mit automatischer Deaktivierung
- 1 Kompressor /1 Kältekreislauf
- Akustischer Alarm Kühlschranktür

KÜHLTEIL:
- Kühlraum: 172 l Nutzinhalt
- 3 Abstellflächen aus Sicherheitsglas, davon 2 höhenverstellbar, 1x Flexibles Flaschengitter
- Flex Cooling: Einhängeschienen aus Metall, verschiedene Türabsteller mit und ohne Deckel
- 1 durchgehender Türabsteller

FRISCHHALTESYSTEM:
- 1 Fresh Safe ♕ Schublade mit Schieberegler hält Obst und Gemüse länger frisch.

GEFRIERTEIL:
- ****-Gefrierraum: 15 l Nutzinhalt
- Gefriervermögen: 3 kg in 24 Std.
- Lagerzeit bei Störung: 11 Std.
- 1 Gefrierfach mit Klappe
-

TECHNISCHE INFORMATIONEN:
- Gerätemaße (H x B x T): 122.1 cm x 55.8 cm x 54.8 cm
- Nischenmaße (H x B x T): 122.5 cm x 56.0 cm x 55.0 cm
- Türanschlag rechts, wechselbar
- 220 - 240 V
- Easy Installation

ZUBEHÖR:
3 x Eierablage - passend für Glasböden, 1 x Eiswürfelschale, 1 x Flaschenablage

SONDERZUBEHÖR:

KF1413S0	Türfront Schiefer schwarz mit Alu-Dekorrahmen	€ 309*
KF1413Z0	Türfront weiß mit Alu-Dekorrahmen	€ 109*
KS1860Z0	Flexibles Flaschengitter	€ 79*
KS9E0FZ0	Flex Cooling Set (Nachrüstpaket)	€ 129*

[1]) Auf einer Energie-Effizienzklasse-Skala von A bis G. [2]) Energieverbrauch pro Jahr.
[3]) Damit der deklarierte Energieverbrauch erzielt wird, sind die dem Gerät beigefügten Abstandhalter zu verwenden. Hierdurch vergrößert sich die Gerätetiefe um ca. 3,5 cm. Das Gerät ist ohne Verwendung der Abstandhalter voll funktionsfähig, hat aber einen geringfügig höheren Energieverbrauch.
[4]) Anlauftermine sind vorläufig. Eine Lieferfähigkeit zu diesem Datum kann nicht zugesagt werden.
* Unverbindliche Preisempfehlung des Herstellers inkl. gesetzlicher Mehrwertsteuer

Technische Hinweise und Maße zu diesen Geräten finden Sie auf Seite 194 – 205
Sonderzubehör/Preise finden Sie auf Seite 20 bei Zubehör

KI1416FE0
Fresh Safe, Flex Cooling

MADE IN GERMANY

N50



Einbau-Kühlschrank € 1.109*

LEISTUNG UND VERBRAUCH:
- Energie-Effizienzklasse[1]): E
- Energie[2])[3]): 101 kWh/Jahr
- Nutzinhalt gesamt: 204 Liter
- Geräusch-Wert: 35 dB(A) re 1 pW
- Geräusch-Effizienzklasse: B
- Klimaklasse: SN-ST

DESIGN:
- LED Beleuchtung
- Flachscharnier
- Reinigungsfreundlicher, heller Innenraum

KOMFORT UND SICHERHEIT:
- Elektronische Temperaturregelung über LED ablesbar
- Vollautomatische Abtauung im Kühlraum
- 1 Kompressor /1 Kältekreislauf

KÜHLTEIL:
- 5 Abstellflächen aus Sicherheitsglas, davon 4 höhenverstellbar
- Flex Cooling: Einhängeschienen aus Metall, verschiedene Türabsteller mit und ohne Deckel
- 1 durchgehender Türabsteller

FRISCHHALTESYSTEM:
- Fresh Safe Schublade - Der ideale Ort zur optimalen Lagerung für Ihr Obst und Gemüse.

TECHNISCHE INFORMATION:
- Nischenmaße (H x B x T): 122.5 cm x 56.0 cm x 55.0 cm
- Gerätemaße (H x B x T): 122.1 cm x 54.1 cm x 54.8 cm
- Türanschlag rechts, wechselbar
- 220 - 240 V

ZUBEHÖR:
2 x Eierablage - passend für Glasböden

SONDERZUBEHÖR:

KF1413S0	Türfront Schiefer schwarz mit Alu-Dekorrahmen	€ 309*
KF1413Z0	Türfront weiß mit Alu-Dekorrahmen	€ 109*
KS6B0RZ0	Flaschenablage	€ 79*

KI2426FE0
Fresh Safe, Flex Cooling

MADE IN GERMANY

N50



Einbau-Kühlschrank € 1.159*

LEISTUNG UND VERBRAUCH:
- Energie-Effizienzklasse[1]): E
- Energie[2])[3]): 147 kWh/Jahr
- Nutzinhalt gesamt: 187 Liter
- Geräusch-Wert: 35 dB(A) re 1 pW
- Geräusch-Effizienzklasse: B
- Klimaklasse: SN-ST

DESIGN:
- LED Beleuchtung
- Flachscharnier

KOMFORT UND SICHERHEIT:
- Elektronische Temperaturregelung über LED ablesbar
- 1 Kompressor /1 Kältekreislauf
- Superkühlen mit automatischer Deaktivierung
- Akustischer Alarm Kühlschranktür

KÜHLTEIL:
- 4 Abstellflächen aus Sicherheitsglas, davon 3 höhenverstellbar
- Flex Cooling: Einhängeschienen aus Metall, verschiedene Türabsteller mit und ohne Deckel
- 1 durchgehender Türabsteller

FRISCHHALTESYSTEM:
- Fresh Safe Schublade - Der ideale Ort zur optimalen Lagerung für Ihr Obst und Gemüse.

GEFRIERTEIL:
- Nutzinhalt Tiefkühlfächer: 15 l
- Gefriervermögen in 24 Std.: 3 kg
- Lagerzeit bei Störung: 10 Std.
- 1 Gefrierfach mit Klappe

TECHNISCHE INFORMATIONEN:
- Gerätemaße (H x B x T): 122.1 cm x 54.1 cm x 54.8 cm
- Nischenmaße (H x B x T): 122.5 cm x 56.0 cm x 55.0 cm
- Türanschlag rechts, wechselbar
- 220 - 240 V

ZUBEHÖR:
2 x Eierablage - passend für Glasböden, 1 x Eiswürfelschale

SONDERZUBEHÖR:

KF1413S0	Türfront Schiefer schwarz mit Alu-Dekorrahmen	€ 309*
KF1413Z0	Türfront weiß mit Alu-Dekorrahmen	€ 109*
KS6B0RZ0	Flaschenablage	€ 79*

[1]) Auf einer Energie-Effizienzklasse-Skala von A bis G. [2]) Energieverbrauch pro Jahr.
[3]) Damit der deklarierte Energieverbrauch erzielt wird, sind die dem Gerät beigefügten Abstandhalter zu verwenden. Hierdurch vergrößert sich die Gerätetiefe um ca. 3,5 cm. Das Gerät ist ohne Verwendung der Abstandhalter voll funktionsfähig, hat aber einen geringfügig höheren Energieverbrauch.
* Unverbindliche Preisempfehlung des Herstellers inkl. gesetzlicher Mehrwertsteuer

Technische Hinweise und Maße zu diesen Geräten finden Sie auf Seite 194 – 205
Sonderzubehör/Preise finden Sie auf Seite 20 bei Zubehör

GI7416CE0

N70



Einbau-Gefrierschrank € 1.629*

LEISTUNG UND VERBRAUCH:
- Energie-Effizienzklasse[1]): E
- Energie[2])[3]): 206 kWh/Jahr
- Nutzinhalt gesamt: 130 Liter
- Geräusch-Wert: 36 dB(A) re 1 pW
- Geräusch-Effizienzklasse: C
- Klimaklasse: SN-T

DESIGN:
- Flachscharnier, gedämpft links

KOMFORT UND SICHERHEIT:
- No Frost - nie wieder abtauen!
- 1 Kompressor /1 Kältekreislauf
- Super Gefrieren mit Eingefrierautomatik
- Vita Control - Konstante Temperatur durch intelligente Sensortechnik
- Akustischer und optischer Alarm bei Temperaturanstieg, Optisches Warnsystem bei Temperaturanstieg

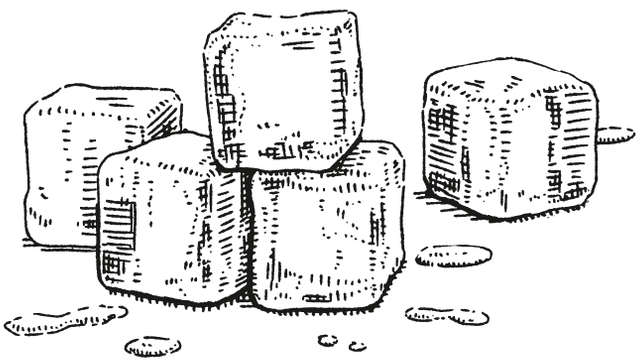

GEFRIERTEIL:
- ****-Gefrierraum: 130 l Nutzinhalt
- Gefriervermögen: 10 kg in 24 Std.
- Lagerzeit bei Störung: 9 Std.
- 1 Gefrierfach mit transparenter Klappe
- 4 transparente Gefriergut-Schubladen, davon 1 BigBox

TECHNISCHE INFORMATION:
- Nischenmaße (H x B x T): 122.5 cm x 56.0 cm x 55.0 cm
- Gerätemaße (H x B x T): 122.1 cm x 55.8 cm x 54.5 cm
- Türanschlag links, wechselbar
- 220 - 240 V

ZUBEHÖR:
1 x Eiswürfelschale

SONDERZUBEHÖR:

KF1413S0	Türfront Schiefer schwarz mit Alu-Dekorrahmen	€ 309*
KF1413Z0	Türfront weiß mit Alu-Dekorrahmen	€ 109*

[1]) Auf einer Energie-Effizienzklasse-Skala von A bis G. [2]) Energieverbrauch pro Jahr.
[3]) Damit der deklarierte Energieverbrauch erzielt wird, sind die dem Gerät beigefügten Abstandhalter zu verwenden. Hierdurch vergrößert sich die Gerätetiefe um ca. 3,5 cm. Das Gerät ist ohne Verwendung der Abstandhalter voll funktionsfähig, hat aber einen geringfügig höheren Energieverbrauch.
* Unverbindliche Preisempfehlung des Herstellers inkl. gesetzlicher Mehrwertsteuer

Technische Hinweise und Maße zu diesen Geräten finden Sie auf Seite 194 – 205
Sonderzubehör/Preise finden Sie auf Seite 20 bei Zubehör

KI1316DD0
Fresh Safe

MADE IN GERMANY

N70



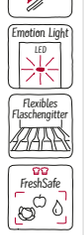

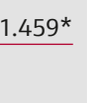



Einbau-Kühlschrank
Lieferbar bis 03/2023 — € 1.459*

LEISTUNG UND VERBRAUCH:
- Energie-Effizienzklasse[1]): D
- Energie[2])[3]): 78 kWh/Jahr
- Nutzinhalt gesamt: 172 Liter
- Geräusch-Wert: 33 dB(A) re 1 pW
- Geräusch-Effizienzklasse: B
- Klimaklasse: SN-ST

DESIGN:
- Emotion Light - sanft aufdimmende LED-Innenbeleuchtung
- Flachscharnier, gedämpft

KOMFORT UND SICHERHEIT:
- Touch Control - Elektronische Temperaturregelung, exakt digital ablesbar
- Vita Control - Konstante Temperatur durch intelligente Sensortechnik
- Vollautomatische Abtauung im Kühlraum
- Superkühlen mit automatischer Deaktivierung
- Akustischer Türalarm

KÜHLTEIL:
- Kühlraum: 172 l Nutzinhalt
- 5 Abstellflächen (4 höhenverstellbar), davon 4 aus Sicherheitsglas, 1 x Vario Shelf, 1 x Easy Access Shelf, 1 x Flexibles Flaschengitter
- 5 Türabsteller, davon 1 Butter-/ Käsefach

FRISCHHALTESYSTEM:
- 1 Fresh Safe Schublade; Nährstoffe bleiben bei erhöhter Luftfeuchtigkeit bis zu 2x länger erhalten.

TECHNISCHE INFORMATIONEN:
- Gerätemaße (H x B x T): 102.1 cm x 55.8 cm x 54.5 cm
- Nischenmaße (H x B x T): 102.5 cm x 56.0 cm x 55.0 cm
- Türanschlag rechts, wechselbar
- 220 - 240 V
- Transportgriffe

ZUBEHÖR:
2 x Eierablage, Flaschenkamm

SONDERZUBEHÖR:

Z10020	Flaschenablage	€ 79*
KS9E0FZ0	Flex Cooling Set (Nachrüstpaket)	€ 129*

KI1316DD1
Fresh Safe, Flex Cooling

MADE IN GERMANY

N70



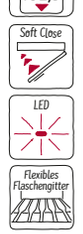





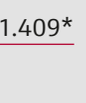

Einbau-Kühlschrank
Lieferbar ab 04/2023 [4]) — € 1.409*

LEISTUNG UND VERBRAUCH:
- Energie-Effizienzklasse[1]): D
- Energie[2])[3]): 77 kWh/Jahr
- Nutzinhalt gesamt: 165 Liter
- Geräusch-Wert: 33 dB(A) re 1 pW
- Geräusch-Effizienzklasse: B
- Klimaklasse: SN-ST

DESIGN:
- LED Beleuchtung
- Flachscharnier, gedämpft

KOMFORT UND SICHERHEIT:
- Elektronische Temperaturregelung über LED ablesbar

KÜHLTEIL:
- Kühlraum: 165 l Nutzinhalt
- 3 Abstellflächen aus Sicherheitsglas, davon 2 höhenverstellbar, 1x Flexibles Flaschengitter
- Flex Cooling: Einhängeschienen aus Metall, verschiedene Türabsteller mit und ohne Deckel
- 1 durchgehender Türabsteller

FRISCHHALTESYSTEM:
- 1 Fresh Safe Schublade mit Schieberegler hält Obst und Gemüse länger frisch.

TECHNISCHE INFORMATIONEN:
- Gerätemaße (H x B x T): 102.1 cm x 55.8 cm x 54.8 cm
- Nischenmaße (H x B x T): 102.5 cm x 56.0 cm x 55.0 cm
- Türanschlag rechts, wechselbar
- 220 - 240 V
- Easy Installation

ZUBEHÖR:
3 x Eierablage - passend für Glasböden, 1 x Flaschenablage

SONDERZUBEHÖR:

KS6B0RZ0	Flaschenablage	€ 79*
KS9E0FZ0	Flex Cooling Set (Nachrüstpaket)	€ 129*

[1]) Auf einer Energie-Effizienzklasse-Skala von A bis G. [2]) Energieverbrauch pro Jahr.
[3]) Damit der deklarierte Energieverbrauch erzielt wird, sind die dem Gerät beigefügten Abstandhalter zu verwenden. Hierdurch vergrößert sich die Gerätetiefe um ca. 3,5 cm. Das Gerät ist ohne Verwendung der Abstandhalter voll funktionsfähig, hat aber einen geringfügig höheren Energieverbrauch.
[4]) Anlauftermine sind vorläufig. Eine Lieferfähigkeit zu diesem Datum kann nicht zugesagt werden.
* Unverbindliche Preisempfehlung des Herstellers inkl. gesetzlicher Mehrwertsteuer

Technische Hinweise und Maße zu diesen Geräten finden Sie auf Seite 194 – 205
Sonderzubehör/Preise finden Sie auf Seite 20 bei Zubehör

KI2326DD0
Fresh Safe



KI2326DD1
Fresh Safe, Flex Cooling



Einbau-Kühlschrank
Lieferbar bis 03/2023 — € 1.549*

LEISTUNG UND VERBRAUCH:
- Energie-Effizienzklasse[1]): D
- Energie[2])[3]): 109 kWh/Jahr
- Nutzinhalt gesamt: 154 Liter
- Geräusch-Wert: 34 dB(A) re 1 pW
- Geräusch-Effizienzklasse: B
- Klimaklasse: SN-ST

DESIGN:
- Emotion Light - sanft aufdimmende LED-Innenbeleuchtung
- Flachscharnier, gedämpft

KOMFORT UND SICHERHEIT:
- Touch Control - Elektronische Temperaturregelung, exakt digital ablesbar
- Vita Control - Konstante Temperatur durch intelligente Sensortechnik
- Vollautomatische Abtauung im Kühlraum
- Superkühlen mit automatischer Deaktivierung
- Akustischer Türalarm

KÜHLTEIL:
- Kühlraum: 139 l Nutzinhalt
- 4 Abstellflächen (3 höhenverstellbar), davon 3 aus Sicherheitsglas, 1 x Easy Access Shelf, 1 x Flexibles Flaschengitter
- 5 Türabsteller, davon 1 Butter-/ Käsefach

FRISCHHALTESYSTEM:
- 1 Fresh Safe Schublade; Nährstoffe bleiben bei erhöhter Luftfeuchtigkeit bis zu 2x länger erhalten.

GEFRIERTEIL:
- ****-Gefrierraum: 15 l Nutzinhalt
- Gefriervermögen: 3.6 kg in 24 Std.
- Lagerzeit bei Störung: 10 Std.
- 1 Gefrierfach mit Klappe
- Pizza-gerechtes Gefrierfach

TECHNISCHE INFORMATIONEN:
- Gerätemaße (H x B x T): 102.1 cm x 55.8 cm x 54.5 cm
- Nischenmaße (H x B x T): 102.5 cm x 56.0 cm x 55.0 cm
- Türanschlag rechts, wechselbar
- 220 - 240 V

ZUBEHÖR:
2 x Eierablage, 1 x Eiswürfelschale, Flaschenkamm

SONDERZUBEHÖR:

Z10020	Flaschenablage	€ 79*
KS9E0FZ0	Flex Cooling Set (Nachrüstpaket)	€ 129*

Einbau-Kühlschrank
Lieferbar ab 04/2023 [4]) — € 1.459*

LEISTUNG UND VERBRAUCH:
- Energie-Effizienzklasse[1]): D
- Energie[2])[3]): 116 kWh/Jahr
- Nutzinhalt gesamt: 147 Liter
- Geräusch-Wert: 35 dB(A) re 1 pW
- Geräusch-Effizienzklasse: B
- Klimaklasse: SN-ST

DESIGN:
- LED Beleuchtung
- Flachscharnier, gedämpft

KOMFORT UND SICHERHEIT:
- Elektronische Temperaturregelung über LED ablesbar
- 1 Kompressor /1 Kältekreislauf
- Superkühlen mit automatischer Deaktivierung
- Akustischer Alarm Kühlschranktür

KÜHLTEIL:
- Kühlraum: 132 l Nutzinhalt
- 2 Abstellflächen aus Sicherheitsglas, davon 1 höhenverstellbar, 1x Flexibles Flaschengitter
- Flex Cooling: Einhängeschienen aus Metall, verschiedene Türabsteller mit und ohne Deckel
- 1 durchgehender Türabsteller

FRISCHHALTESYSTEM:
- 1 Fresh Safe Schublade mit Schieberegler hält Obst und Gemüse länger frisch.

GEFRIERTEIL:
- ****-Gefrierraum: 15 l Nutzinhalt
- Gefriervermögen: 3 kg in 24 Std.
- Lagerzeit bei Störung: 11 Std.
- 1 Gefrierfach mit Klappe

TECHNISCHE INFORMATIONEN:
- Gerätemaße (H x B x T): 102.1 cm x 55.8 cm x 54.8 cm
- Nischenmaße (H x B x T): 102.5 cm x 56.0 cm x 55.0 cm
- Türanschlag rechts, wechselbar
- 220 - 240 V

ZUBEHÖR:
3 x Eierablage - passend für Glasböden, 1 x Eiswürfelschale, 1 x Flaschenablage

SONDERZUBEHÖR:

KS6B0RZ0	Flaschenablage	€ 79*
KS9E0FZ0	Flex Cooling Set (Nachrüstpaket)	€ 129*

[1]) Auf einer Energie-Effizienzklasse-Skala von A bis G. [2]) Energieverbrauch pro Jahr.
[3]) Damit der deklarierte Energieverbrauch erzielt wird, sind die dem Gerät beigefügten Abstandhalter zu verwenden. Hierdurch vergrößert sich die Gerätetiefe um ca. 3,5 cm. Das Gerät ist ohne Verwendung der Abstandhalter voll funktionsfähig, hat aber einen geringfügig höheren Energieverbrauch.
[4]) Anlauftermine sind vorläufig. Eine Lieferfähigkeit zu diesem Datum kann nicht zugesagt werden.
* Unverbindliche Preisempfehlung des Herstellers inkl. gesetzlicher Mehrwertsteuer

Technische Hinweise und Maße zu diesen Geräten finden Sie auf Seite 194 – 205
Sonderzubehör/Preise finden Sie auf Seite 20 bei Zubehör

GI7316CE0

MADE IN GERMANY

N70



Einbau-Gefrierschrank € 1.479*

LEISTUNG UND VERBRAUCH:
- Energie-Effizienzklasse[1]): E
- Energie[2])[3]): 187 kWh/Jahr
- Nutzinhalt gesamt: 100 Liter
- Geräusch-Wert: 37 dB(A) re 1 pW
- Geräusch-Effizienzklasse: C
- Klimaklasse: SN-T

DESIGN:
- Flachscharnier, gedämpft links

KOMFORT UND SICHERHEIT:
- No Frost - nie wieder abtauen!
- Elektronische Temperaturregelung, exakt digital ablesbar
- 1 Kompressor /1 Kältekreislauf
- Super Gefrieren mit Eingefrierautomatik
- Vita Control - Konstante Temperatur durch intelligente Sensortechnik
- Akustischer und optischer Alarm bei Temperaturanstieg, Optisches Warnsystem bei Temperaturanstieg

GEFRIERTEIL:
- ****-Gefrierraum: 100 l Nutzinhalt
- Gefriervermögen: 10.6 kg in 24 Std.
- Lagerzeit bei Störung: 9 Std.
- 1 Gefrierfach mit transparenter Klappe
- 3 transparente Gefriergut-Schubladen

TECHNISCHE INFORMATION:
- Nischenmaße (H x B x T): 102.5 cm x 56.0 cm x 55.0 cm
- Gerätemaße (H x B x T): 102.1 cm x 55.8 cm x 54.5 cm
- Türanschlag links, wechselbar
- 220 - 240 V

ZUBEHÖR:
1 x Eiswürfelschale

KI1216DD0
Fresh Safe

MADE IN GERMANY

N70



Einbau-Kühlschrank
Lieferbar bis 03/2023 € 1.249*

LEISTUNG UND VERBRAUCH:
- Energie-Effizienzklasse[1]): D
- Energie[2])[3]): 75 kWh/Jahr
- Nutzinhalt gesamt: 144 Liter
- Geräusch-Wert: 33 dB(A) re 1 pW
- Geräusch-Effizienzklasse: B
- Klimaklasse: SN-ST

DESIGN:
- Emotion Light - sanft aufdimmende LED-Innenbeleuchtung
- Flachscharnier, gedämpft

KOMFORT UND SICHERHEIT:
- Touch Control - Elektronische Temperaturregelung, exakt digital ablesbar
- Vita Control - Konstante Temperatur durch intelligente Sensortechnik
- Vollautomatische Abtauung im Kühlraum
- Superkühlen mit automatischer Deaktivierung
- Akustischer Türalarm

KÜHLTEIL:
- Kühlraum: 144 l Nutzinhalt
- 4 Abstellflächen (3 höhenverstellbar), davon 3 aus Sicherheitsglas, 1 x Easy Access Shelf, 1 x Flexibles Flaschengitter
- 3 Türabsteller, davon 1 Butter-/ Käsefach

FRISCHHALTESYSTEM:
- 1 Fresh Safe Schublade; Nährstoffe bleiben bei erhöhter Luftfeuchtigkeit bis zu 2x länger erhalten.

TECHNISCHE INFORMATIONEN:
- Gerätemaße (H x B x T): 87.4 cm x 55.8 cm x 54.5 cm
- Nischenmaße (H x B x T): 88.0 cm x 56.0 cm x 55.0 cm
- Türanschlag rechts, wechselbar
- 220 - 240 V
- Transportgriffe

ZUBEHÖR:
2 x Eierablage, Flaschenkamm

SONDERZUBEHÖR:

KF1413S0	Türfront Schiefer schwarz mit Alu-Dekorrahmen	€ 309*
KF1413Z0	Türfront weiß mit Alu-Dekorrahmen	€ 109*
Z10020	Flaschenablage	€ 79*
KS9E0FZ0	Flex Cooling Set (Nachrüstpaket)	€ 129*

[1]) Auf einer Energie-Effizienzklasse-Skala von A bis G. [2]) Energieverbrauch pro Jahr.
[3]) Damit der deklarierte Energieverbrauch erzielt wird, sind die dem Gerät beigefügten Abstandhalter zu verwenden. Hierdurch vergrößert sich die Gerätetiefe um ca. 3,5 cm. Das Gerät ist ohne Verwendung der Abstandhalter voll funktionsfähig, hat aber einen geringfügig höheren Energieverbrauch.
* Unverbindliche Preisempfehlung des Herstellers inkl. gesetzlicher Mehrwertsteuer

Technische Hinweise und Maße zu diesen Geräten finden Sie auf Seite 194 – 205
Sonderzubehör/Preise finden Sie auf Seite 20 bei Zubehör

KI1216DD1
Fresh Safe, Flex Cooling

MADE IN GERMANY · N70



NEU · Höhe (cm) 88 · Soft Close · LED · Flexibles Flaschengitter · Fresh Safe 1

Einbau-Kühlschrank
Lieferbar ab 04/2023 [4] — € 1.279*

LEISTUNG UND VERBRAUCH:
- Energie-Effizienzklasse[1]: D
- Energie[2][3]: 74 kWh/Jahr
- Nutzinhalt gesamt: 136 Liter
- Geräusch-Wert: 35 dB(A) re 1 pW
- Geräusch-Effizienzklasse: B
- Klimaklasse: SN-ST

DESIGN:
- LED Beleuchtung
- Flachscharnier, gedämpft

KOMFORT UND SICHERHEIT:
- Elektronische Temperaturregelung über LED ablesbar

KÜHLTEIL:
- Kühlraum: 136 l Nutzinhalt
- 2 Abstellflächen aus Sicherheitsglas, davon 1 höhenverstellbar, 1 x Flexibles Flaschengitter
- **Flex Cooling:** Einhängeschienen aus Metall, verschiedene Türabsteller mit und ohne Deckel
- 1 durchgehender Türabsteller

FRISCHHALTESYSTEM:
- 1 Fresh Safe Schublade mit Schieberegler hält Obst und Gemüse länger frisch.

TECHNISCHE INFORMATIONEN:
- Gerätemaße (H x B x T): 87.4 cm x 55.8 cm x 54.8 cm
- Nischenmaße (H x B x T): 88.0 cm x 56.0 cm x 55.0 cm
- Türanschlag rechts, wechselbar
- 220 - 240 V
- Easy Installation

ZUBEHÖR:
3 x Eierablage - passend für Glasböden, 1 x Flaschenablage

SONDERZUBEHÖR:

KF1413S0	Türfront Schiefer schwarz mit Alu-Dekorrahmen	€ 309*
KF1413Z0	Türfront weiß mit Alu-Dekorrahmen	€ 109*
KS6B0RZ0	Flaschenablage	€ 79*
KS9E0FZ0	Flex Cooling Set (Nachrüstpaket)	€ 129*

KI2226DD0
Fresh Safe

MADE IN GERMANY · N70



Höhe (cm) 88 · Soft Close · Emotion Light LED · Flexibles Flaschengitter · FreshSafe · ****-Gefrierfach

Einbau-Kühlschrank
Lieferbar bis 03/2023 — € 1.339*

LEISTUNG UND VERBRAUCH:
- Energie-Effizienzklasse[1]: D
- Energie[2][3]: 115 kWh/Jahr
- Nutzinhalt gesamt: 124 Liter
- Geräusch-Wert: 34 dB(A) re 1 pW
- Geräusch-Effizienzklasse: B
- Klimaklasse: SN-ST

DESIGN:
- Emotion Light - sanft aufdimmende LED-Innenbeleuchtung
- Flachscharnier, gedämpft

KOMFORT UND SICHERHEIT:
- Touch Control - Elektronische Temperaturregelung, exakt digital ablesbar
- Vita Control - Konstante Temperatur durch intelligente Sensortechnik
- Vollautomatische Abtauung im Kühlraum
- Superkühlen mit automatischer Deaktivierung
- Akustischer Türalarm

KÜHLTEIL:
- Kühlraum: 109 l Nutzinhalt
- 2 Abstellflächen aus Sicherheitsglas, davon 1 höhenverstellbar, 1 x Flexibles Flaschengitter
- 3 Türabsteller, davon 1 Butter-/ Käsefach

FRISCHHALTESYSTEM:
- 1 Fresh Safe Schublade; Nährstoffe bleiben bei erhöhter Luftfeuchtigkeit bis zu 2x länger erhalten.

GEFRIERTEIL:
- ****-Gefrierraum: 15 l Nutzinhalt
- Gefriervermögen: 3.4 kg in 24 Std.
- Lagerzeit bei Störung: 10 Std.
- 1 Gefrierfach mit Klappe
- Pizza-gerechtes Gefrierfach

TECHNISCHE INFORMATIONEN:
- Gerätemaße (H x B x T): 87.4 cm x 55.8 cm x 54.5 cm
- Nischenmaße (H x B x T): 88.0 cm x 56.0 cm x 55.0 cm
- Türanschlag rechts, wechselbar
- 220 - 240 V
- Easy Installation

ZUBEHÖR:
2 x Eierablage, 1 x Eiswürfelschale, Flaschenkamm

SONDERZUBEHÖR:

KF1413S0	Türfront Schiefer schwarz mit Alu-Dekorrahmen	€ 309*
KF1413Z0	Türfront weiß mit Alu-Dekorrahmen	€ 109*
Z10020	Flaschenablage	€ 79*
KS9E0FZ0	Flex Cooling Set (Nachrüstpaket)	€ 129*

[1]) Auf einer Energie-Effizienzklasse-Skala von A bis G. [2]) Energieverbrauch pro Jahr.
[3]) Damit der deklarierte Energieverbrauch erzielt wird, sind die dem Gerät beigefügten Abstandhalter zu verwenden. Hierdurch vergrößert sich die Gerätetiefe um ca. 3,5 cm. Das Gerät ist ohne Verwendung der Abstandhalter voll funktionsfähig, hat aber einen geringfügig höheren Energieverbrauch.
[4]) Anlauftermine sind vorläufig. Eine Lieferfähigkeit zu diesem Datum kann nicht zugesagt werden.
* Unverbindliche Preisempfehlung des Herstellers inkl. gesetzlicher Mehrwertsteuer

Technische Hinweise und Maße zu diesen Geräten finden Sie auf Seite 194 – 205
Sonderzubehör/Preise finden Sie auf Seite 20 bei Zubehör

STAND-KÜHL-GEFRIERKOMBINATIONEN

KG7493BD0

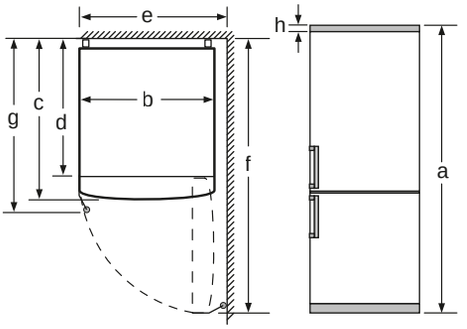

Gerätename	a	b	c	d	e	f	g	h
KGN 46 (Aussengriff)	1860	700	670	590	740	1310	710	12
KGN 46 (Innengriff)	1860	700	670	590	710	1310	670	12
KGN 49 (Aussengriff)	2030	700	670	590	740	1310	710	12
KGN 49 (Innengriff)	2030	700	670	590	710	1310	670	12

	Beschreibung
a	Höhe
b	Breite
c	Tiefe bei geschlossener Tür ohne Griff
d	Schranktiefe
e	Breite bei 90° geöffneter Tür
f	Tiefe bei geöffneter Tür ohne Griff
g	Tiefe bei geschlossener Tür mit Griff
h	Luftspalt für den Einbau in Nische oder Einbauschrank

Maße in mm

KÜHLGERÄTE

KI8815OD0

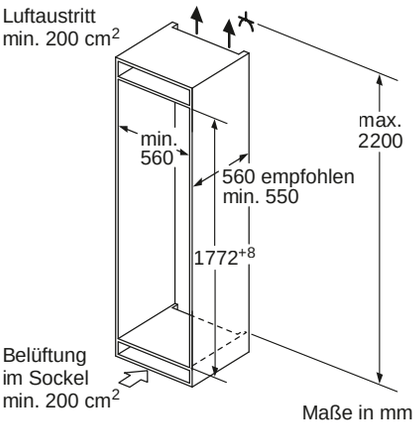

Maße in mm

Maximal zulässiges Gewicht der Möbelfronten

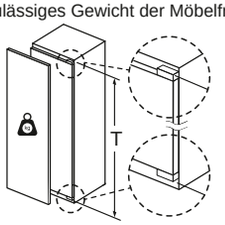

Montierte Möbeltüren, die das zulässige Gewicht überschreiten, können zu Beschädigungen und zu Funktionsbeeinträchtigung am Scharnier führen.

T: Gerätetürhöhe inklusiv Scharniere in mm:	ungedämpftes Scharnier, Tür in kg:	gedämpftes Scharnier, Tür in kg:
1500-1750	22	22

Maße in mm
Empfehlung Spaltmaße für Flachscharnier

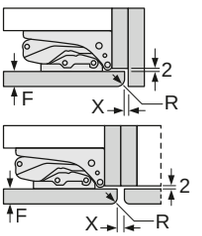

F	R	X
16-19	0-3	2,5
20	0-1	3
	2-3	2,5
21	0-1	3
	2-3	2,5
22	0	4
	1	3,5
	2-3	3

Die in der Tabelle empfohlenen Spaltmasse sind einzuhalten, um eine kollisionsfreie Öffnung der Gerätetüre zu gewährleisten und Beschädigungen am Küchenmöbel zu vermeiden.

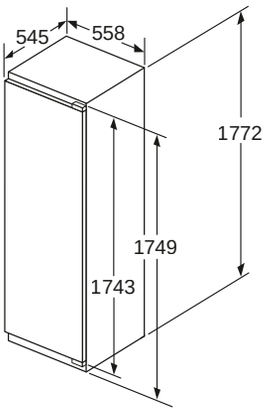

Maße in mm

Lufteinlass Belüftungsoptionen / Luftauslass Belüftungsmöglichkeiten

für Einbau Kühl- und Gefriergeräte

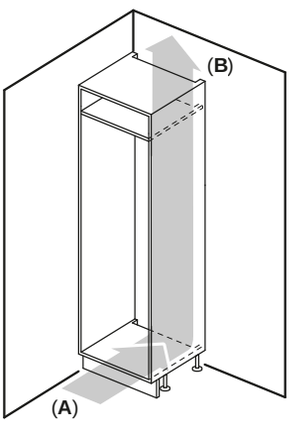

A: Air inlet ≥ 200 cm²; Ventilation options
B: Air outlet ≥ 200 cm²; Ventilation options

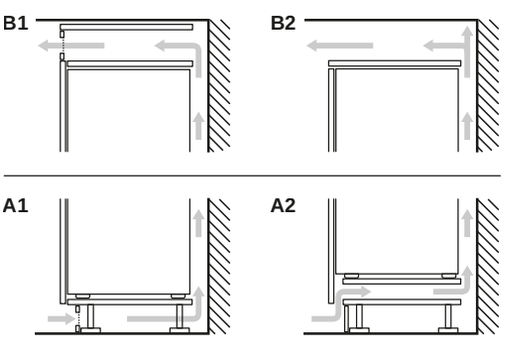

Nennspannung bei diesen Geräten 220V/230 V Wechselstrom 50 Hz

KÜHLGERÄTE

KI1816OE0

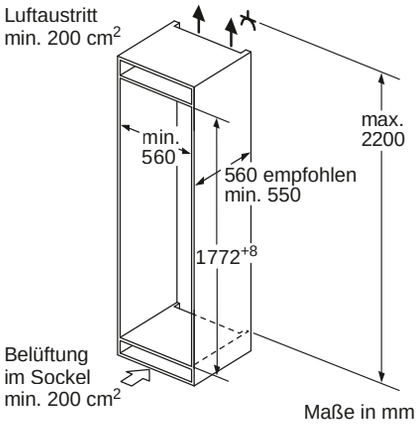

Maße in mm

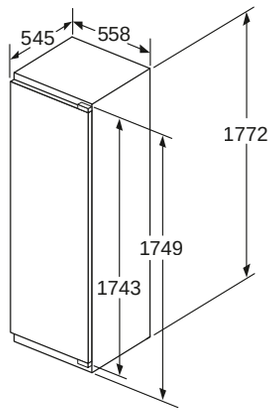

Maße in mm

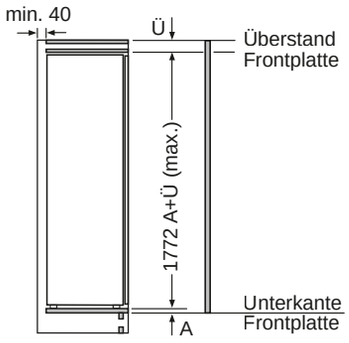

Maße in mm

Maximal zulässiges Gewicht der Möbelfronten

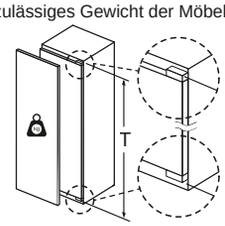

Montierte Möbeltüren, die das zulässige Gewicht überschreiten, können zu Beschädigungen und zu Funktionsbeeinträchtigung am Scharnier führen.

T: Gerätetürhöhe inklusiv Scharniere in mm:	ungedämpftes Scharnier, Tür in kg:	gedämpftes Scharnier, Tür in kg:
1500-1750	22	22

Maße in mm
Empfehlung Spaltmaße für Flachscharnier

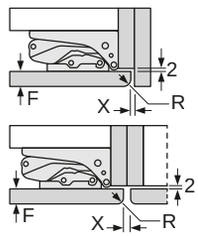

F	R	X
16-19	0-3	2,5
20	0-1	3
	2-3	2,5
21	0-1	3
	2-3	2,5
22	0	4
	1	3,5
	2-3	3

Die in der Tabelle empfohlenen Spaltmasse sind einzuhalten, um eine kollisionsfreie Öffnung der Gerätetüre zu gewährleisten und Beschädigungen am Küchenmöbel zu vermeiden.

GI7815NE0

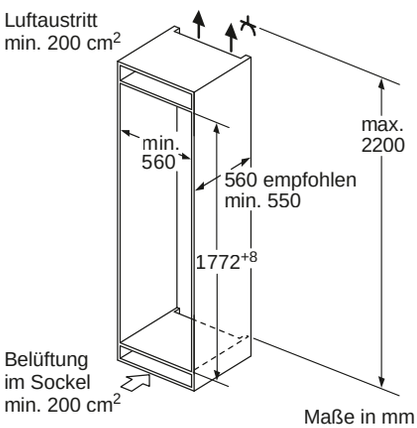

Maße in mm

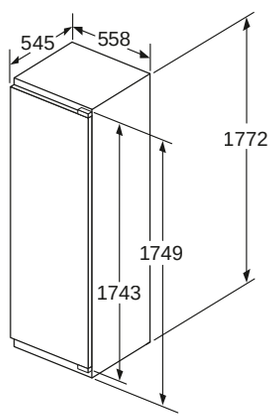

Maße in mm

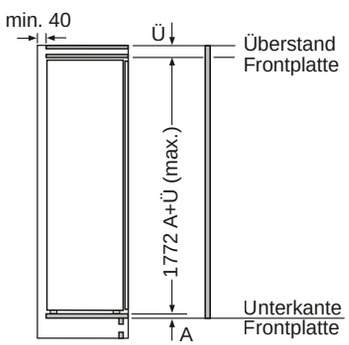

Maße in mm

Maximal zulässiges Gewicht der Möbelfronten

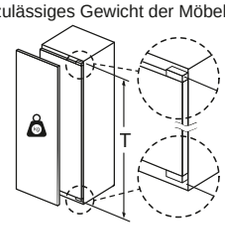

Montierte Möbeltüren, die das zulässige Gewicht überschreiten, können zu Beschädigungen und zu Funktionsbeeinträchtigung am Scharnier führen.

T: Gerätetürhöhe inklusiv Scharniere in mm:	ungedämpftes Scharnier, Tür in kg:	gedämpftes Scharnier, Tür in kg:
1500-1750	22	22

Maße in mm
Empfehlung Spaltmaße für Flachscharnier

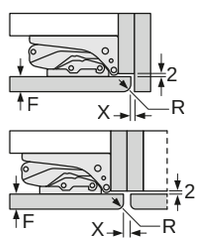

F	R	X
16-19	0-3	2,5
20	0-1	3
	2-3	2,5
21	0-1	3
	2-3	2,5
22	0	4
	1	3,5
	2-3	3

Die in der Tabelle empfohlenen Spaltmasse sind einzuhalten, um eine kollisionsfreie Öffnung der Gerätetüre zu gewährleisten und Beschädigungen am Küchenmöbel zu vermeiden.

Nennspannung bei diesen Geräten 220V/230 V Wechselstrom 50 Hz

KÜHLGERÄTE

KI8865DE0

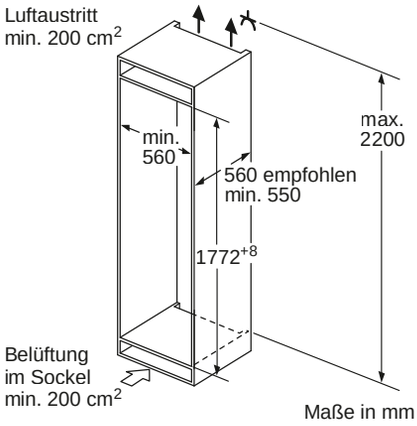

Maße in mm

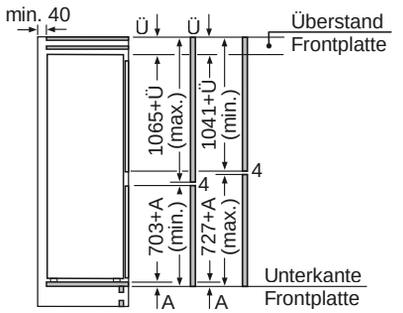

Die angegebenen Möbeltürmaße gelten für eine Türfuge von 4 mm.

Maße in mm

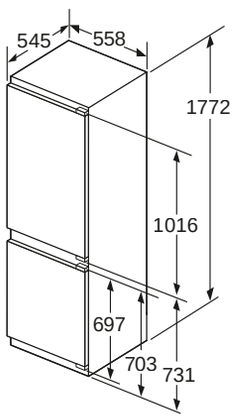

Maße in mm

Maße in mm
Empfehlung Spaltmaße für Flachscharnier

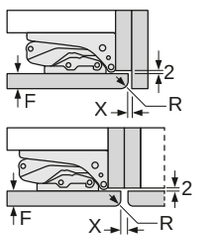

F	R	X
16-19	0-3	2,5
20	0-1	3
	2-3	2,5
21	0-1	3
	2-3	2,5
22	0	4
	1	3,5
	2-3	3

Die in der Tabelle empfohlenen Spaltmasse sind einzuhalten, um eine kollisionsfreie Öffnung der Gerätetüre zu gewährleisten und Beschädigungen am Küchenmöbel zu vermeiden.

KI8876DD0

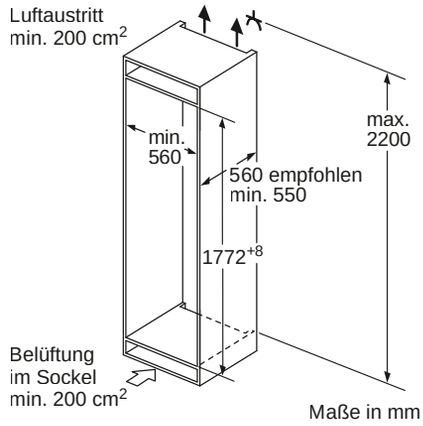

Maße in mm

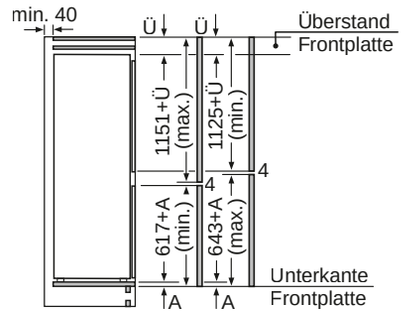

Die angegebenen Möbeltürmaße gelten für eine Türfuge von 4 mm.

Maße in mm

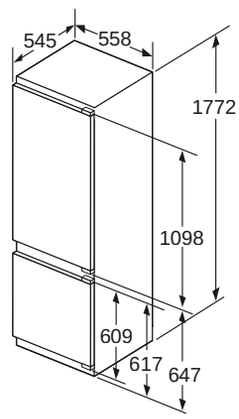

Maße in mm

Maße in mm
Empfehlung Spaltmaße für Flachscharnier

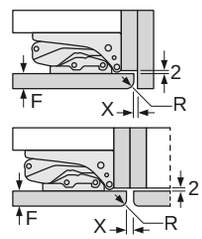

F	R	X
16-19	0-3	2,5
20	0-1	3
	2-3	2,5
21	0-1	3
	2-3	2,5
22	0	4
	1	3,5
	2-3	3

Die in der Tabelle empfohlenen Spaltmasse sind einzuhalten, um eine kollisionsfreie Öffnung der Gerätetüre zu gewährleisten und Beschädigungen am Küchenmöbel zu vermeiden.

KI6876DD0

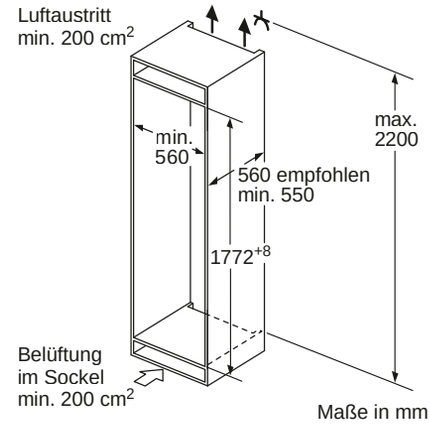

Maße in mm

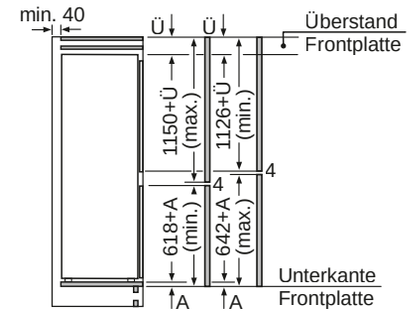

Die angegebenen Möbeltürmaße gelten für eine Türfuge von 4 mm.

Maße in mm

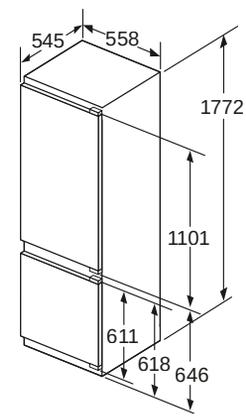

Maße in mm

Maße in mm
Empfehlung Spaltmaße für Flachscharnier

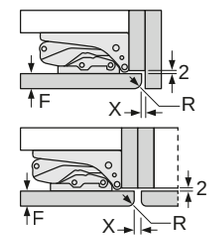

F	R	X
16-19	0-3	2,5
20	0-1	3
	2-3	2,5
21	0-1	3
	2-3	2,5
22	0	4
	1	3,5
	2-3	3

Die in der Tabelle empfohlenen Spaltmasse sind einzuhalten, um eine kollisionsfreie Öffnung der Gerätetüre zu gewährleisten und Beschädigungen am Küchenmöbel zu vermeiden.

Nennspannung bei diesen Geräten 220V/230 V Wechselstrom 50 Hz

KÜHLGERÄTE

KI7866DF0

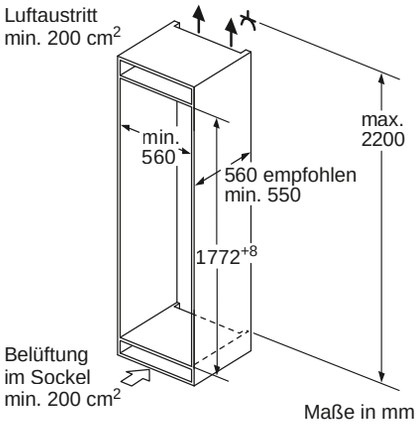

Maße in mm

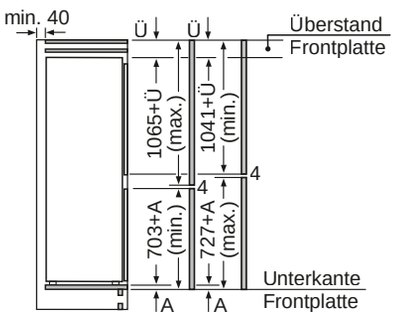

Die angegebenen Möbeltürmaße gelten für eine Türfuge von 4 mm.

Maße in mm

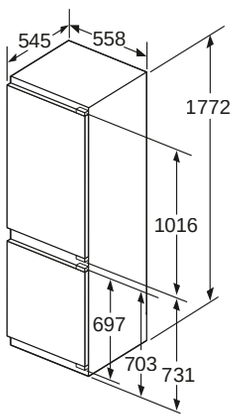

Maße in mm

Maße in mm
Empfehlung Spaltmaße für Flachscharnier

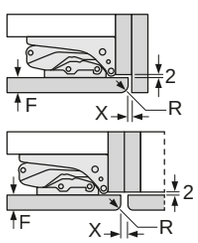

F	R	X
16-19	0-3	2,5
20	0-1	3
	2-3	2,5
21	0-1	3
	2-3	2,5
22	0	4
	1	3,5
	2-3	3

Die in der Tabelle empfohlenen Spaltmasse sind einzuhalten, um eine kollisionsfreie Öffnung der Gerätetüre zu gewährleisten und Beschädigungen am Küchenmöbel zu vermeiden.

KI7866DD0

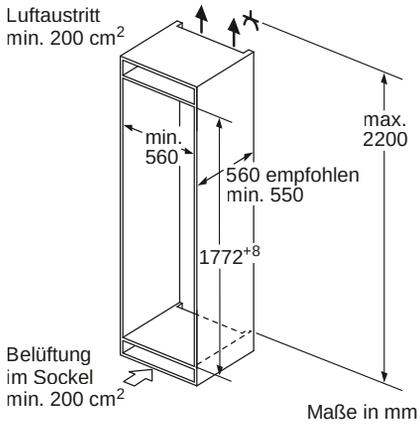

Maße in mm

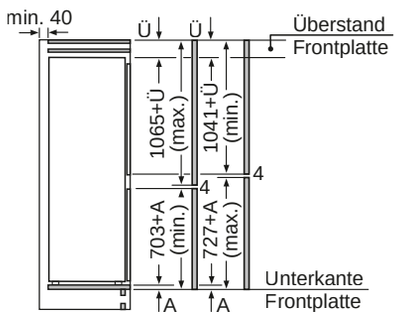

Die angegebenen Möbeltürmaße gelten für eine Türfuge von 4 mm.

Maße in mm

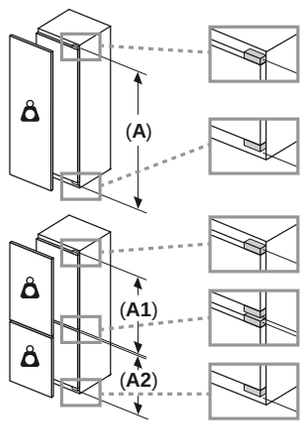

Maximal zulässiges Gewicht der Möbelfronten

Montierte Möbelfronten, die das zulässige Gewicht überschreiten, können zu Beschädigungen und zu Funktionsbeeinträchtigung am Scharnier führen

- Gewicht
- **A**: Gerätetürhöhe inklusiv Scharniere in mm
- **B**: Ungedämpftes Scharnier, Möbelfront in kg
- **C**: Gedämpftes Scharnier, Möbelfront in kg

A	B	C
1500-1750	22	22
720-1400	19	19
A1	15	19
A2	15	19

Maße in mm

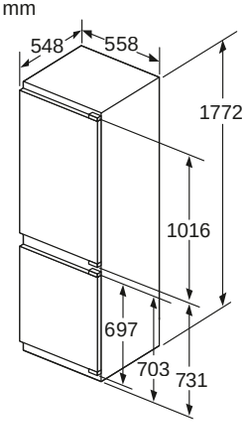

Nennspannung bei diesen Geräten 220V/230 V Wechselstrom 50 Hz

KÜHLGERÄTE

KI7867FE0

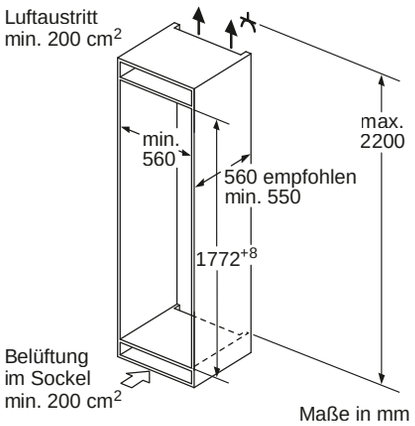

Maße in mm

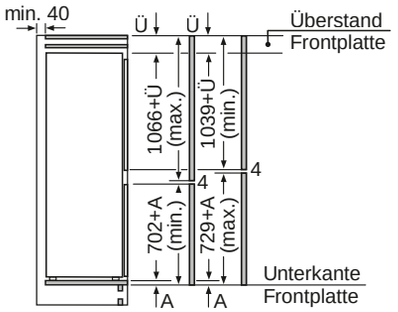

Die angegebenen Möbeltürmaße gelten für eine Türfuge von 4 mm.

Maße in mm

Maße in mm

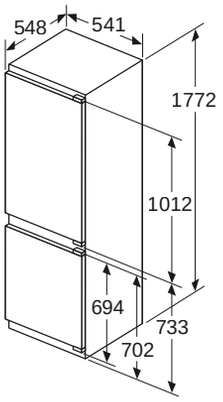

Maße in mm
Empfehlung Spaltmaße für Flachscharnier

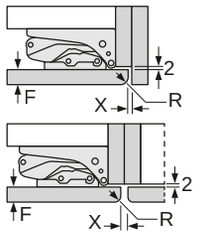

F	R	X
16-19	0-3	2,5
20	0-1	3
	2-3	2,5
21	0-1	3
	2-3	2,5
22	0	4
	1	3,5
	2-3	3

Die in der Tabelle empfohlenen Spaltmasse sind einzuhalten, um eine kollisionsfreie Öffnung der Gerätetüre zu gewährleisten und Beschädigungen am Küchenmöbel zu vermeiden.

KI5862FE1

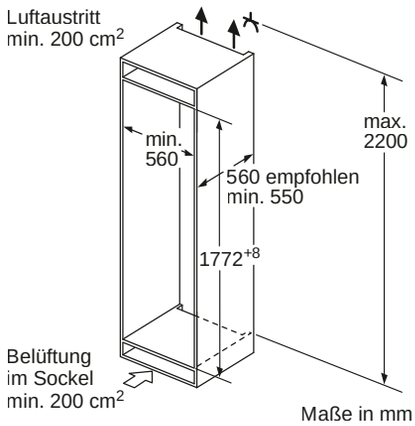

Maße in mm

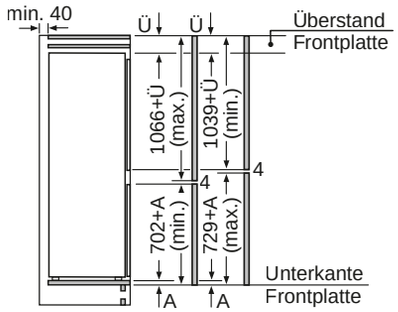

Die angegebenen Möbeltürmaße gelten für eine Türfuge von 4 mm.

Maße in mm

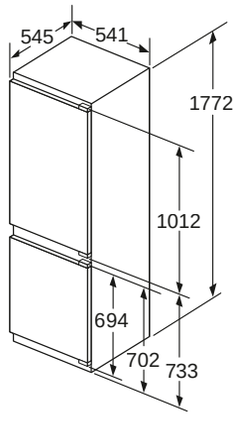

Maße in mm

Maße in mm
Empfehlung Spaltmaße für Flachscharnier

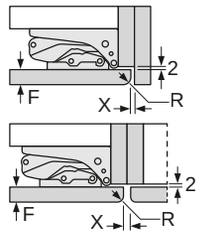

F	R	X
16-19	0-3	2,5
20	0-1	3
	2-3	2,5
21	0-1	3
	2-3	2,5
22	0	4
	1	3,5
	2-3	3

Die in der Tabelle empfohlenen Spaltmasse sind einzuhalten, um eine kollisionsfreie Öffnung der Gerätetüre zu gewährleisten und Beschädigungen am Küchenmöbel zu vermeiden.

Nennspannung bei diesen Geräten 220V/230 V Wechselstrom 50 Hz

KÜHLGERÄTE

KI8816DE1, KI8826DE0

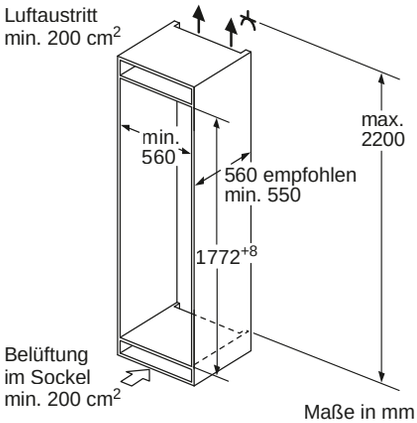

Maße in mm

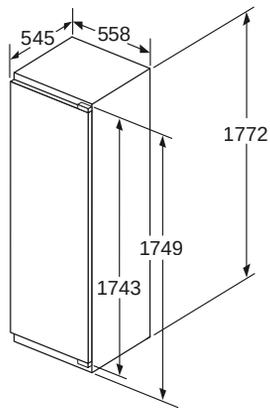

Maße in mm

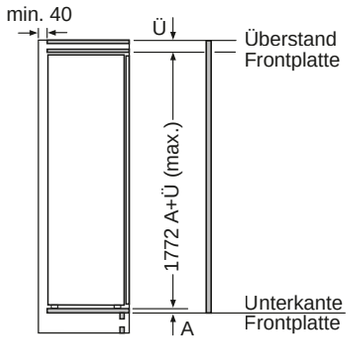

Maße in mm

Maximal zulässiges Gewicht der Möbelfronten

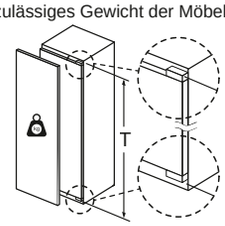

Montierte Möbeltüren, die das zulässige Gewicht überschreiten, können zu Beschädigungen und zu Funktionsbeeinträchtigung am Scharnier führen.

T: Gerätetürhöhe inklusiv Scharniere in mm:	ungedämpftes Scharnier, Tür in kg:	gedämpftes Scharnier, Tür in kg:
1500-1750	22	22

Maße in mm
Empfehlung Spaltmaße für Flachscharnier

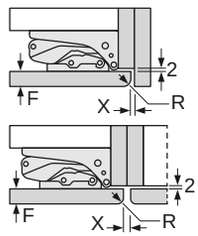

F	R	X
16-19	0-3	2,5
20	0-1	3
	2-3	2,5
21	0-1	3
	2-3	2,5
22	0	4
	1	3,5
	2-3	3

Die in der Tabelle empfohlenen Spaltmasse sind einzuhalten, um eine kollisionsfreie Öffnung der Gerätetüre zu gewährleisten und Beschädigungen am Küchenmöbel zu vermeiden.

KI1816DE1, KI2826DE0

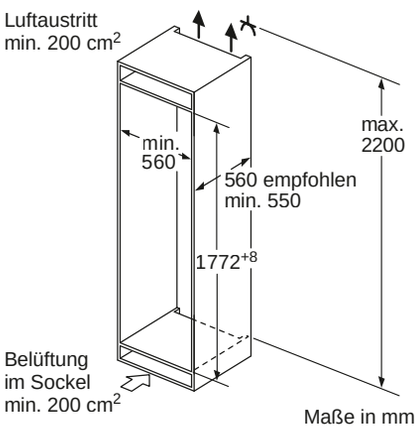

Maße in mm

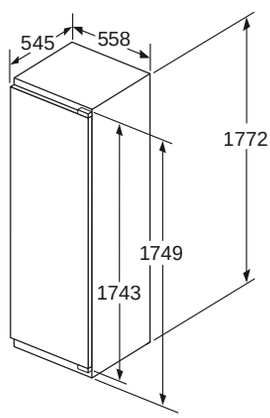

Maße in mm

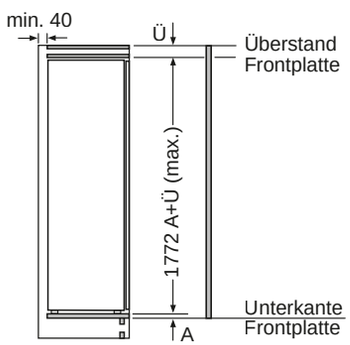

Maße in mm

Maximal zulässiges Gewicht der Möbelfronten

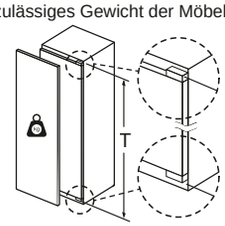

Montierte Möbeltüren, die das zulässige Gewicht überschreiten, können zu Beschädigungen und zu Funktionsbeeinträchtigung am Scharnier führen.

T: Gerätetürhöhe inklusiv Scharniere in mm:	ungedämpftes Scharnier, Tür in kg:	gedämpftes Scharnier, Tür in kg:
1500-1750	22	22

Maße in mm
Empfehlung Spaltmaße für Flachscharnier

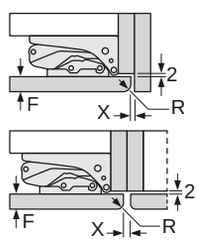

F	R	X
16-19	0-3	2,5
20	0-1	3
	2-3	2,5
21	0-1	3
	2-3	2,5
22	0	4
	1	3,5
	2-3	3

Die in der Tabelle empfohlenen Spaltmasse sind einzuhalten, um eine kollisionsfreie Öffnung der Gerätetüre zu gewährleisten und Beschädigungen am Küchenmöbel zu vermeiden.

Nennspannung bei diesen Geräten 220V/230 V Wechselstrom 50 Hz

KÜHLGERÄTE

GI7815CE0

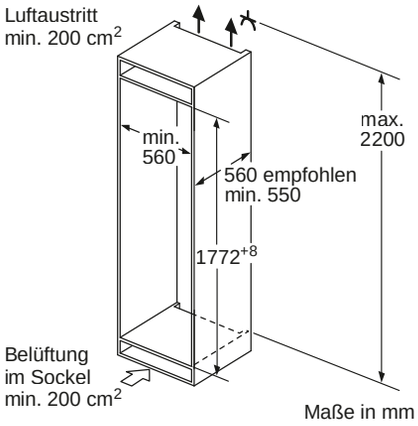

Maße in mm

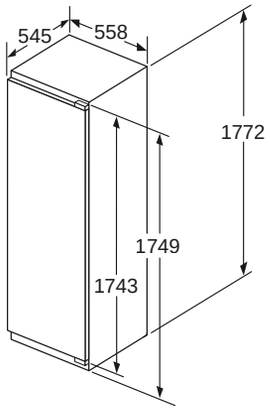

Maße in mm

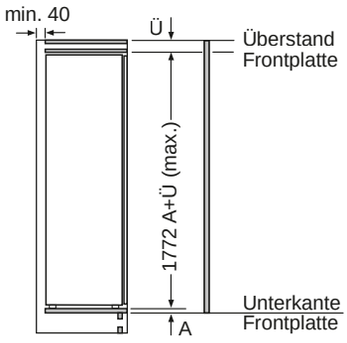

Maße in mm

Maximal zulässiges Gewicht der Möbelfronten

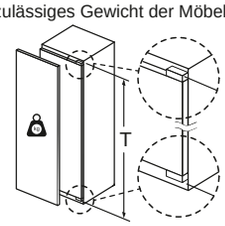

Montierte Möbeltüren, die das zulässige Gewicht überschreiten, können zu Beschädigungen und zu Funktionsbeeinträchtigung am Scharnier führen.

T: Gerätetürhöhe inklusiv Scharniere in mm:	ungedämpftes Scharnier, Tür in kg:	gedämpftes Scharnier, Tür in kg:
1500-1750	22	22

Maße in mm
Empfehlung Spaltmaße für Flachscharnier

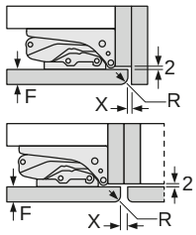

F	R	X
16-19	0-3	2,5
20	0-1	3
	2-3	2,5
21	0-1	3
	2-3	2,5
22	0	4
	1	3,5
	2-3	3

Die in der Tabelle empfohlenen Spaltmasse sind einzuhalten, um eine kollisionsfreie Öffnung der Gerätetüre zu gewährleisten und Beschädigungen am Küchenmöbel zu vermeiden.

KI2726DE0

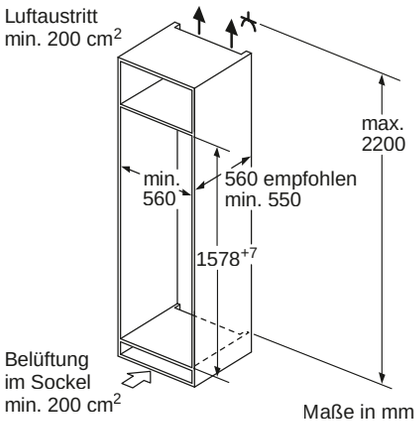

Maße in mm

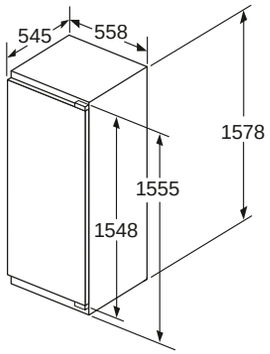

Maße in mm

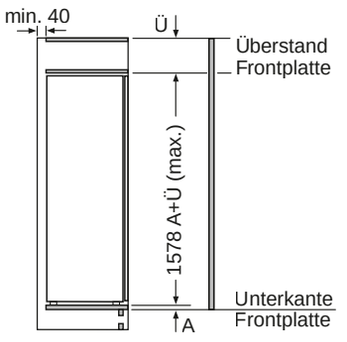

Maße in mm

Maximal zulässiges Gewicht der Möbelfronten

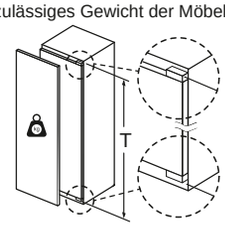

Montierte Möbeltüren, die das zulässige Gewicht überschreiten, können zu Beschädigungen und zu Funktionsbeeinträchtigung am Scharnier führen.

T: Gerätetürhöhe inklusiv Scharniere in mm:	ungedämpftes Scharnier, Tür in kg:	gedämpftes Scharnier, Tür in kg:
1500-1750	22	22

Maße in mm
Empfehlung Spaltmaße für Flachscharnier

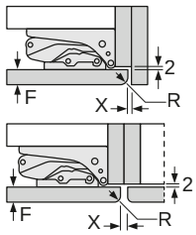

F	R	X
16-19	0-3	2,5
20	0-1	3
	2-3	2,5
21	0-1	3
	2-3	2,5
22	0	4
	1	3,5
	2-3	3

Die in der Tabelle empfohlenen Spaltmasse sind einzuhalten, um eine kollisionsfreie Öffnung der Gerätetüre zu gewährleisten und Beschädigungen am Küchenmöbel zu vermeiden.

Nennspannung bei diesen Geräten 220V/230 V Wechselstrom 50 Hz

KÜHLGERÄTE

KI8516DE0

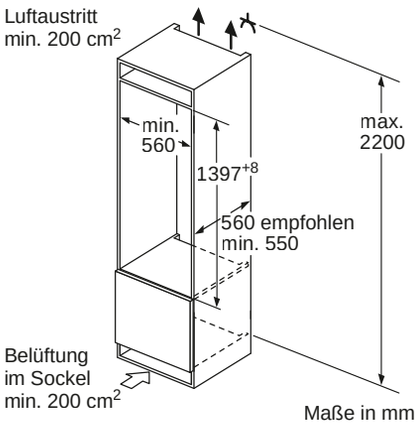

Maße in mm

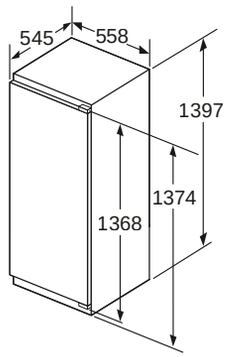

Maße in mm

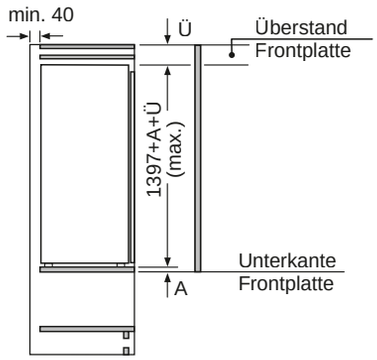

Maße in mm

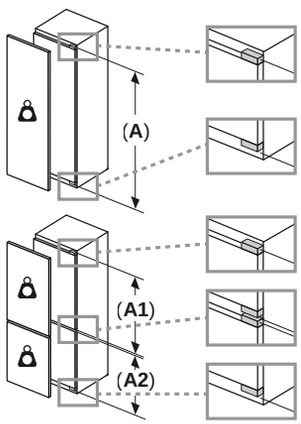

Maximal zulässiges Gewicht der Möbelfronten

Montierte Möbelfronten, die das zulässige Gewicht überschreiten, können zu Beschädigungen und zu Funktionsbeeinträchtigung am Scharnier führen

- Gewicht
- **A**: Gerätetürhöhe inklusiv Scharniere in mm
- **B**: Ungedämpftes Scharnier, Möbelfront in kg
- **C**: Gedämpftes Scharnier, Möbelfront in kg

A	B	C
1500-1750	22	22
720-1400	19	19
A1	15	19
A2	15	19

KI8526DF0

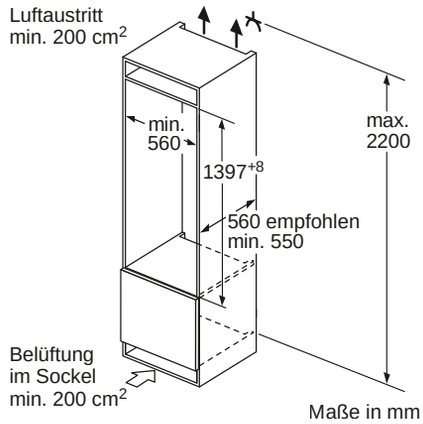

Maße in mm

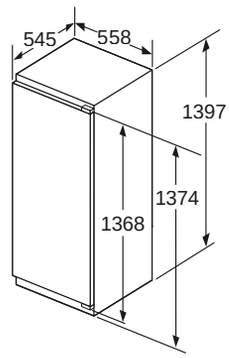

Maße in mm

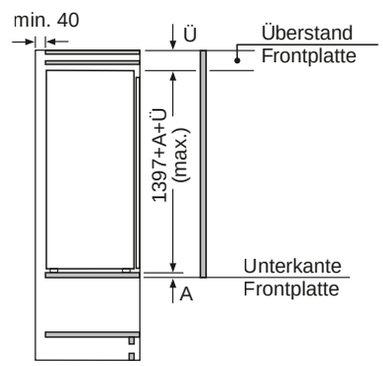

Maße in mm

Maße in mm
Empfehlung Spaltmaße für Flachscharnier

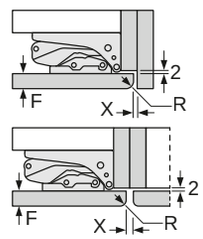

F	R	X
16-19	0-3	2,5
20	0-1	3
	2-3	2,5
21	0-1	3
	2-3	2,5
22	0	4
	1	3,5
	2-3	3

Die in der Tabelle empfohlenen Spaltmasse sind einzuhalten, um eine kollisionsfreie Öffnung der Gerätetüre zu gewährleisten und Beschädigungen am Küchenmöbel zu vermeiden.

Nennspannung bei diesen Geräten 220V/230 V Wechselstrom 50 Hz

KÜHLGERÄTE

KI1516DE0, KI2526DE0

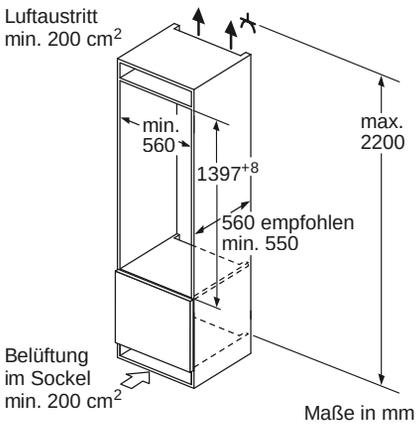

Maße in mm

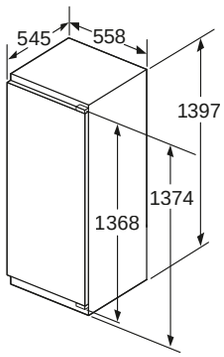

Maße in mm

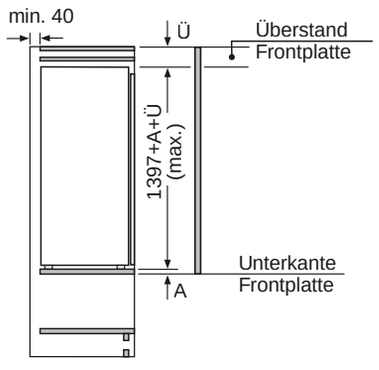

Maße in mm

Maße in mm
Empfehlung Spaltmaße für Flachscharnier

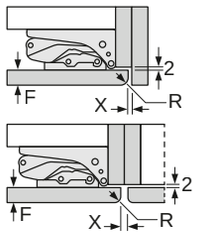

F	R	X
16-19	0-3	2,5
20	0-1	3
	2-3	2,5
21	0-1	3
	2-3	2,5
22	0	4
	1	3,5
	2-3	3

Die in der Tabelle empfohlenen Spaltmasse sind einzuhalten, um eine kollisionsfreie Öffnung der Gerätetüre zu gewährleisten und Beschädigungen am Küchenmöbel zu vermeiden.

KI8416DE0, KI1416DD0, KI2426DE0, KI1416FE0, KI2426FE0

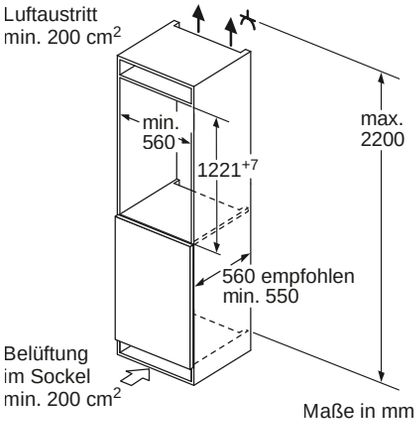

Maße in mm

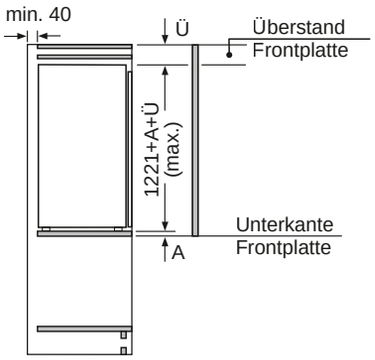

Maße in mm

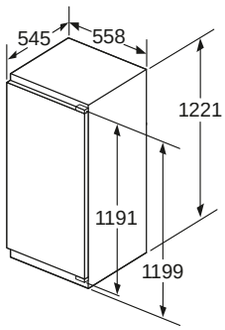

Maße in mm

Maße in mm
Empfehlung Spaltmaße für Flachscharnier

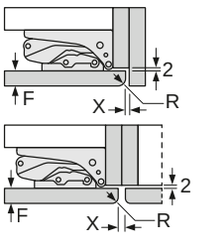

F	R	X
16-19	0-3	2,5
20	0-1	3
	2-3	2,5
21	0-1	3
	2-3	2,5
22	0	4
	1	3,5
	2-3	3

Die in der Tabelle empfohlenen Spaltmasse sind einzuhalten, um eine kollisionsfreie Öffnung der Gerätetüre zu gewährleisten und Beschädigungen am Küchenmöbel zu vermeiden.

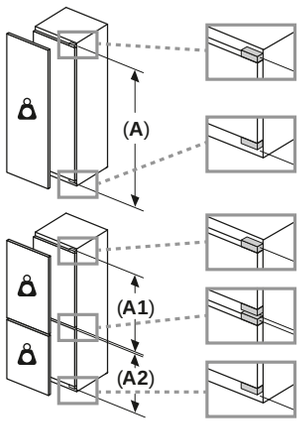

Maximal zulässiges Gewicht der Möbelfronten

Montierte Möbelfronten, die das zulässige Gewicht überschreiten, können zu Beschädigungen und zu Funktionsbeeinträchtigung am Scharnier führen

- Gewicht
- **A**: Gerätetürhöhe inklusiv Scharniere in mm
- **B**: Ungedämpftes Scharnier, Möbelfront in kg
- **C**: Gedämpftes Scharnier, Möbelfront in kg

A	B	C
1500-1750	22	22
720-1400	19	19
A1	15	19
A2	15	19

Nennspannung bei diesen Geräten 220V/230 V Wechselstrom 50 Hz

KÜHLGERÄTE

KI1416DD1, KI2426DD1

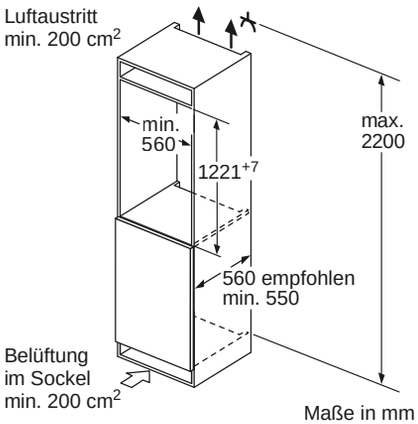

Maße in mm

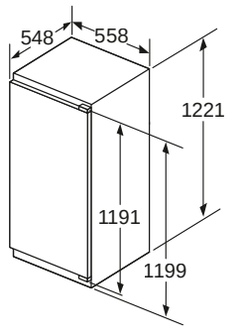

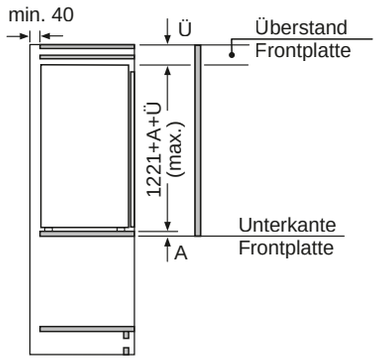

Maße in mm

Maße in mm
Empfehlung Spaltmaße für Flachscharnier

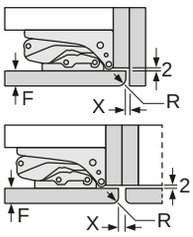

F	R	X
16-19	0-3	2,5
20	0-1	3
	2-3	2,5
21	0-1	3
	2-3	2,5
22	0	4
	1	3,5
	2-3	3

Die in der Tabelle empfohlenen Spaltmasse sind einzuhalten, um eine kollisionsfreie Öffnung der Gerätetüre zu gewährleisten und Beschädigungen am Küchenmöbel zu vermeiden.

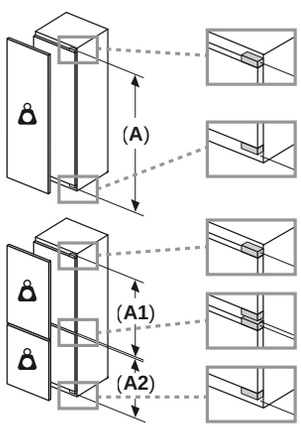

Maximal zulässiges Gewicht der Möbelfronten

Montierte Möbelfronten, die das zulässige Gewicht überschreiten, können zu Beschädigungen und zu Funktionsbeeinträchtigung am Scharnier führen

- Gewicht
- **A**: Gerätetürhöhe inklusiv Scharniere in mm
- **B**: Ungedämpftes Scharnier, Möbelfront in kg
- **C**: Gedämpftes Scharnier, Möbelfront in kg

A	B	C
1500-1750	22	22
720-1400	19	19
A1	15	19
A2	15	19

Nennspannung bei diesen Geräten 220V/230 V Wechselstrom 50 Hz

KÜHLGERÄTE

GI7316CE0, KI1316DD0, KI1316DD1, KI2326DD0, KI2326DD1

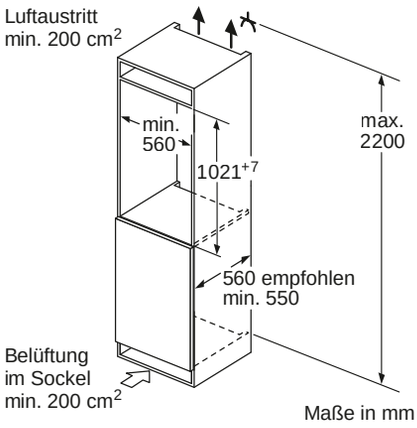

Maße in mm

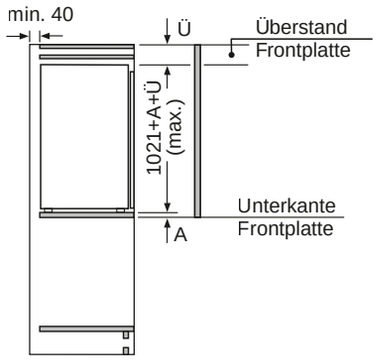

Maße in mm

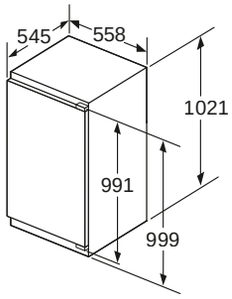

Maße in mm

Maße in mm
Empfehlung Spaltmaße für Flachscharnier

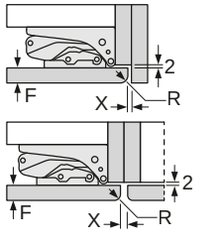

F	R	X
16-19	0-3	2,5
20	0-1	3
	2-3	2,5
21	0-1	3
	2-3	2,5
22	0	4
	1	3,5
	2-3	3

Die in der Tabelle empfohlenen Spaltmasse sind einzuhalten, um eine kollisionsfreie Öffnung der Gerätetüre zu gewährleisten und Beschädigungen am Küchenmöbel zu vermeiden.

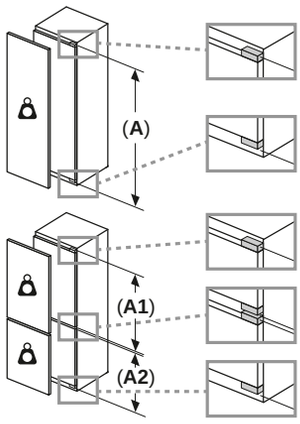

Maximal zulässiges Gewicht der Möbelfronten

Montierte Möbelfronten, die das zulässige Gewicht überschreiten, können zu Beschädigungen und zu Funktionsbeeinträchtigung am Scharnier führen

- Gewicht
- **A**: Gerätetürhöhe inklusiv Scharniere in mm
- **B**: Ungedämpftes Scharnier, Möbelfront in kg
- **C**: Gedämpftes Scharnier, Möbelfront in kg

A	B	C
1500-1750	22	22
720-1400	19	19
A1	15	19
A2	15	19

Nennspannung bei diesen Geräten 220V/230 V Wechselstrom 50 Hz

KÜHLGERÄTE

GI7416CE0

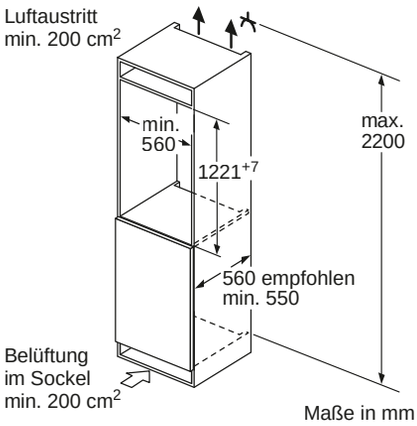

Maße in mm

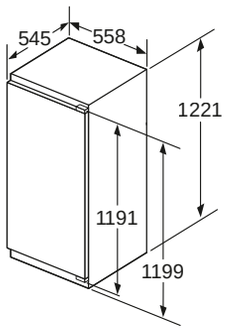

Maße in mm

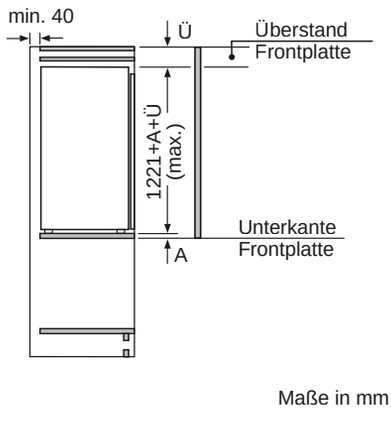

Maße in mm

Maße in mm
Empfehlung Spaltmaße für Flachscharnier

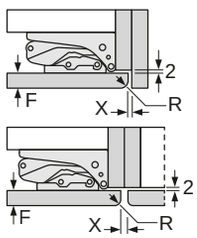

F	R	X
16-19	0-3	2,5
20	0-1	3
	2-3	2,5
21	0-1	3
	2-3	2,5
22	0	4
	1	3,5
	2-3	3

Die in der Tabelle empfohlenen Spaltmasse sind einzuhalten, um eine kollisionsfreie Öffnung der Gerätetüre zu gewährleisten und Beschädigungen am Küchenmöbel zu vermeiden.

KI1216DD0, KI1216DD1, KI2226DD0

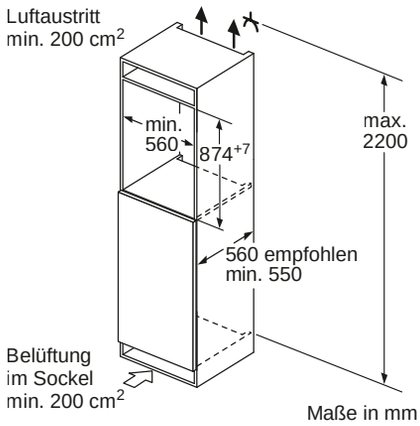

Maße in mm

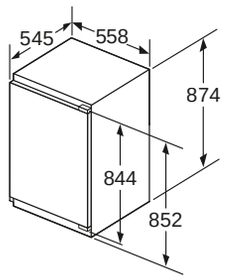

Maße in mm

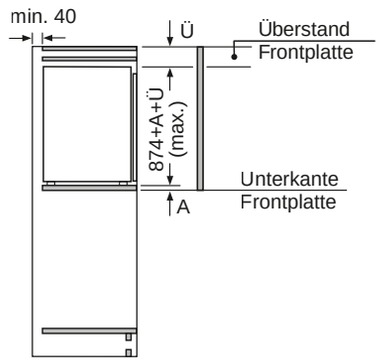

Maße in mm

Maße in mm
Empfehlung Spaltmaße für Flachscharnier

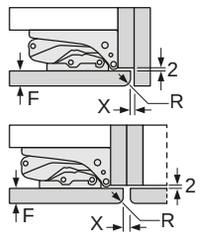

F	R	X
16-19	0-3	2,5
20	0-1	3
	2-3	2,5
21	0-1	3
	2-3	2,5
22	0	4
	1	3,5
	2-3	3

Die in der Tabelle empfohlenen Spaltmasse sind einzuhalten, um eine kollisionsfreie Öffnung der Gerätetüre zu gewährleisten und Beschädigungen am Küchenmöbel zu vermeiden.

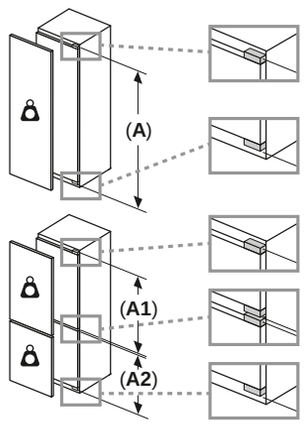

Maximal zulässiges Gewicht der Möbelfronten

Montierte Möbelfronten, die das zulässige Gewicht überschreiten, können zu Beschädigungen und zu Funktionsbeeinträchtigung am Scharnier führen

- Gewicht
- **A**: Gerätetürhöhe inklusiv Scharniere in mm
- **B**: Ungedämpftes Scharnier, Möbelfront in kg
- **C**: Gedämpftes Scharnier, Möbelfront in kg

A	B	C
1500-1750	22	22
720-1400	19	19
A1	15	19
A2	15	19



MEHR ZU UNSEREN PRODUKTEN UNTER

WWW.NEFF-HOME.COM/DE

www.neff-home.com/de Liefermöglichkeiten, Änderungen, Irrtümer, Farbschwankungen vorbehalten.
© Copyright und Medieninhaber: Constructa-Neff Vertriebs-GmbH München.
Nachdruck sowie Verwendung in allen Medien (inkl. elektronischer Medien) ist, auch auszugsweise, nur mit Genehmigung gestattet.
17/09/2022 printed in Germany (FOAG/Blueprint) | Q8ANEC2022